Brand of **NTN Group**

SELF-ALIGNING BEARING UNITS



INNOVATION AT YOUR PRODUCTION'S SERVICE

Movement. It is constantly changing. It is analysed, brought under control, guided and mastered with the aim of deriving maximum benefit. It is more than merely a concept.It is the very essence of our commitment, namely designing and innovating to deliver the perfect solutions to the issues and constraints of today and tomorrow.

There are thousands of us around the world masterminding and developing solutions to raise the bar on your production performance. Our world-leading brands (**NTN, BCA, BOWER** and **SNR**) are marketed worldwide and deliver the best-fit solutions for working together and building a more environmentally-friendly society. Follow our lead and use interaction, anticipation and adaptation as the keys to guiding and shaping the future of the manufacturing, automotive and aviation markets.

5.05 BILLION €* of turnover

22,000* employees

The local service of an international partner



117 Sales representations

72 Production sites

15 R&D centres

* March 2025

SNR
Brand of NTN Group



Make the world
move forward*

NTN

The partner adding value to your future

As a leading manufacturer of rolling bearings and linear technology, we service more than thirty industry sectors with our precision engineering skills. From designing to maintaining your machinery, together we strive for top performance levels, pushing back the limits with constant concern for efficiency and durability. Our aim is to create a more reliable world where people confidently work in a better and more secure environment.

*At NTN, our industrial expertise makes the world move forward.

NTN | SNR | Brands of NTN Group

DOC_I_GLOBAL_AP1_A4_GBa - Conception et réalisation : Service publicité NTN © 07/2023 - Photos : Shutterstock

Cast iron housings with chrome steel bearing inserts

	BEARING INSERTS / HOUSINGS		Page	 UC2..G2 / UC3..G2	 US2..G2	 EX2..G2 / EX3..G2	 ES2..G2	 LK2..G2H	 UK2..G2H/ UK3..G2H	Suitable protective covers for combination with (available for shaft-Ø 12-65 mm)*	
				UC2..G2 / UC3..G2	US2..G2	EX2..G2 / EX3..G2	ES2..G2	LK2..G2H	UK2..G2H/ UK3..G2H	UC2..G2 / US2..G2 / LK2..G2H / UK2..G2H	EX2..G2 / ES2..G2
Pillow blocks		PE2	102	UCPE2	USPE2	EXPE2	ESPE2	LKPE2+H	UKPE2+H	SCC2 / SCO2	SCCE2 / SCOE2
		PLE2	106	UCPLE2	USPLE2	EXPLE2	ESPLE2	LKPLE2+H	UKPLE2+H	SCC2 / SCO2	SCCE2 / SCOE2
		P2 / P3	110	UCP2 / UCP3	USP2	EXP2 / EXP3	ESP2	LKP2+H	UKP2+H / UKP3+H	SCC2 / SCO2	SCCE2 / SCOE2
		PH2	118	UCPH2	USPH2	EXPH2	ESPH2	LKPH2+H	UKPH2+H	SCC2 / SCO2	SCCE2 / SCOE2
		PAE2	120	UCPAE2	USPAE2	EXPAE2	ESPAE2	LKPAE2+H	UKPAE2+H	SCC2 / SCO2	SCCE2 / SCOE2
		PG2	124	UCPG2	USPG2	EXPG2	ESPG2	LKPG2+H	UKPG2+H	SCC2 / SCO2	SCCE2 / SCOE2
		PA2	128	UCPA2	USPA2	EXPA2	ESPA2	LKPA2+H	UKPA2+H	SCC2 / SCO2	SCCE2 / SCOE2
Flanged Units		FE2	132	UCFE2	USFE2	EXFE2	ESFE2	LKFE2+H	UKFE2+H	SCC2 / SCO2	SCCE2 / SCOE2
		F2 / F3	136	UCF2 / UCF3	USF2	EXF2 / EXF3	ESF2	LKF2+H	UKF2+H / UKF3+H	SCC2 / SCO2	SCCE2 / SCOE2
		FCE2	144	UCFCE2	USFCE2	EXFCE2	ESFCE2	LKFCE2+H	UKFCE2+H	-	-
		FC2	148	UCFC2	USFC2	EXFC2	ESFC2	LKFC2+H	UKFC2+H	SCC2 / SCO2	SCCE2 / SCOE2
		FEE2	152	-	USFEE2	-	ESFEE2	-	-	-	-
		FTE2	154	-	USFTE2	-	ESFTE2	-	-	-	-
		FLE2	156	UCFLE2	USFLE2	EXFLE2	ESFLE2	LKFLE2+H	UKFLE2+H	SCC2 / SCO2	SCCE2 / SCOE2
		FL2 / FL3	160	UCFL2 / UCFL3	USFL2	EXFL2/ EXFL3	ESFL2	LKFL2+H	UKFL2+H / UKFL3+H	SCC2 / SCO2	SCCE2 / SCOE2
		FLZ2	168	UCFLZ2	USFLZ2	EXFLZ2	ESFLZ2	LKFLZ2+H	UKFLZ2+H	-	-
		FD2	172	-	USFD2	-	ESFD2	-	-	-	-
		FAE2	174	-	USFAE2	-	ESFAE2	-	-	-	-
		FA2	176	UCFA2	USFA2	EXFA2	ESFA2	LKFA2+H	UKFA2+H	SCC2 / SCO2	SCCE2 / SCOE2
		FS3	180	UCFS3	-	EXFS3	-	-	UKFS3+H	-	-
Tensioner- / Hang up- / Cardrige Units		T2 / T3	184	UCT2 / UCT3	UST2	EXT2 / EXT3	EST2	LKT2+H	UKT2+H / UKT3+H	SCC2 / SCO2	SCCE2 / SCOE2
		T2+WB	192	UCT2+WB	UST2+WB	EXT2+WB	EST2+WB	LKT2+H+WB	UKT2+H+WB	SCC2 / SCO2	SCCE2 / SCOE2
		SP2	196	UCSP2	USSP2	EXSP2	ESSP2	LKSP2+H	UKSP2+H	SCC2 / SCO2	SCCE2 / SCOE2
		C2 / C3	202	UCC2 / UCC3	USC2	EXC2 / EXC3	ESC2	LKC2+H	UKC2+H / UKC3+H	-	-
		EHE2	210	UCEHE2	USEHE2	EXEHE2	ESEHE2	LKEHE2+H	UKEHE2+H	-	-

Pressed steel housings with chrome steel bearing inserts

HOUSINGS \ BEARING INSERTS		Page	 US2..G2	 ES2..G2
	PP2	214	USPP2	ESPP2
	PF2	216	USPF2	ESPF2
	PFL2	218	USPFL2	ESPFL2
	PFT2	220	USPFT2	ESPFT2
	PFE2	220	USPFE2	ESPFE2

Stainless steel housings with stainless steel bearing inserts

HOUSINGS \ BEARING INSERTS		Page	 SUC2	SUC2..FG1**	 SES2	Suitable protective covers for combination with (available for shaft-Ø 12-60 mm)* SUC2 / SUC2..FG1**	SES2
	SP2	304	SUCP2	SUCP2..FG1	SESP2	SCC2 / SCO2	SCCE2 / SCOE2
	SPA2	306	SUCPA2	SUCPA2..FG1	SESPA2	SCC2 / SCO2	SCCE2 / SCOE2
	SF2	308	SUCF2	SUCF2..FG1	SESF2	SCC2 / SCO2	SCCE2 / SCOE2
	SFL2	310	SUCFL2	SUCFL2..FG1	SESFL2	SCC2 / SCO2	SCCE2 / SCOE2
	SFB2	312	SUCFB2	SUCFB2..FG1	SESFB2	SCC2 / SCO2	SCCE2 / SCOE2
	ST2	314	SUCT2	SUCT2..FG1	SEST2	SCC2 / SCO2	SCCE2 / SCOE2

Thermoplastic housings with stainless steel bearing inserts

HOUSINGS \ BEARING INSERTS		Page	 MUC2..FD	SUC2..FG1**	Suitable protective caps (available for shaft-Ø 15-40 mm)
	PPL2	316	MUCPPL2	SUCPPL2..FG1	CV2 / CF2
	TBL2	316	MUCTBL2	SUCTBL2..FG1	CV2 / CF2
	FPL2	318	MUCFPL2	SUCFPL2..FG1	CV2 / CF2
	NFL2	318	MUCNFL2	SUCNFL2..FG1	CV2 / CF2
	FBL2	320	MUCFBL2	SUCFBL2..FG1	CV2 / CF2

* The protective covers are fixed in housing grooves. For units that are to be fitted with protective covers, housings with suffix N must be ordered. Units already ordered with cover(s) are automatically delivered with grooved housings.
** LUBSOLID™ filling





Answer each of your application needs

Offering exceptional value for money, the SNR bearing unit range provides solutions for a wide field of applications such as: farming machinery, food-processing, material handling, packaging machines, wood industry and many others.

NTN provides you all the products needed for each step of your production.

The majority of our products are available from stock.









TECHNICAL DATA AND PRODUCT INFORMATION

CONTENTS

TECHNICAL DATA AND PRODUCT INFORMATION 5

1 Basics 8

1.1 General information on bearing units 8

1.2 ISO and JIS series compared 9

1.3 Equipment specifications and special features 10

1.3.1 Bearing inserts 10
1.3.2 Housings 11
1.3.3 Accessories 12

2 Bearing selection 13

2.1 Determination of the bearing size according to static load safety factor 13

2.2 Bearing design and service life calculation 14

2.3 Load capacity 17

2.3.1 Large axial loads 17
2.3.2 Housing material and design 18

2.4 Speeds 20

2.4.1 Mechanical limitation of speed according to shaft fixing method 20
2.4.2 Limitation of speed by seal type 21

2.5 Lubrication 23

2.5.1 Environmentally-friendly disposal 23
2.5.2 Task of the lubricant 23
2.5.3 Lubricants and their characteristics 23
2.5.4 Miscibility 24
2.5.5 Relubrication 24
2.5.6 Relubrication intervals 26
2.5.7 Relubrication quantities 27
2.5.8 Grease nipples & adapters 27

2.6 Temperature ranges 28

2.7 Selection of bearing arrangement 29

2.7.1 Floating bearing arrangement 29
2.7.2 Misalignment 32
2.7.3 Mounting surface 32
2.7.4 Specification of the shaft 32

2.8 Mounting bearing units 33

2.8.1 Tools required 33
2.8.2 Environmental preparation and safety instructions 34
2.8.3 Bearing unit preparation 34
2.8.4 Fitting / alignment of bearing inserts 34

2.9 Assembly instructions 35
2.9.1 Assembly of bearing units with set screw locking 35
2.9.2 Assembly of bearing units with eccentric collar mounting 36
2.9.3 Assembly of bearing units with adapter sleeve mounting 37
2.9.4 Assembly of bearing units with a tight fit (interference fit) 39

2.10 Recommended tightening torques 39
2.10.1 Bearing housing bolt sizes 39
2.10.2 Set screws 40
2.10.3 Locknuts for adapter sleeve mounting 41

2.11 Housing fixation & positioning 42

3 Tolerances and dowel holes 43

3.1 Pillow blocks with dowel holes 43

3.2 Flanged housings with dowel holes 45

3.3 Flanged housings with internal centring spigot 46

3.4. Flanged housings with external centring spigot 48

3.5. General tolerances 49
3.5.1. Pillow blocks 50
3.5.2 Flanged housings 52
3.5.3 Cartridge housing 54
3.5.4 Take-up housing 55
3.5.5 Stretcher frame 55
3.5.6 Installation dimensions for take-up housings 56
3.5.7 Pressed steel flanged housing 57
3.5.8 Pressed steel pillow blocks 57
3.5.9 Bearing inserts 57

4 Bearing units 61

4.1 Grey cast iron bearing housings 62
4.1.1 Material 63
4.1.2 Surfaces 63
4.1.3 Protective caps 63
4.1.4 Lubrication 63
4.1.5 Designations 64

4.2 Pressed steel bearing housings 65
4.2.1 Material and surfaces 66
4.2.2 Lubrication 66
4.2.3 Designations 66

4.3 Stainless steel bearing housings 67
4.3.1 Material 68
4.3.2 Surfaces 68
4.3.3 Protective caps 68
4.3.4 Lubrication 68
4.3.5 Designations 68

4.4 Thermoplastic bearing housings 69
4.4.1 Material 69
4.4.2 Surface and shape 70
4.4.3 Protective caps 70
4.4.4 Lubrication 70
4.4.5 Designations 70

5 Bearing inserts 73

5.1 Part numbering 73

5.2 Mounting on the shaft 74
5.2.1 Bearing insert with set screws 74
5.2.2 Bearing insert with eccentric collar 74
5.2.3 Bearing insert with adapter sleeve 75
5.2.4 Overview of shaft fixing methods for bearing inserts 76

5.3 Selection and features of bearing inserts 77
5.3.1 Bearing inserts with set screws 77
5.3.2 Bearing inserts with eccentric collar 78
5.3.3 Bearing inserts with adapter sleeve 79
5.3.4 Press fit bearing inserts 79

5.4 Delivery condition 79

5.5 Sealing 80

5.6 Radial internal clearance 81

5.7 Lubrication holes and installation direction of bearing inserts 82

6 Protective caps and protective covers 83

6.1 Protective caps for cast iron and stainless steel bearing units 83
6.1.1 Limitation of shaft misalignment 83
6.1.2 Protective cap types 84
6.1.3 Fitting and removal 85

6.2 Protective caps for cast iron ISO flanged bearing units 86
6.2.1 Fitting and removal 87

6.3 Protective caps for thermoplastic bearing units 87
6.3.1 Fitting and removal 88

7 General information 89

7.1 Prefix and suffix 89

7.2 Correct storage of bearing units 90

7.3 Conversion for imperial bore ratios 91

8 Further information, tools and plummer blocks 92

DIMENSION TABLE 97

1 Basics

1.1 General information on bearing units

A bearing unit consists of a bearing insert and a housing.

The bearing insert, which is also referred to as an insert ball bearing in accordance with the standardisation, is designed like a deep groove ball bearing from the 6200 and 6300 series. However, it has a spherical outer ring surface. The bearing seat of the housing is a spherical recess which enables the bearing insert to be held securely without any further fixing (**Fig. 1**).

This configuration allows the bearing unit to absorb loads in the radial and axial directions and compensate for slight misalignments of the shaft (**Fig. 2**).

The bearing insert is self-aligned once it is fixed to the shaft and the housing is bolted to the mounting surface.



Figure 1
Spherical mounting of the bearing insert in the housing.

Various methods are available for the simple mounting of a bearing insert on cylindrical shafts. A suitable fixing method is determined depending on the application. From a design point of view, the maximum permissible speed, the possible directions of rotation of the shaft, the operating conditions and the effect of axial loads must be taken into account. In terms of economic considerations, the available installation space and ease of installation can also be relevant to the choice of system.

The units can be assembled and disassembled without any special prior knowledge or special assembly tools. The bearing inserts are greased, sealed on both sides and ready for use immediately after assembly.

A wide range of pillow block and flanged bearing units as well as take-up units are available for a wide variety of applications. Useful additions, such as stretcher frames and protective caps complete the standard programme.

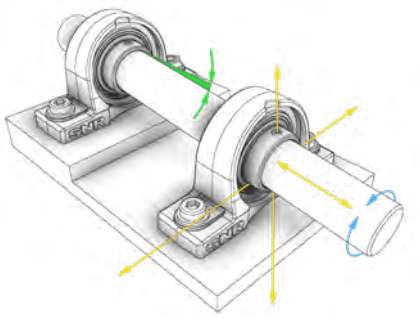

Figure 2
Bearing units absorb axial and radial forces and compensate for slight misalignments of the shaft.

Due to their user-friendliness, robustness and cost-effectiveness, bearing units can be found in many industrial sectors. These include agricultural machinery, woodworking and packaging machines, systems in the food industry and conveyor technology.

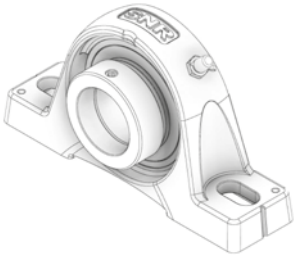

Pillow block unit



Flanged bearing unit

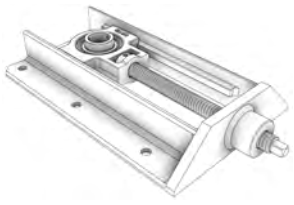

Take-up unit with stretcher frame

The selection of the correct insert and housing material plays an important role in the reliable operation of a bearing unit. Bearing units are available in the following combinations as standard:



1. Cast iron housing / chrome steel bearing insert
2. Pressed steel housing / chrome steel bearing insert
3. Stainless steel housing and bearing insert
4. Thermoplastic housing / stainless steel bearing insert

1.2 ISO and JIS series compared

The bearing units manufactured in accordance with JIS B 1559 and ISO 3228 differ only slightly in their dimensions. Some housing designs also have slight differences in shape. However, the typical distinguishing feature is the location of the lubrication groove in the bearing seat of the housing. To ensure effective relubrication in both designs, SNR bearing inserts are equipped with the G2 system.

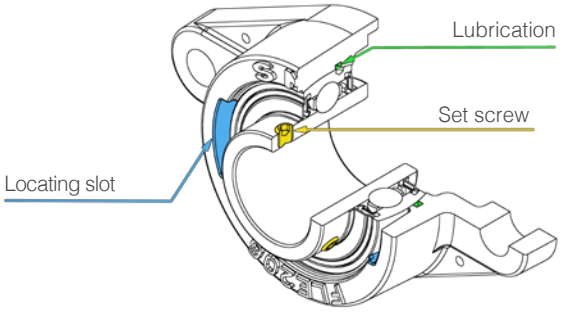

Bearing unit according to ISO 3228

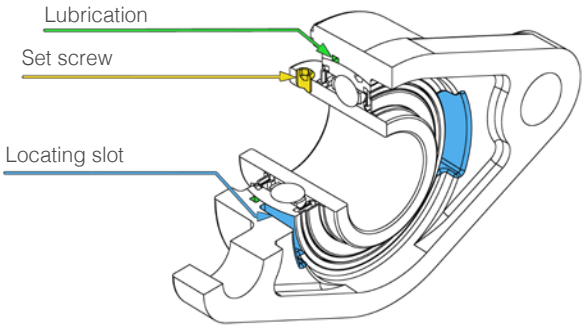

Bearing unit according to JIS B 1559

Bearing inserts with SNR G2 re-lubrication system

In order to ensure that the bearing insert can be relubricated in both housing designs (ISO and JIS), most SNR bearing inserts have the G2 re-lubrication system. The special arrangement of the lubrication holes in the outer ring enables relubrication via two different positions (**Fig. 3**).

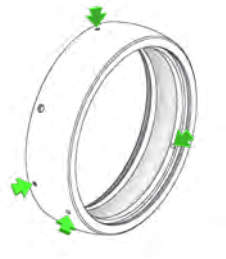

Figure 3
G2 system: outer ring with four lubrication holes in two planes.

1.3 Equipment specifications and special features

1.3.1 Bearing inserts

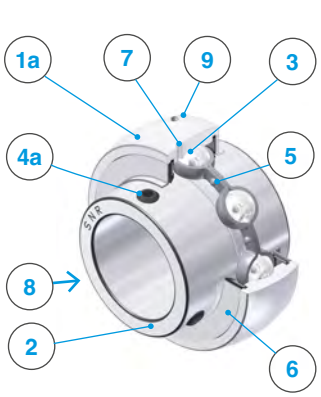





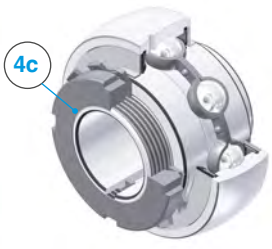

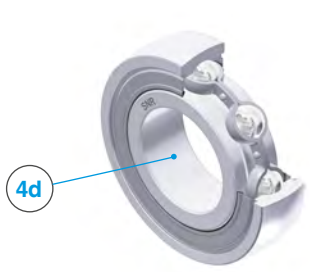



	Outer ring with:
1a 1b	Spherical outer diameter Cylindrical outer diameter
2	Inner ring
3	Balls
	Shaft fixing method:
4a 4b 4c 4d	Set screw locking Eccentric collar locking Adapter sleeve Tight fit
5	Cage
6	Sealing system
7	Relubrication hole
8	Front face (fixing side)
9	Anti-rotation pin (bearing inserts with outer diameter larger than 180 mm and bearing inserts made of stainless steel)
10	Snap ring groove (only for bearing inserts with cylindrical outer diameter)
11	Lubrication groove (CUC and CEX type only)
12	Groove in the outer ring for push-fit protective covers (G1N version)

1.3.2 Housings

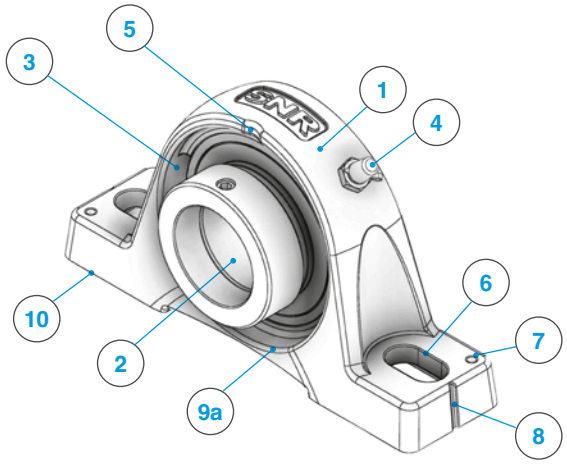

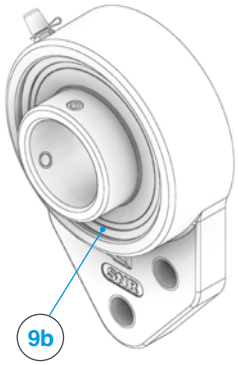

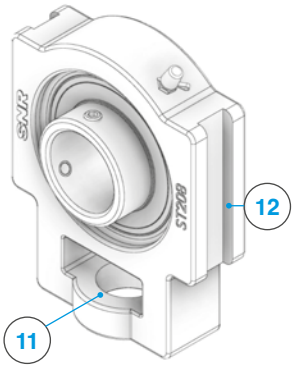

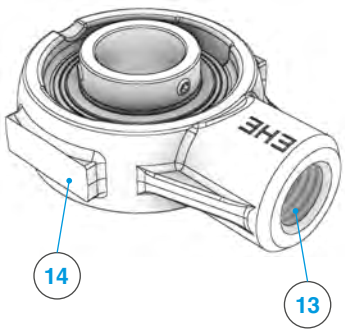

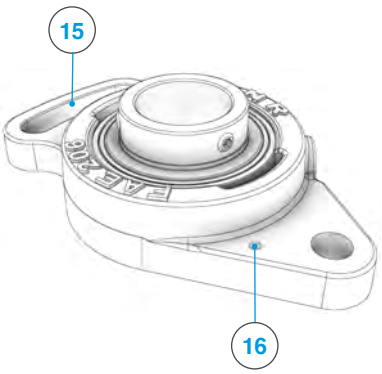

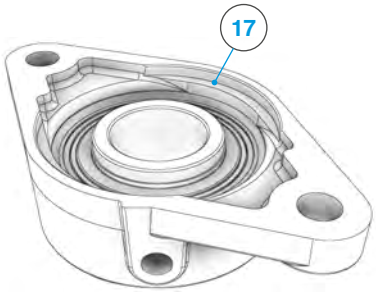

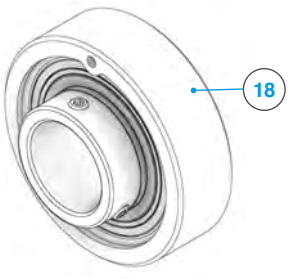

1	Housing
2	Bearing insert
3	Locating slot for bearing insert
4	Grease nipple for lubricant supply
5	Recess for better access to set screws
6	Slotted hole for mounting bolts
7	Punchings for additional dowel pins
8	Marking for alignment on the contact surface
9a	Groove for mounting protective caps (cast iron and stainless steel housing)
9b	Groove for attaching plastic caps (plastic housing
10	Contact surface
11	Mounting eye for threaded rod
12	Locating groove for mounting in stretcher frame WB
13	Thread for mounting a threaded spindle
14	Guide surface
15	Slot for angle adjustment
16	Dimple for additional dowel holes (not drilled)
17	Centring rim for precise positioning
18	C200 and C300 cartridge bearing units have a cylindrical outer diameter and are suitable for use as non-locating bearings.

1.3.3 Accessories

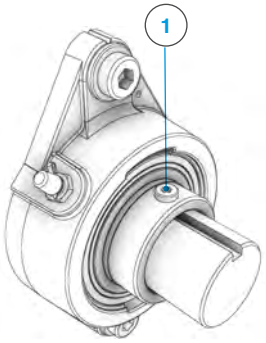

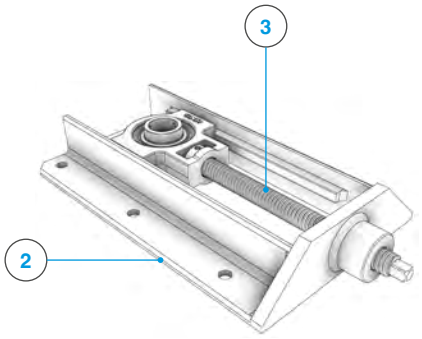

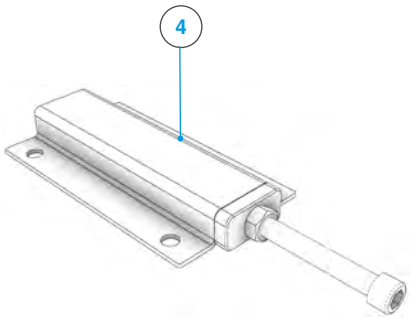

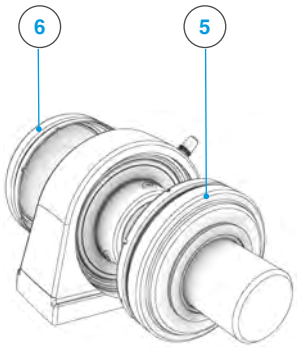



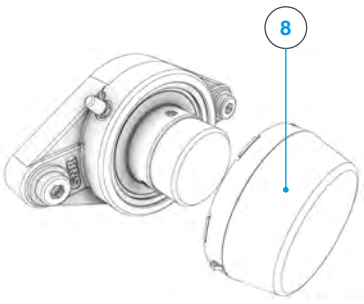

1	Floating bearing screw SH
2	Welded stretcher frame with guide rail for locating ...T200 take-up units
3	Trapezoidal threaded rod
4	Frame with threaded rod to accommodate ...SP200 tensioner units
5	Stainless steel protective cap (for through shafts)
6	Stainless steel protective cap (for shaft ends)
7	Pressed steel protective cap (painted yellow)
8	Plastic protective cap

2 Bearing selection

Various calculation methods can be used to determine the required size of the bearing insert. The most common calculation of for rating life and load ratings for rolling bearing technology is based on calculation methods in accordance with ISO 281 and ISO 76.

Before calculating the service life of the bearing, the forces acting on it must be determined. The required bearing size essentially depends on the load and the speed.

Operating status of the bearing	Load
• Mostly stationary • Rotating at very low speeds • Infrequent oscillating movements	Static
• Load mostly occurs when the bearing is rotating	Dynamic

2.1 Determination of the bearing size according to static load safety factor

In the case of very low speeds, infrequent oscillating movements or stationary loads, the insert must be designed according to the static load safety factor. In the static design, a safety factor is applied to prevent plastic deformation of the contact surfaces. For this purpose, the equivalent static bearing load must first be determined and then the static safety factor calculated.

If radial and axial loads occur simultaneously, the equivalent load value (P_0) is determined as follows:

$$P_0 = 0{,}6 \cdot F_r + 0{,}5 \cdot Fa \; [kN]$$

When $P_0 < F_r$ **, use** $P_0 = F_r$

The ratio S_0 can be used to check whether sufficient static dimensioning of the insert is guaranteed:

$P_0 =$ **Static equivalent loag** $[kN]$

It should be noted that this ratio does not represent a safety against breakdown, but a safety against excessive deformation in the rolling contact (ball/raceway).

$$S_0 = \frac{C_0}{P_0}$$

Standard values for the static safety factor S_0

Use case	S_0 min.
Requirements **for quiet** running and high running accuracy	2
Requirements normal **running and normal** running accuracy	1
Pronounced **impact loads***	1,5

*If the magnitude of the load is not known, S_0 values of at least 1.5 should be used.
If the magnitude of the impact loads is precisely known, lower values for S_0 can be used.

2.2 Bearing design and service life calculation

Service life is calculated according to the equation standardised in ISO 281:

$$L_{10} = \left(\frac{C}{P}\right)^3 \ [10^6 \ \textbf{Revolutions} \ ]$$

Or

$$L_{10h} = \left(\frac{C}{P}\right)^3 \cdot \frac{10^6}{60n} \ [h]$$

Symbols:

$\mathbf{L_{10}}$ =	Nominal service life achieved by 90% of all bearings	[Million revolutions]
$\mathbf{L_{10h}}$ =	Nominal service life achieved by 90% of all bearings	[Hours]
C =	Dynamic load rating	[kN]
P =	Dynamic equivalent load	[kN]
n =	Speed	[min^{-1}]

If radial and axial loads act on a bearing simultaneously, these must be converted into an equivalent load (P) required for the calculation as follows:

$$P = F_r \ \textbf{for} \ \frac{F_a}{F_r} \leq e$$

$$P = X \cdot F_r + Y \cdot F_a \ [kN] \ \textbf{for} \ \frac{Fa}{Fr} > e$$

(see table 2)

Symbols:

P =	Dynamic equivalent load	[kN]
F_r =	Radial load	[kN]
F_a =	Axial load	[kN]
X =	Dynamic radial load factor	
Y =	Dynamic axial load factor	
f_0 =	Calculation factor found in bearing unit dimension tables	
e =	Limiting value for $\frac{F_a}{F_r}$	
C_0 =	Radial static load rating found in bearing unit dimension tables	[kN]

Table 2

Load ratio F_a / F_r						
$\frac{f_0 \cdot F_a}{C_0}$	All inserts with labyrinth seal L4 and CS and MUC series			All other inserts		
	e	X	Y	e	X	Y
0,172	0,19	0,56	2,3	0,29	0,46	1,88
0,345	0,22		1,99	0,32		1,71
0,689	0,26		1,71	0,36		1,52
1,03	0,28		1,55	0,38		1,41
1,38	0,3		1,45	0,4		1,34
2,07	0,34		1,31	0,44		1,23
3,45	0,38		1,15	0,49		1,1
5,17	0,42		1,04	0,54		1,01
6,89	0,44		1	0,54		1

NOTE

The formulae and methods given above are generally sufficient to determine the L_{10} service life of a bearing unit. If further influencing factors need to be taken into account, the extended service life calculation according to ISO 281:2007 must be used.

For further information, please see our NTN ball and roller bearings catalogue:

Calculation example:

L_{10h} service life of pillow block unit UCP210

Operating conditions

Radial load: $\mathbf{F_r = 2\ kN}$

Axial load: $\mathbf{F_a = 1{,}7\ kN}$

Speed: $\mathbf{n = 1800\ min\text{-}1}$

Bearing unit data: $\mathbf{C = 35{,}1\ kN}$
$\mathbf{C_0 = 23{,}2\ kN}$
$\mathbf{f_0 = 14{,}4}$

Load ratio F_a / F_r						
$\frac{f_0 \cdot F_a}{C_0}$	All inserts with labyrinth seal L4 and CS2 series			All other inserts		
	e	X	Y	e	X	Y
0,172	0,19		2,3	0,29		1,88
0,345	0,22		1,99	0,32		1,71
0,689	0,26	0,56	1,71	0,36	0,46	1,52
1,03	0,28		1,55	0,38		1,41
1,38	0,3		1,45	0,4		1,34

Equivalent dynamic bearing load:

$$P = X \cdot F_r + Y \cdot F_a \quad [kN]$$

Determination of the radial and axial factor:

1. $\frac{F_a}{F_r} = \frac{1{,}7\ kN}{2\ kN} = 0{,}85$

2. $\frac{f_0 \cdot F_a}{C_0} = \frac{14{,}4 \cdot 1{,}7\ kN}{23{,}2\ kN} = 1{,}055$

3. $\frac{F_a}{F_r} = 0{,}85 > e = 0{,}38$

The radial and axial factor can be seen in Table 2.

4. $P = 0{,}46 \cdot 2\ kN + 1{,}41 \cdot 1{,}7\ kN = 3{,}32\ kN$

$$L_{10h} = \left(\frac{C}{P}\right)^3 \cdot \left(\frac{10^6}{60n}\right) \quad [h]$$

$$L_{10h} = \left(\frac{35{,}1}{3{,}32}\right)^3 \cdot \left(\frac{10^6}{60 \cdot 1.800}\right) = 10.942\ h$$

1,055 is assigned to the nearest value from **Table 2** → 1,03 which gives an e value of 0.38.

NOTE

This type of calculation is approximate but usually sufficient. For more precise calculations, values must be determined by interpolation.

$X = 0{,}46$ $Y = 1{,}41$

Result:

The theoretical L_{10h} service life of pillow block unit UCP210 under normal operating conditions is **10,942 hours**

2.3 Load capacity

In most cases, it is sufficient to select a bearing unit based on the radial load capacity of the insert. However, there are some cases where other factors must also be considered, **resulting in further restrictions**.

2.3.1 Large axial loads

The axial load capacity of the insert depends mainly on the way it is mounted on the shaft. The axial loads can be calculated using the values given in **Table 1**.

To achieve the greatest possible axial load capacity for each shaft fixing method, ensure that it is fixed with the specified tightening torque. → **For tightening torques, see chapter 2.10.2.**

Table 1

	Shaft fixing method	Maximum axial load capacity in relation to dynamic load rating*
1	Set screw	25%
2	Eccentric collar	25%
3	Adapter sleeve	20%

* The specifications refer to mounting on unhardened shafts and compliance with the recommended tightening torques

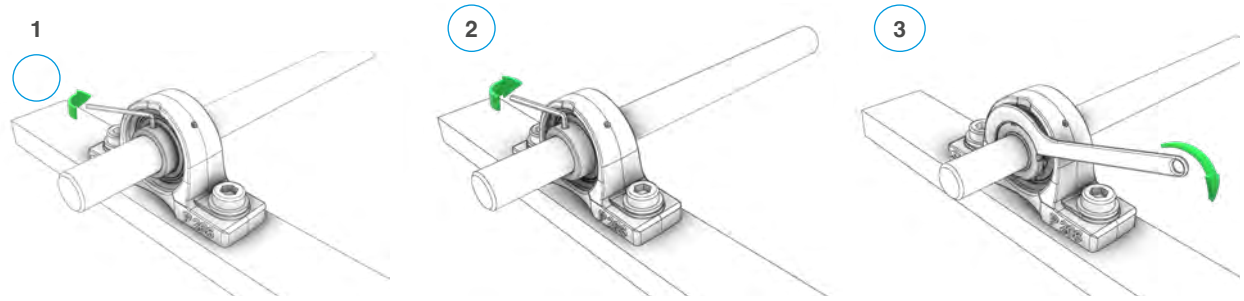

For larger axial loads, vibrations or shock loads, it is recommended that the inner ring is supported against a stepped shaft shoulder and possibly fixed with a locknut and lock washer. In this case, the axial load capacity of the insert can be fully utilised, as with standard deep groove ball bearings.

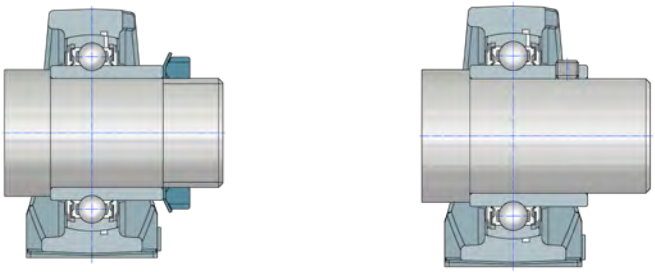

Inner ring supported against stepped shaft shoulder

NOTE

The axial load must never exceed **0.5 times** the radial static load rating C_0**!**

2.3.2 Housing material and design

With one exception for take-up units, no restrictions need to be considered for housings made of cast iron or stainless steel. However, when housings made of pressed steel or thermoplastic are used, in addition to the static or dynamic load capacity of the bearing insert, it must also be noted that loads are only partially permissible in certain directions.

Maximum load capacity of pressed steel housings

Material	Design	Radial direction		Axial direction	
Pressed steel	Flange		C·0,25		C·0,1
	Pillow block		C·0,1		C·0,1

Maximum load capacity of thermoplastic housings

Material	Design	Radial direction			Axial direction	
Thermoplastic	Flange	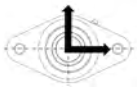	≤ size 206	C·0,6	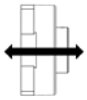	C·0,2
			> Size 206	C·0,5		
	Pillow block		≤ size 206	C·0,6		
			> Size 206	C·0,4		
	Tapped base pillow block		Upward force	C·0,3		

C = Dynamic radial load rating of insert

NOTE

The stated values refer to applications at room Temperature (approx. 22°C).
At higher Temperatures, the maximum permissible loads decrease further.

The following applies to the T200 and T300 series:

For take-up units with grey cast iron housings, the maximum load is limited to C·0.3 for the tensile load normally applied.

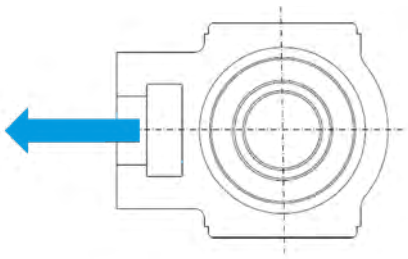

NOTE

For questions about calculation and design, please use our Technical Support service.

2.4 Speeds

The maximum speeds depend not only on the geometry of the bearing but also on the tolerance of the shaft diameter. The limiting speeds can be found in **Tables 3a, 3b.**

In the application, the maximum speed is also limited by **two factors**:

1. **Shaft fixing method:** Due to vibrations and imbalance
2. **Seal type:** Due to friction

2.4.1 Mechanical limitation of speed according to shaft fixing method

	Eccentric collar	Set screw	Adapter sleeve	Tight fit	Floating bearing screw
Fixing method	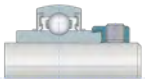		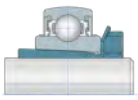	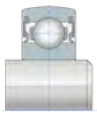	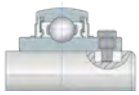
Limiting speed	Value according to **Table 3a, 3b**		Shaft tolerance j7 value according to **table 3a, 3b**		For low speeds and moderate loads

Limiting speeds for 200 series bearing inserts according to shaft tolerance [min^{-1}]

Table 3a

Bore index		j7	h6	h7	h8	h9
Metric / X-series	Inch					
201-203*	**201-08 to 203-11***	6700	6000	5300	3800	1400
201-203	**201-08 to 203-11**	6000	5400	4800	3400	1200
204	**204-12**	6700	5750	4800	3400	1200
205	**205-14 to 205-16**	5600	4800	4000	3000	1000
206	**206-18 to 206-20**	4600	4000	3400	2500	850
207	**207-20 to 207-23**	4000	3500	3000	2150	750
208 / X07	**208-24 to 208-25**	3600	3100	2600	1900	670
209 / X08	**209-26 to 209-28**	3200	2800	2400	1700	600
210 / X09	**210-30 to 210-31**	2900	2550	2200	1550	560
211 / X10	**211-32 to 211-35**	2600	2300	2000	1350	500
212 / X11	**212-36 to 212-39**	2400	2100	1800	1200	450
213	**213-40**	2250	2000	1700	1100	430
214 / X12	**214-43 to 214-44**	2100	1850	1600	1050	400
215 / X13 / X14	**215-47 to 215-48**	2000	1750	1500	1000	380
216 / X15	**216-51**	1900	1650	1400	950	340
217 / X16	**217-52**	1800	1550	1300	900	320
218	**218-56**	1700	1450	1200	800	300

*Only for bearing inserts US, ES, SES series

Limiting speeds for 300 series bearing inserts according to shaft tolerance [min^{-1}]

Table 3b

Bore index		j7	h6	h7	h8	h9
Metric	Inch					
305	**305-14 to 305-16**	5000	4300	3600	2600	900
306	**306-18 / 306-19**	4350	3750	3100	2250	800
307	**307-20 to 307-23**	3850	3300	2750	2000	700
308	**308-24**	3400	2950	2450	1750	630
309	**309-26 to 309-28**	3000	2600	2200	1550	560
310	**310-30 / 310-31**	2650	2350	2000	1400	500
311	**311-32 / 311-35**	2400	2100	1800	1300	450
312	**312-36 / 312-39**	2200	1950	1700	1200	420
313	**313-40**	2050	1800	1530	1100	380
314	**314-43 / 314-44**	1900	1650	1400	980	360
315	**315-47 / 315-48**	1800		1300	900	340
316		1700	1450	1200	850	320
317	**317-52**	1600	1400	1150	800	300
318	**318-56**	1500	1300	1100	750	280
319		1400	1200	1000	700	260
320	**320-64**	1300	1150	950	670	240
321		1250	1065	880	630	220
322		1200	1000	810	570	200
324		1100	950	750	530	190
326		1000	850	670	480	180
328		900	750	600	430	160

For most applications, set screws provide sufficiently secure fixing of the inner rings to the shaft. For set screw and eccentric ring mounting, it is recommended to shafts manufactured **to h6 to h9 for the bearing seats**. If operating conditions difficult, for example vibrations or shocks, a light interference fit is preferable.

2.4.2 Limitation of speed by seal type

To calculate the permissible speed of the seal, take the factor of the seal type (**see Table 4**) and multiply it by the limiting speed values j7 of the respective bearing insert, see **Table 3a, 3b**.

$$n_{zul} = fd \cdot n$$

f_d = **Seal reduction factor**

n = **Speed** → **Table 3a, 3b, column J7**

If the speed is limited by the seal and the shaft tolerance, the lower value is to be used as the maximum speed.

Seal reduction factor f_d

Table 4

Seal type	1-Lip seal	Labyrinth seal	3-Lip seal	Multiple seal	High performance seal
	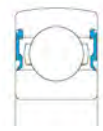		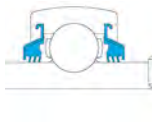	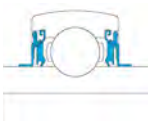	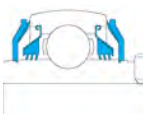
f_d	1	1	0,3	0,6	0,25

Calculation example:

Calculation of the limiting speed of bearing insert UC210G2L3 Seal (1) Mounted on an h8 shaft (2).

Type: ..... Triple lip seal L3

Shaft fixing method: .Set screw

1. Limiting speed due to bore size and shaft tolerance

Bore index		j7	h6	h7	(2) h8	h9
Metric / X-series	Inch					
201-203*	201-08 to 203-11*	6700	6000	5300	3800	1400
(1) 201-203	201-08 to 203-11	6000	5400	4800	(3) 3400	1200
210 / X09	210-30 to 210-31	2900	2550	2200	1550	560

The limiting speed value from the table is 1,550 min^{-1} (3)

2. Limiting speed due to seal

Bore index		(4) j7	h6	h7	h8	h9
Metric / X-series	Inch					
201-203*	201-08 to 203-11*	6700	6000	5300	3800	1400
201-203	201-08 to 203-11	(5) 6000	5400	4800	3400	1200
(1) 210 / X09	210-30 to 210-31	2900	2550	2200	1550	560

j7 value (4) 2.900 min^{-1} (5) → **Table 3a**

Seal reduction factor 0,3 → **Table 4**

Permissible seal speed: *2,900 min^{-1} x 0.3= 870 min^{-1}*

Result:

The maximum speed should not exceed 870 $min^{(-1)}$.

2.5 Lubrication

2.5.1 Environmentally-friendly disposal



When re lubricating the units, ensure that the old grease is disposed of properly.

2.5.2 Task of the lubricant

1. Reduction of friction and wear through the formation of a load-bearing lubricating film
2. Prevention of corrosion
3. Protection against the ingress of particles or contamination by forming a lubricant barrier
4. Noise reduction

The lubricant therefore has to fulfil a variety of tasks. 55% of all premature bearing failures can be attributed to inadequate lubrication.

2.5.3 Lubricants and their characteristics

Depending on the bearings used, the free volume is filled 30 to 90% with high-quality grease at the factory. Additional lubrication is not required under normal operating conditions. The greases used in SNR bearing inserts have the following technical characteristics:

Grease type	Thickener	Colour	Base oil	Designation according to DIN 51825	Temperature range [°C]	Density [g/cm³]	Consistency DIN 51 818 NLGI class	Speed characteristic value* n · Dm [min⁻¹· mm]	Viscosity at 40°C [mm²/s]
Universal / Standard	Lithium-complex	Brown	Mineral oil	K2K-20	-20 to +120	0,9	II	500 000	100
High Temperature T20	PTFE	White	PFPE	KPF2U-30	-30 to +260	1,96	II	300 000	400
Low Temperature T04	Lithium	Yellow-brown	Synthetic	K2K-60	-60 to +120	0,9	II	--	25
Food grade MUC / SUC	Aluminium complex	White	Synthetic	KPF2K-20	-20 to +120	0,89	II	--	220
Food-grade (solid) LSA / FG1 ("Sentinel")	Polymer matrix	White	Mineral oil	--	-10 to +80 (+100°C Peak)	-	--	35000**	150
Agriculture AGR	Barium complex	Light brown	Mineral oil	KP1/2K-20L	-20 to +130	0,97	I/II	350 000	225

* n · Dm is a speed parameter where n is the speed in min-1 and Dm is the mean bearing diameter (d+D)/2.
** n · Dm value applies to applications at room Temperature

Lubricating greases are usually composed of a base oil and thickener (soap). The base oils can be mineral oil-based or synthetic. Thickeners can have metal, organic or inorganic bases.

Specific properties are achieved by mixing additive packages.

The greases used in SNR bearing inserts are supplied in consistency classes I/II. This index is standardised in accordance with the National Lubrication Grease Institute (NLGI) and indicates the consistency of the lubricating grease:

NLGI classes	Worked Penetration Range, (DIN ISO 2137)	Consistency
0	385-355	Semi-liquid
1	340-310	Very soft
2	295-265	Soft
3	250-220	Medium
4	205-175	Medium hard

The base oil viscosity indicates the viscosity of the base oil at a Temperature of 40°C in cSt (mm/s^2).

The dropping point indicates the Temperature above which the lubricating grease decomposes and droplets form. This Temperature must not be confused with the significantly lower upper service Temperature of the lubrication.

Bearing inserts made of stainless steel or for high-Temperature applications are filled with grease in accordance with the United States Department of Agriculture (USDA) or National Sanitary Foundation (NSF) H1 standard, which currently places the strictest requirements on the hygiene and purity of the raw materials used in the lubricant. This lubricant is suitable for occasional contact with food.

2.5.4 Miscibility

If lubricants with different properties are mixed, this can lead to undesirable changes in consistency, viscosity or, in the worst case, lead to failure of the lubricant.

However, if it is unavoidable to mix two different lubricants, the miscibility of the thickener and base oil must always be ensured.

NOTE

For more information on miscibility, please refer to our lubrication catalogue:

2.5.5 Relubrication

Regular relubrication is necessary under extreme operating conditions, such as continuous operation at high speeds, high ambient Temperatures (above +70°C operating Temperature), heavy loads and impacts as well as in very damp or dirty environments.

SNR housings are equipped with lubrication grooves which correspond to the holes in the insert OD. The lubricant is fed into the bearing through the grease nipple in the housing and the corresponding lubrication holes in the outer ring of the bearing insert.



SAFETY NOTE

Maintenance work on machines can be dangerous. To protect health and avoid accidents, the safety regulations must be observed and complied with.

During the relubrication process, it is important that old grease can freely escape from the insert seal gap, which is why relubrication should be carried out during operation if possible (ideally below operating Temperature). Particular care must be taken to ensure that grease is injected slowly and without excessive pressure to prevent damage to the seal.

We recommend the following greases for relubrication

Grease type	SNR option
Universal / Standard	LUB UNIVERSAL LUB UNIVERSAL+
High Temperature T20	LUB ULTRA HIGH TEMP
Low Temperature T04	LUB LOW TEMP
Food MUC / SUC	LUB FOOD GR LUB FOOD

NOTE

The greases shown for relubricating the bearing inserts are recommendations with regard to the miscibility of the base oil and thickener and their basic properties. No guarantee can be given that the specified lubricant is suitable for the intended application and its operating conditions.

2.5.6 Relubrication intervals

Relubrication intervals depend on the operating conditions of the bearing unit. Depending on its composition, high Temperatures can cause the lubricant to deteriorate more quickly, so the bearing may require more frequent relubrication with new grease.

Table 5 gives guide values for relubrication intervals. Using the calculations given in the **SNR Lubrication** catalogue, more precise relubrication intervals can be determined, taking into account the operating and environmental influences.

Table 5

Type of bearing insert	Speed characteristic [n · Dm]	Environmental conditions	Operating Temperature [°C]	Relubrication interval	
				Hours	Period
Universal / Standard	40 000 max.	normal	-20 to +80	1500 to 3000	all 6 to 12 months
	70 000 max.	normal	-20 to +80	1000 to 2000	all 3 to 6 months
	70 000 max.	normal	+80 to +100	500 to 700	1x per month
	70 000 max.	Very dusty	-20 to 100	100 to 500	1 to 4x per month
	70 000 max.	Some water spray	-20 to 100	30 to 100	1 to 7 times a week
High Temperature (T20)	70 000 max.	normal	+100 to +150	300 to 700	1x per month
	70 000 max.	normal	+150 to +200	100	1x per month
Low Temperature (T04)	70 000 max.	normal	-40 to +100	1000 to 2000	all 3 to 6 months



2.5.7 Relubrication quantities

The relubrication quantity depends on the size of the bearing insert. The table provides recommendations in grams, based on the universal grease with a density of 0.9 [g/cm3]. If lubricants with a different density are used, the quantity must be calculated accordingly.

EX UC UK 200 Series	[g]
201	1,1
202	1,1
203	1,1
204	1,1
205	1,3
206	1,9
207	2,7
208	3,5
209	4,1
210	4,6
211	6
212	8,5
213	10,5
214	12
215	13
216	15,5
217	16,5
218	21

EX UC UK 300 Series	[g]
305	2
306	3
307	4,3
308	5,5
309	7,5
310	10,5
311	13
312	16,5
313	20
314	23,5
315	27,5
316	33
317	38
318	45
319	50
320	60
321	70
322	85
324	100
326	125
328	150

ES US	[g]
201	0,6
202	0,6
203	0,6
204	0,6
205	1,1
206	1,7
207	2,5
208	3,3
209	4
210	4,5
211	6,3
212	8,4

LK	[g]
204	0,8
205	1
206	1,8
207	2,3
208	3,2
209	3,4
210	4,3

UCX	[g]
07	3,5
08	4,1
09	4,6
10	6
11	8,5
12	10,5
13	12
14	12
15	15,5
16	16,5

2.5.8 Grease nipples & adapters

Grease nipples are provided with one-piece housings. Information on the threads and positioning on each housing can be found in the dimension tables.



To use automatic lubricators, for example, reducers and angled adapters can be screwed into the lubrication hole. In addition, the position of the grease nipple or lubricator can be changed by using hoses in order to achieve better accessibility. An overview of suitable accessories can be found in the **SNR Lubrication** catalogue.

2.6 Temperature ranges

Normal Temperature

Standard bearing units are suitable for many applications in the Temperature range from -20°C to +100°C.

High Temperature

SNR bearing inserts from the T20 series are designed for permanent use in high-Temperature applications up to +200°C.

The plastic caps fitted to the grease nipples are not suitable for high Temperatures and must be removed before operation.

T20 bearings are filled with a long-term lubricating grease designed for high Temperature resistance. This quality lubricant can be used for short-term Temperature peaks up to +260°C. Thanks to the special heat treatment of the bearing components, the bearing remains dimensionally stable and enables problem-free operation at high Temperatures.

The characteristic black oxide coating is Temperature-resistant up to the maximum recommended operating Temperature.

SNR high-Temperature bearing inserts with extended inner ring on both sides UC2..G2T20 and EX2..G2T20 are equipped with labyrinth seals. This consists of two pressed steel discs that are arranged in parallel and prevent the ingress of coarse impurities.
Flat back bearing inserts with the inner ring extended only on one side US2..G2T20 and ES2..G2T20 are equipped with a 1- Lip seal. The contact seal consists of a plate covered with a vulcanised silicone rubber sealing lip.

T20 bearing inserts are equipped with an eccentric collar or set screws for mounting on a shaft. The set screw variant is also suitable for converting to a floating bearing, for example if axial linear expansion of the shaft is to be expected due to thermal influences. In this case, the two included set screws should be replaced with an optionally available floating bearing screw. This screw is guided axially in a longitudinal groove in the shaft **(chapter 2.7)**.

Floating bearing screws can be used for light to medium loads and low shaft speeds.

Low Temperature

Bearing inserts labelled **T04** are available for applications below the normal Temperature range (down to -40°C). They have a pressed steel cage and are filled with a low-Temperature grease.

Bearing unit designation example: UCP206T04

Further information on the lubricants used can be found in chapter 2.5.3.

2.7 Selection of bearing arrangement

2.7.1 Floating bearing arrangement

Bearing inserts can only absorb limited forces in the axial direction. If components expand differently during operation due to thermal influences, strong forces can act on a bearing in the axial direction. These forces can be minimised with an axially displaceable bearing.

In this case, one bearing is mounted to the shaft as a "fixed / locating bearing". It can withstand both axial and radial loads. The second axially displaceable bearing, which only supports radial loads as a "floating bearing", compensates for shaft expansion. The following methods, for example, can be used to achieve a floating bearing design.

Floating bearing by means of Floating bearing screw

Use of a Floating bearing screw is a very simple method to convert fixed bearing inserts into floating ones (**Fig. 1**). All bearing units with inserts from the UC200 or UC300 series are suitable for this method. Both set screws are removed from the inner ring and replaced with a Floating bearing screw (SH).

To enable axial displacement, a groove must be machined into the shaft, which serves as a guide for the screw. (**For dimensions, see Table 6a, 6b**)

This method is suitable for bearing arrangements with low speeds and moderate loads. The shaft tolerance must be selected so that axial displacement of the inner ring on the shaft is possible.

As a guide value for shaft tolerance, we recommend h7 for normal Temperatures.

To reduce friction, the sliding and contact surfaces should be coated with a suitable assembly paste before installation.

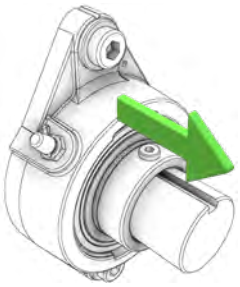

Figure 1
Floating bearing screw and groove in the shaft enable Displacement in axial direction

Floating bearing by means of cartridge bearing unit

Standard cartridge bearing units from the C200 or C300 series can be used to allow axial movement. The cylindrical outer surface of this housing design, machined to tolerance h7, can be installed in a machine housing with an appropriate fit tolerance (recommended fit: H7 or G7) (**Fig. 2**). It is mounted to the shaft via the bearing insert.

To reduce friction, the sliding and contact surfaces should be coated with a suitable assembly paste before installation.

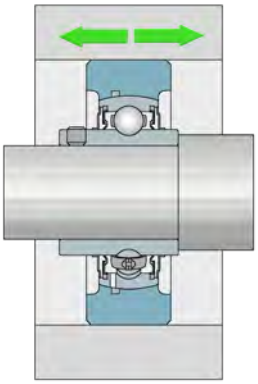

Figure *2*
The cartridge bearing unit is guided via its cylindrical outer diameter in a machine housing

Floating bearing screws and compatible bearing inserts

For bearing inserts with set screw locking Series 200

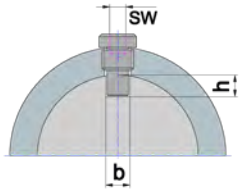

Dimensions of the shaft groove

Table 6a

Designation		Connection dimensions [mm]				Recommended tightening torque
Bearing	Floating bearing screw	h	b	Thread	Socket width (SW)	[Nm]
UC201	SH 06 x 110	3	4,5	M6x1	3	12
UC202	SH 06 x 100	3,5	4,5	M6x1	3	12
UC203	SH 06 x 090	3,5	4,5	M6x1	3	12
UC204 / US204	SH 06 x 075	3,5	4,5	M6x1	3	12
UC205 / US205	SH 06 x 075	3,5	4,5	M6x1	3	12
UC206 / US206	SH 06 x 090	4,5	4,5	M6x1	3	12
US207	SH 06 x 100	4,5	4,5	M6x1	3	12
UC207	SH 08 x 105	4,5	6,5	M8x1	4	18
UC208 / US208	SH 08 x 105	5	6,5	M8x1	4	18
UC209 / US209	SH 08 x 105	5	6,5	M8x1	4	18
US210	SH 08 x 105	5,5	6,5	M8x1	4	18
UC210	SH 10 x 110	6	7,5	M10x1.25	5	35
US211	SH 08 x 115	5,5	6,5	M8x1	4	18
UC211	SH 10 x 125	6	7,5	M10x1.25	5	35
UC212 / US212	SH 10 x 135	6,5	7,5	M10x1.25	5	35
UC213	SH 12 x 125	5,5	7,5	M12x1.25	6	60
UC214	SH 12 x 145	7	9,5	M12x1.25	6	60
UC215	SH 12 x 145	7	9,5	M12x1.25	6	60
UC216	SH 12 x 155	7,5	9,5	M12x1.25	6	60
UC217	SH 12 x 175	8	9,5	M12x1.25	6	60
UC218	SH 12 x 175	7,5	9,5	M12x1.25	6	60

For bearing inserts with set screw locking Series 300

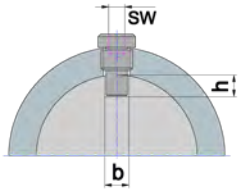

Dimensions of the shaft groove

Table 6b

Designation		Connection dimensions [mm]				Recommended tightening torque [Nm]
Bearing	Floating bearing screw	h	b	Thread	Socket width (SW)	
UC305	SH 06 x 090	4,5	4,5	M6x1	3	12
UC306	SH 06 x 110	4,5	4,5	M6x1	3	12
UC307	SH 08 x 105	4	6,5	M8x1	4	18
UC308	SH 10 x 125	5	7,5	M10x1.25	5	35
UC309	SH 10 x 135	5,5	7,5	M10x1.25	5	35
UC310	SH 12 x 146	5,5	9,5	M12x1.5	6	60
UC311	SH 12 x 156	6	9,5	M12x1.5	6	60
UC312	SH 12 x 156	5,5	9,5	M12x1.5	6	60
UC313	SH 12 x 175	7	9,5	M12x1.25	6	60
UC314	SH 12 x 176	6	9,5	M12x1.5	6	60
UC315	SH 14 x 200	8	10,5	M14x1.5	6	95
UC316	SH 14 x 200	6,5	10,5	M14x1.5	6	95
UC317	SH 16 x 215	7,5	12,5	M16x1.5	8	147
UC318	SH 16 x 235	9	12,5	M16x1.5	8	147
UC319	SH 16 x 235	8,5	12,5	M16x1.5	8	147
UC320	SH 18 x 250	8,5	13,5	M18x1.5	8	205
UC321	SH 18 x 250	8	13,5	M18x1.5	8	205
UC322	SH 18 x 300	11	13,5	M18x1.5	8	205
UC324	SH 18 x 300	9,5	13,5	M18x1.5	8	205
UC326	SH 20 x 330	10	15,5	M20x1.5	10	287
UC328	SH 20 x 330	8,5	15,5	M20x1.5	10	287

2.7.2 Misalignment

Thanks to the spherical bearing seat, SNR housing bearings are able to compensate for misalignment. The bearing insert can move in all directions. Misalignment of the shaft is therefore compensated to a certain degree. However, this self-adjustment should only be necessary once and must not occur during operation. Units with pressed steel housings should be adjusted before the housing bolts are tightened.

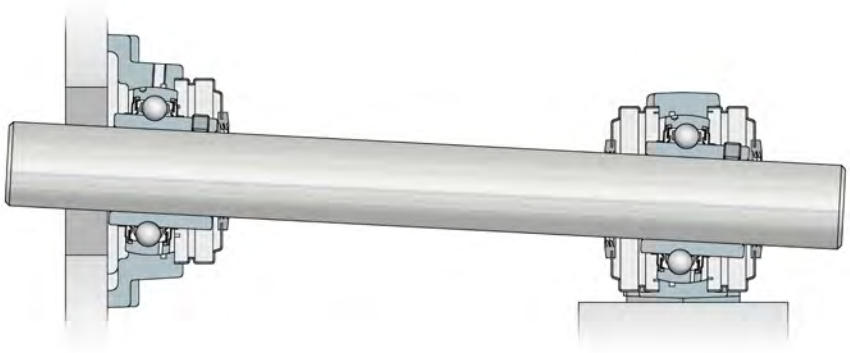

Slight misalignment of the shaft is acceptable, but depends on the application

Maximum permissible misalignment

± 5°	If no relubrication is required
± 5°	If the bearing unit is fitted with a closed protective cap
± 2°	If relubrication is required
± 1°	If the bearing unit is fitted with an open protective cap

2.7.3 Mounting surface

Although one advantage of bearing units is that they easy to install, the following points must be observed to achieve the calculated service life:

- Ensure the mounting surface is **sufficiently rigid**.
- Fully utilise the contact surface of the housing.
- Ensure the mounting surface has **a flatness tolerance of max. IT8** (diagonally measured). ➔ Deformation of the housing caused by insufficient evenness of the mounting surface can lead to deformation of the bearing seat and thus to premature failure.
- Observe **the tightening torques** of the mounting bolts.
- We recommend **a roughness of Ra≤ 12.5 µm** for the mounting surface.

2.7.4 Specification of the shaft

SNR bearing units do not place any special demands on the shaft due to their type of mounting. Commercially available drawn shafts can be used.

No special surface treatment is required. We recommend **shaft materials** with a tensile strength of at least **500 N/mm²**. For easier mounting of the bearings, the shaft ends should be burr-free and chamfered.

Shaft tolerances

- Shafts of tolerance classes h6 to h9 are suitable for bearing inserts with eccentric collar or set screw locking.
- Shaft tolerance class h9 is sufficient for bearings with a tapered bore on an adapter sleeve. The cylindricity tolerance should be min. IT5.
- If operating conditions are demanding, for example with vibrations or shocks, a light press fit is preferable.

2.8 Mounting bearing units

SAFETY NOTE

To avoid personal injury and damage to property during installation, general safety regulations and the following installation information must be observed.

2.8.1 Tools required

The following tools are for the assembly and disassembly of SNR bearing units.

Purpose	Tools	Assembly instructions
For shaft mounting of bearing inserts **with set screw or floating set screw**	• Allen key • Torque spanner	**Chapter 2.9.1**
For shaft mounting of bearing inserts **with eccentric collar**	• Allen key • Torque spanner • Hammer, pin punch	**Chapter 2.9.2**
For shaft mounting of bearing inserts **with adapter sleeve**	• Hook spanner to DIN 1810 A • Hammer • Pin punch • Screwdriver The use of a mounting sleeve* is recommended for safe disassembly.	**Chapter 2.9.3**
For shaft mounting of bearing inserts with **a tight fit** (interference fit)	• Induction heating device for controlled heating of the bearing inner ring Example: SMART TEMP M	**Chapter 2.9.4**
For screw connections of the bearing units	• Torque spanner • Spanners or Allen keys of various sizes • Lever for inserting and removing bearing inserts Mounting bolt sizes for the bearing units can be found in the dimension tables. ➔ The recommended tightening torques for bolts can be found in the tables in **chapter 2.10**.	

* Assembly and disassembly tools can be found in our SNR Maintenance Tools catalogue.

NOTE

If possible, a torque spanner should be used to tighten the bolts!

2.8.2 Environmental preparation and safety instructions

- Installation must be carried out in a dust-free and dry environment.
- The workplace or assembly area must be cleaned before starting assembly. Ensure that tools are clean and used in accordance with safety instructions.

2.8.3 Bearing unit preparation

If not already screwed into the housing, the grease nipple must be fitted if relubrication is required. Stainless steel bearing units and thermoplastic units are supplied with the grease nipple already fitted.

The tolerance class for the bearing seat in the housing depends on the diameter. In order to prevent the outer ring from turning, smaller bearing inserts are held in place with a tight fit.

Bearings with a large outer diameter are fitted with an anti-rotation pin. (**Fig. 2**).

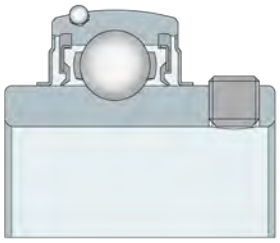

Figure 2
Bearing insert with anti-rotation pin in the outer ring

Bearing seat diameter	ISO tolerance class	Protection against twisting by:
< 180 mm	J7	Fitting seat
≥ 180 mm	H7	Anti-twist device

2.8.4 Fitting / alignment of bearing inserts

For fitting in one-piece housings, the bearing insert must be inserted perpendicularly into the insert location slots of the housing and tilted until the outer diameter is flush with the spherical bearing seat. A lever is required to fully tilt the bearing insert into the correct position.

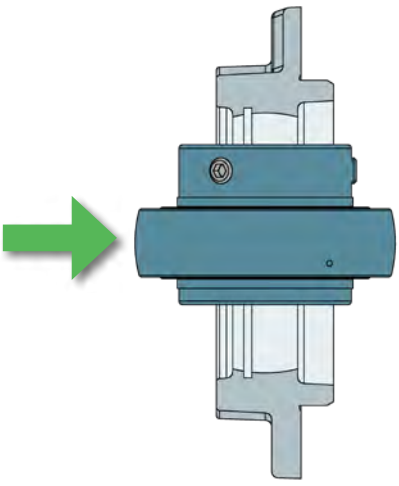

Insert bearing perpendicular to the insert location slots



Tilt downwards by hand until a lever can be inserted through the bore

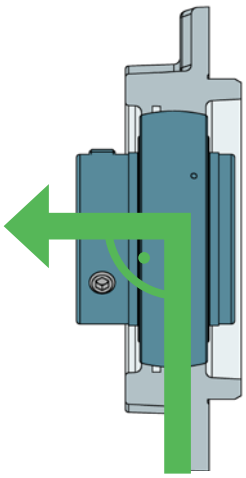

Tilt into the final position using a mounting lever (approx. 90° from original insertion position)

➔ To dismantle, carry out the steps in reverse order.

2.9 Assembly instructions

Before mounting, make sure that the mounting surface meets specifications with regard to shape tolerances such as flatness (**chapter on mounting surface 2.7.3**). Ensure that the shaft ends are free of burrs and have a chamfer to make it easier to slide on the bearing unit.

First, bolt the housing securely on the mounting surface before the inner rings of the insert are fixed in their final position on the shaft. This prevents axial distortion and thus premature failure of the bearing.

Direct **impacts to the inner ring of the bearing must be avoided at all costs**, as the force would be transferred through the rolling elements and the bearings could therefore be damaged.

After tightening the foot bolts and set screws/locknuts, turn the shaft by hand and check that it runs smoothly.

2.9.1 Assembly of bearing units with set screw locking

Assembly instructions

1 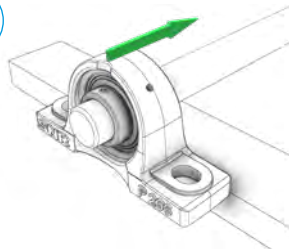	• Make sure that the set screws do not protrude into the bore of the bearing insert when they are pushed onto the shaft. • The bearing unit is pushed onto the shaft via the inner ring to the desired position. • Avoid hitting the housing or the shields / seals
2 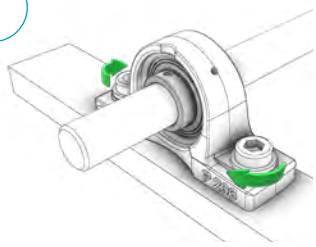	• Tighten the housing slightly using the mounting bolts. • Repeat the process at the other end of the shaft. • Tighten the housing securely to the mounting surface using the mounting bolts. • The recommended tightening torque must be observed (**chapter 2.10.1**).
3 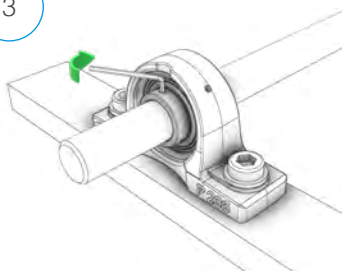	• Finally, tighten the set screws with the tightening torque specified in **chapter 2.10.2**. • Important! Tighten the two set screws evenly with increasing tightening torque. • The set screws must be checked for correct seating during inspections and maintenance.

2.9.2 Assembly of bearing units with eccentric collar mounting

Assembly instructions

1

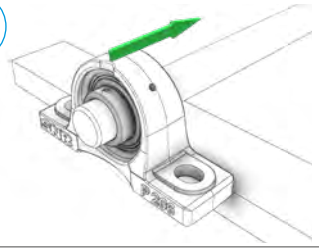

- First slide the bearing unit onto the shaft without the eccentric collar. (if the mounting side is facing the shaft end, otherwise in reverse order).
- Push the bearing unit onto the shaft via the inner ring until it reaches the desired position.
- Avoid hitting the housing or the centrifugal shields / seals.

2

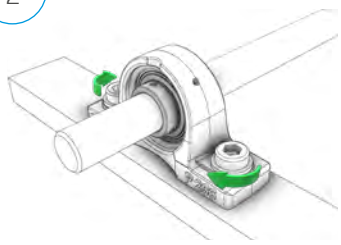

- Tighten the housing slightly using the mounting bolts.
- Repeat the process at the other end of the shaft.
- Bolt the housing securely to the mounting surface using the corresponding bolts.
- Observe the recommended tightening torque from **chapter 2.10.1**.

3

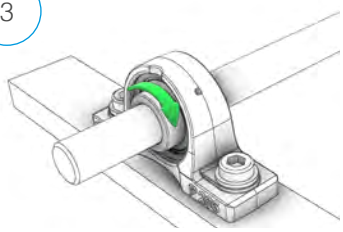

- Make sure that the set screw in the eccentric collar does not protrude into the bore of the bearing insert when it is pushed onto the shaft.
- Slide the eccentric collar over the shaft onto the lip of the inner ring.
- Turn the collar slightly until it lies flush against the inner ring. Then tighten the inner ring by hand in the direction of rotation of the shaft. *The direction of rotation of the shaft during operation = tightening direction.*

4

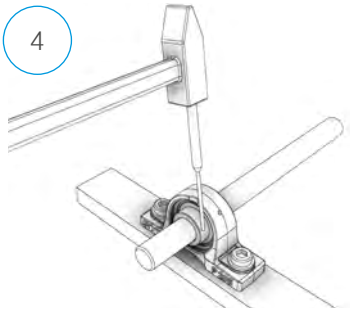

- Then fix the eccentric collar to the inner ring using a pin punch and hammer.

5

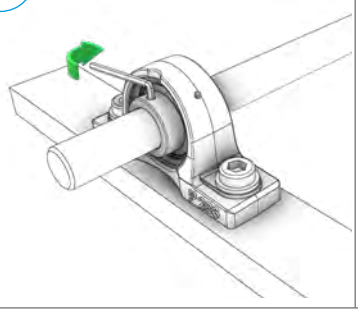

- Tighten the set screw with the recommended tightening torque from **chapter 2.10.2**.
- The set screws must be checked for correct seating during inspections or maintenance.

2.9.3 Assembly of bearing units with adapter sleeve mounting

Assembly instructions

1

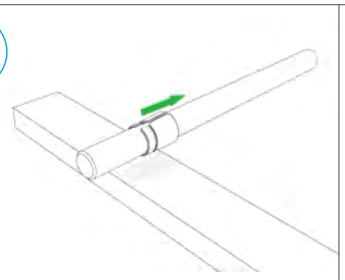

- Place the adapter sleeve, with the thread pointing towards the shaft end, on the corresponding position on the shaft. If necessary, use a screwdriver to slightly widen the adapter sleeve in the slot to make it easier to slide on.
  (if the mounting side is facing the shaft end, otherwise in reverse order).

2

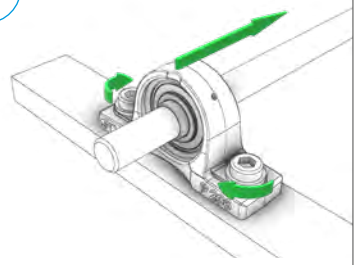

- Slide the bearing unit onto the shaft as well.
- Alignment: larger bore diameter in the direction of the adapter sleeve
- Align the unit and bolt it to the mounting surface. Tighten the bolts lightly.
- Repeat the process at the other end of the shaft.
- Then tighten the housing bolts with the recommended tightening torque. **Chapter 2.10.1**

3

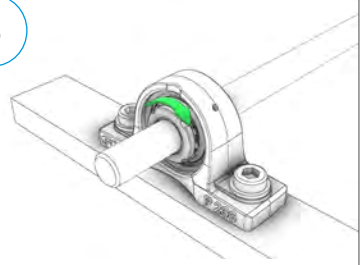

- Push the adapter sleeve into the inner ring by hand and continue until the tapered surfaces are in contact.
- Fit the lock washer (tabs pointing towards the shaft end) and screw the locknut onto the adapter sleeve by hand as far as it will go.

4

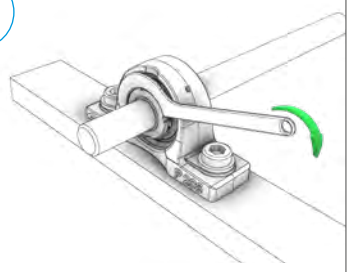

- Then tighten the locknut with a hook spanner.
- Tip: If the sleeve rotates, it can be fixed in place with a screwdriver or a second hook spanner in the sleeve slot on the back.
- See tightening torque notes in **chapter 2.10.3**

5

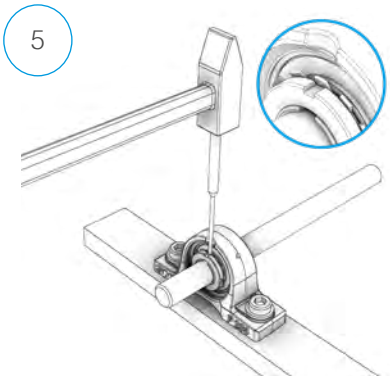

- Continue turning until the locknut recess meets the next possible lockwasher tab.
- Secure the adapter sleeve against loosening by bending the tab into the recess in the locknut using a pin punch.

Removal of adapter sleeves

- Lift the tab of the lock washer.
- Turn the locknut back two or three turns.
- Slide a sleeve with the appropriate diameter onto the shaft and press it against the face of the locknut.
- Use a hammer to strike the sleeve all round until the adapter sleeve is released from the inner ring

1

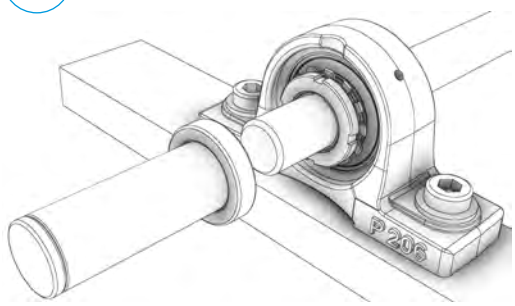

2

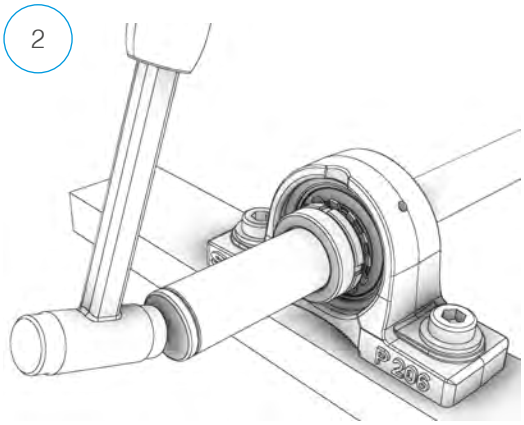

NOTE

For disassembly, we recommend the use of a mounting sleeve which, with the appropriate adapter, enables the bearing to be released easily and without damage.

For further information, please see our SNR Maintenance Tools catalogue:



2.9.4 Assembly of bearing units with a tight fit (interference fit)

CS200 series bearing inserts (**Fig. 3**) do not have any additional fastening options compared to the previous bearings. An interference fit on the inner ring guarantees a tight fit. With the help of an induction heating device, for example the SMART TEMP M from SNR (**Fig. 4**), the inner ring is heated in a controlled manner so that the bearing expands and can be easily mounted onto the shaft. Alternatively, the bearings can also be cold pressed on, for example with a mounting sleeve and impact ring. You will find suitable tools in our range.



Figure 3
CS200 series bearing insert without additional shaft fixing method



Figure 4
SMART TEMP M induction heating device for controlled heating of the bearing inner ring

2.10 Recommended tightening torques

2.10.1 Bearing housing bolt sizes

For example, screw to DIN 931 - strength class 8.8	Recommended tightening torque [Nm]
M6	12
M8	18
M10	35
M12	60
M14	95
M16	147
M18	205
M20	287
M24	497
M30	1015
M36	1820

2.10.2 Set screws

	Screw size	Width across flats (hexagonal socket) [mm / inch]	Recommended Tightening [Nm]
Metric	**M5x0.8**	2,5	3,5
	M6x1	3	5,5
	M8x1	4	11,5
	M10x1.25	5	22
	M12x1.25	6	33
	M12x1.5	6	33
	M14x1.5	6	42
	M16x1.5	8	64
	M18x1.5	9	75
	M20x1.5	10	120
Inch	**10-32UNF**	3/32	3,5
	1/4-28UNF	1/8	4
	5/16-24UNF	5/32	8
	3/8-24UNF	3/16	17
	7/16-20UNF	7/32	27
	1/2-20UNF	1/4	34
	5/8-18UNF	5/16	54,5
	3/4-16UNF	3/8	65

NOTE

For more information on the set screw sizes, please refer to the dimension tables in the catalogue or the online data sheets.

2.10.3 Locknuts for adapter sleeve mounting

Bearing insert	Tightening torque [Nm]	Tightening torque + angle	Hook spanner size
UK205G2H	49		38-45
UK206G2H	59		45-50
UK207G2H	78	58,4 Nm + 60°	52-55
UK208G2H	88		58-62
UK209G2H	108		65-70
UK210G2H	118		65-70
UK211G2H	157		68-75
UK212G2H	196		80-90
UK213G2H	225		85-92
UK215G2H	294		98-105
UK216G2H	314		98-105
UK217G2H	392	58,4 Nm + 90°	110-115
UK218G2H	431		120-130
UK305G2H	49		38-45
UK306G2H	78	58,4 Nm + 60°	45-50
UK307G2H	98		52-55
UK308G2H	118		58-62
UK309G2H	147	58,4 Nm + 90°	65-70
UK310G2H	196		65-70
UK311G2H	245		68-75
UK312G2H	294		80-90
UK313G2H	323		85-92
UK315G2H	490		98-105
UK316G2H	539		98-105
UK317G2H	637	58,4 Nm + 120°	110-115
UK318G2H	755		120-130
UK319G2H	833		120-130
UK320G2H	980		120-130
UK322G2H	1372	58,4 Nm + 150°	135-145
UK324G2H	1670		155-165
UK326G2H	2250	58,4 Nm + 160°	155-165
UK328G2H	2550		180-195
LK204G2H	15		30-32
LK205G2H	25		34-36
LK206G2H	37		45-50
LK207G2H	52		52-55
LK208G2H	75		58-62
LK209G2H	85		58-62
LK210G2H	98		68-75

Tightening torques for locknuts for bearing inserts in the UK and LK series

2.11 Housing fixation & positioning

If precise positioning of the bearing unit is required, some housings can be fixed using a spigot joint (**Fig. 5**) or internal centring (**Fig. 6**). The centring spigot prevents the fixing screws from being subjected to shear stress.

If there is no centring spigot or if it is not sufficient to absorb the radial load, cylindrical or tapered pins (**Fig. 7**) can fix the housing to the mounting surface and support the bolt connections. The exact positions of the holes are defined by cast-in centre marks in the housing.

Information on dowel holes and centring can be found in the following tables.

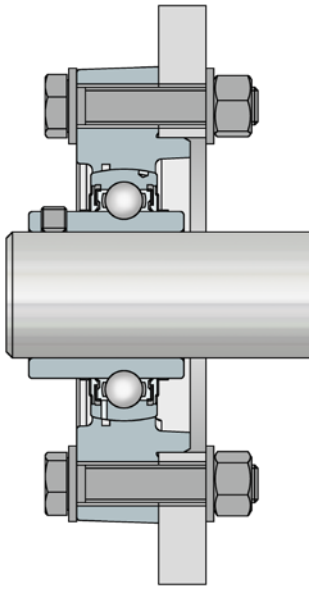

Figure 5
Bearing unit with external centring spigot

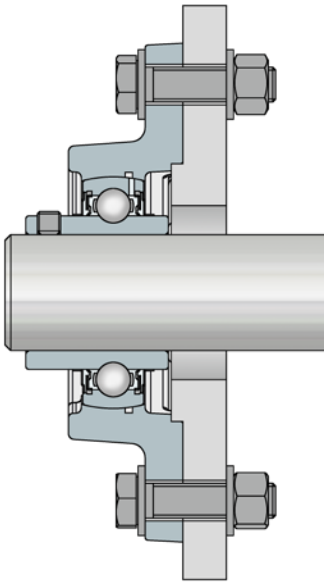

Figure 6
Bearing unit with internal centring spigot

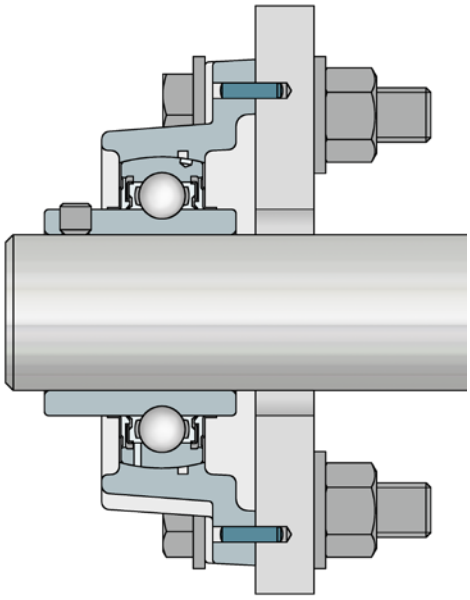

Figure 7
Bearing unit with additional pinning

3 Tolerances and dowel holes

3.1 Pillow blocks with dowel holes

Series		Dimensions [mm]			
P	PH	a	b	Housing foot thickness	Recommended pin Ø
203	**203**	5	8	15	3
204	**204**	5	8	15	3
205	**205**	6	9	16	3
206	**206**	6	13	18	3
207	**207**	6	11	19	4
208	**208**	9	12	19	4
209	**209**	9	12	20	5
210	**210**	10	13	22	5
211		10	13	22	6
212		10	17	25	6
213		9	18,8	27	6
214		9	15	27	6
215		9,5	16	28	6
216		11	17	30	8
217		11	17	32	8
218		11	18	34	10
305		5,5	12,5	16	4
306		6,5	11,5	19	4
307		8	13	21	5
308		9	13	23	5
309		10	14	25	6
310		10	15	28	6
311		12	19	31	8
312		13	22,5	33	8
313		12,5	22	36	10
314		13	21	40	10
315		13	26	40	10
316		15	30	45	10
317		15	30	45	10
318		15	30	50	10
319		20	32	50	10
320		20	32	55	13
321		20	32	55	13
322		22,5	35	60	13
324		25	35	70	13
326		29	35	80	13
328		29	35	80	16

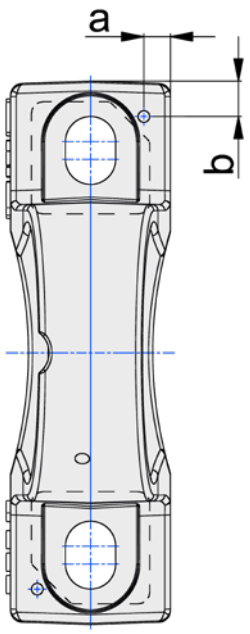

P, PH Series

Series	Dimensions [mm]			
PE	a	b	Housing foot thickness	Recommended pin Ø
204	10	59	14,5	3
205	12	59	14,5	3
206	13	72	17	3
207	14,5	73,5	19	4
208	16	81,5	19	4
209	16	88	21,5	5
210	18	91	21,5	5
211	20	101	22,5	6
212	20	110	25	6
214	21,5	119	27,5	6
215	22	121,5	27,5	6
216	26	132	30	8
218	28,5	151	35	10

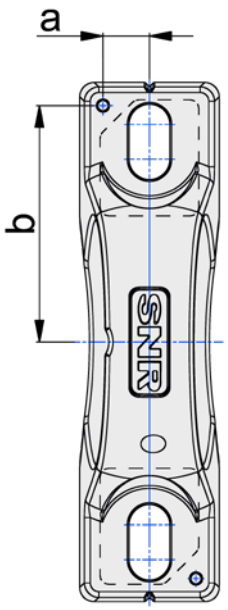

PE Series

3.2 Flanged housings with dowel holes

Series	Dimensions [mm]			
F	a	b	Housing thickness	Recommended pin Ø
203	6	30	9	3
204	6	30	9	3
205	6	34	9	3
206	6	35	10	3
207	7	38	12	4
208	8	40	12	4
209	8	43	14	5
210	8	47	14	5
211	8	47	15	6
212	8	50	15	6
213	9	52	15	6
214	9	54	20	6
215	9	54	20	6
216	10	55	20	8
217	10	58	20	8
218	11	62	20	10
305	6	37	9	4
306	7	40	11	4
307	8	46	12	5
308	8	48	13	5
309	8	48	14	6
310	9	52	15	6
311	10	55	16	8
312	10	56	17	8
313	11	56	17	10
314	11	62	20	10
315	11	65	20	10
316	11	70	22	10
317	11	70	22	11
318	12	78	24	10
319	12	80	24	10
320	14	85	26	13
321	14	85	26	13
322	14	90	29	13
324	14	95	34	13
326	15	105	39	13
328	17	120	42	16

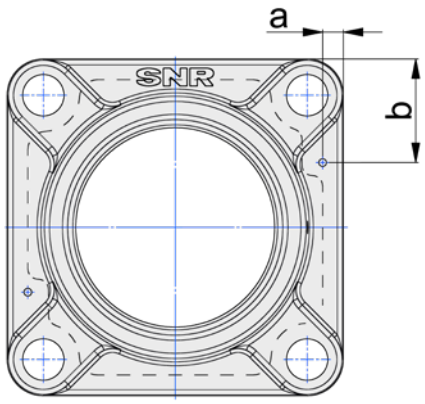

F Series

3.3 Flanged housings with internal centring spigot

Series	Dimensions [mm]					
FE	a	b	Housing thickness	Recommended pin Ø	Spigot-Ø H3+0.2	Depth A3+0.2
203	32	12	9,5	3	44,8	3,2
204	36	13	10	3	50,8	
205	40,5	15	11	3	63,5	
206	46	17	12	3	76,2	4
207	51	18	12,5	4	88,9	
208	57	20	13	4	88,9	
209	60,5	21	13	5	98,42	
210	63,5	22	13	5	101,6	
211	71	25	15	6	107,95	
212	77,5	27	16	6	125,4	
213	85	29	18	6	161,92	
214	85	29	18	6	161,92	
215	88,5	30	20	6	161,92	
216	88,5	30	20	6	161,92	
218	103,5	36	22	6	179,37	

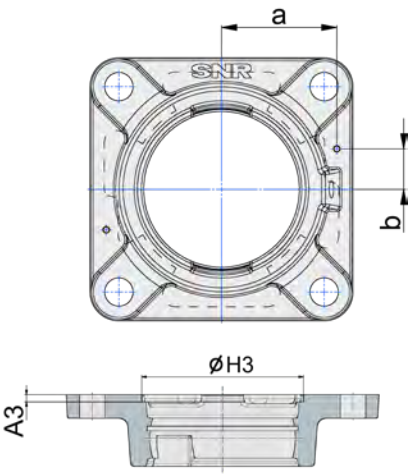

FE, FEX Series

Series	Dimensions [mm]					
FEX	a	b	Housing thickness	Recommended pin Ø	Spigot-Ø H3+0.2	Depth A3+0.2
08	60,5	21	12,3	5	98,42	4
09	63,5	22	12,3	5	101,6	
10	71	25	15,5	6	108	
11	77,5	27	15,5	6	125,4	
12	85	29	15	6	161,9	
13-14	88,5	30	20	6	161,9	
15	88,5	30	20	6	161,9	
16	96	40	23	6	161,9	

Series	Dimensions [mm]					
FLE	a	b	Housing thickness	Recommended pin Ø	Spigot-Ø H3$^{+0.2}$	Depth A3$^{+0.3}$
203	28	14	8	3	44,8	3,2
204	31	14,5	8,5	3	50,8	
205	35	16	9	3	63,5	
206	42,5	17	10	3	73	4
207	50	17	11	4	82,5	
208	55	19	11	4	88,9	
209	58	21	11	5	98,42	
210	60	22,5	11	5	101,6	
211	70	26	13	6	107,95	
212	75	26	14	6	125,4	
213	85	28	15	6	142	
214	85	28	15	6	142	
215	85	30	15	6	142	

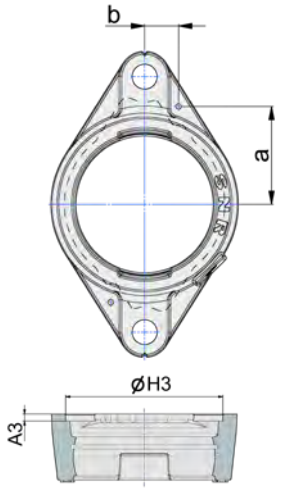

Series FLE

Series	Dimensions [mm]					
FAE	a	b	Housing thickness	Recommended pin Ø	Spigot-Ø H3$^{+0.2}$	Depth A3$^{+0.2}$
204	31	14	10	3	50,8	2
205	36	15	11	3	63,5	3,5
206	43,5	15	12	3	73	3
207	48	17	12,5	4	82,5	4,5

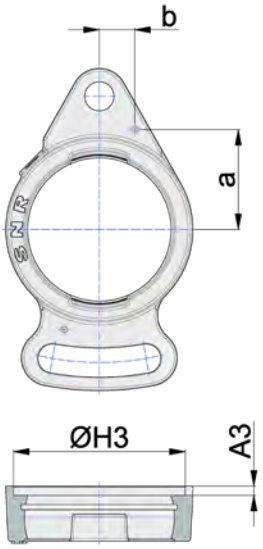

FAE Series

Series	Dimensions [mm]	
FTE	Spigot Ø H3$^{+0.2}$	Spigot Depth A3$^{+0.2}$
202	43	3,5
204	50	3
205	62	4,1
206	65	3,5
207	75	5,6
208	84	8,25
209	88	8,2
210	93	7,7

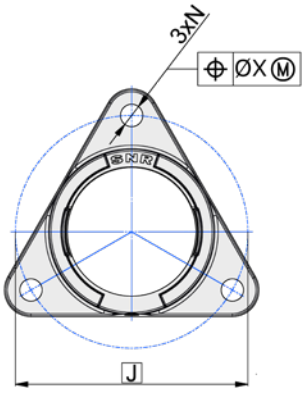

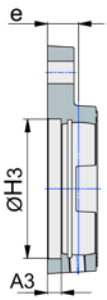

FTE Series

3.4. Flanged housings with external centring spigot

Series			Dimensions [mm]	
FCE	FC	FLZ	Tolerance spigot Ø $H3_{h8}$	Running tolerance of spigot diameter Y
203	**203**		-0,046	0,2
204	**204**	**204**		
205	**205**	**205**		
206	**206**	**206**		
207	**207**	**207**	-0,054	
208	**208**	**208**		
209	**209**	**209**		
210	**210**	**210**		
211	**211**		-0,063	0,3
212	**212**	**212**		
213	**213**			
214	**214**			
215	**215**			
216	**216**			
	217			
218	**218**		-0,072	

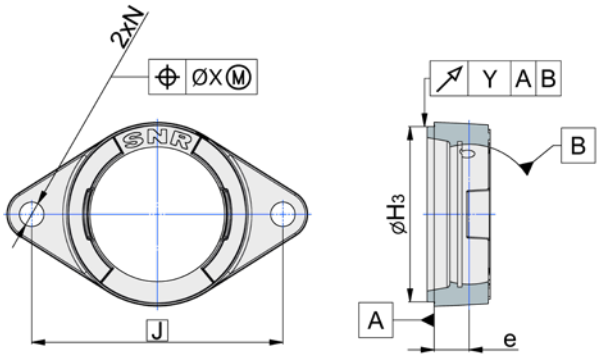

FLZ Series

Series	Dimensions [mm]	
FEE	Tolerance spigot Ø $H3_{h8}$	Running tolerance of spigot diameter Y
205	-0,046	0,2
206	-0,054	
207		
208		
209		
210		
212	-0,063	0,3

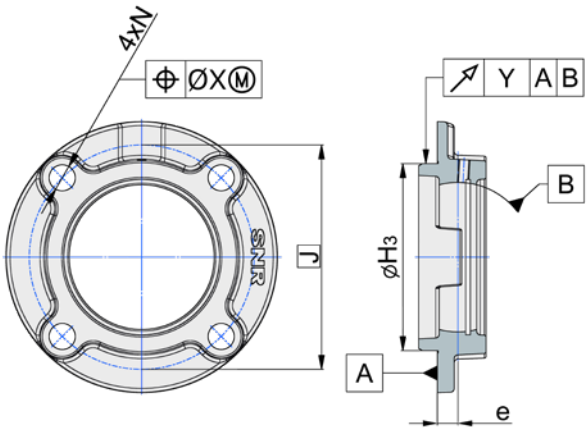

FCE, FC, FEE Series

Series	Dimensions [mm]	
FS	Tolerance centring Ø $H3_{h8}$	Running tolerance of the centring diameter Y
305	-0,046	0,2
306	-0,054	
307		
308		
309	-0,063	
310		
311		0,3
312		
313		
314	-0,072	
315		
316		
317		
318		0,4
319		
320	-0,081	
321		
322		
324	-0,089	
326		
328		

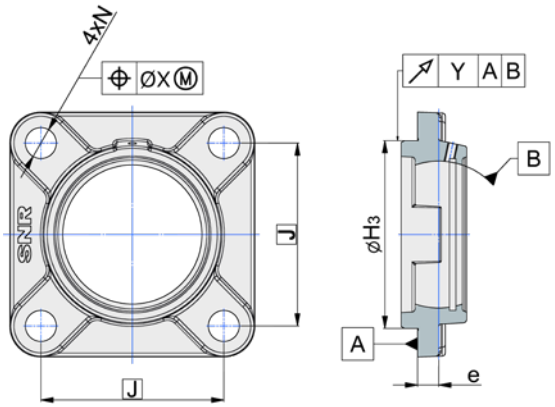

FS Series

3.5. General tolerances

Fits of the spherical bearing seat		
Nominal dimension housing bore SØD1 [mm]		Tight fit
over	to	
30	**180**	J7
180	**300**	H7

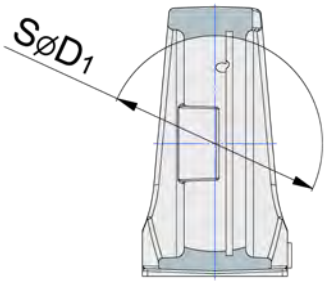

3.5.1. Pillow blocks

Series								[mm]
P		SP	PE	PLE	PEX	PPL	PH	Tolerance H
203			203	203			203	± 0,15
204		204	204	204			204	
205	305	205	205	205			205	
206	306	206	206	206			206	
207	307	207	207	207			207	
208	308	208	208	208			208	
209	309	209	209	209	08		209	
210	310	210	210	210	09		210	
211	311	211	211	211	10			± 0,2
212	312	212	212	212	11			
213	313		213		12			
214	314		214		13-14			
215	315		215		15			
216	316		216		16			
217	317		217					
218	318		218			204		± 0,3
	319					205		
	320					206		
	321					207		
	322					208		
	324							
	326							
	328							

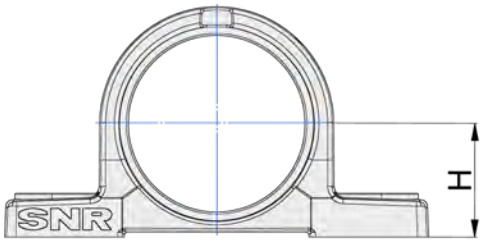

P, SP, PE, PLE, PEX, PPL,
PH Series

Series			Dimensions [mm]	
PG	PA / PAE	SPA	Tolerance H	Position tolerance X
203	**203**		± 0,15	0,7
204	**204**	**204**		
205	**205**	**205**		
206	**206**	**206**		
207	**207**	**207**		
208	**208**	**208**		
209	**209**	**209**		
210	**210**	**210**		
	211		± 0,2	1
	212			

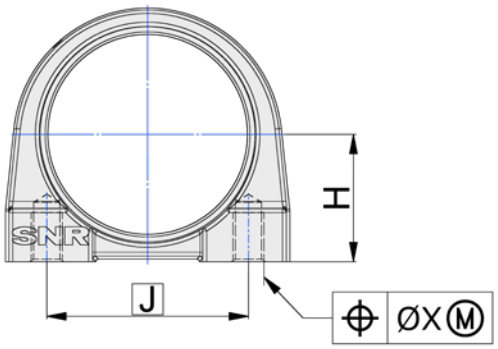

PG, PA, PAE, SPA, TBL Series

Series	Dimensions [mm]	
TBL	Tolerance H	Position tolerance X
204	± 0,25	0,5
205		
206		
207		
208		

3.5.2 Flanged housings

Series															Dimensions [mm]	
F / FL	F / FL / FS	SF	FE	FEX	FCE / FC	FEE	FTE	FLE	SFL	FLZ	SFB	FD	FA	FAE	Position tolerance of the mounting hole Ø X	e
203			203		203		202	203				203	203		0,7	± 0,5
204		204	204		204		204	204	204	204	204	204	204	204		
205	305	205	205		205	205	205	205	205	205	205	205	205	205		
206	306	206	206		206	206	206	206	206	206	206	206	206	206		
207	307	207	207		207	207	207	207	207	207	207	207	207	207		
208	308	208	208	08	208	208	208	208	208	208	208	208	208			
209	309	209	209	09	209	209	209	209	209	209			209			
210	310	210	210	10	210	210	210	210	210	210	210		210			
211	311	211	211	11	211			211					211		1	± 0,8
212	312	212	212	12	212	212		212		212			212			
213	313		213	13-14	213											
214	314		214		214			214								
215	315		215	15	215			215								
216	316		216	16	216											
217	317				217											
218	318		218		218											
	319															
	320															
	321															
	322															
	324															
	326															
	328															

Series	Dimensions [mm]		Series	Dimensions [mm]	
FPL	Position tolerance of the mounting hole Ø X	e	NFL / FBL	Position tolerance of the mounting hole Ø X	e
204	0,4	-0,6	204	0,4	± 0,3
205		± 0,4	205		
206			206		
207			207		
208			208		

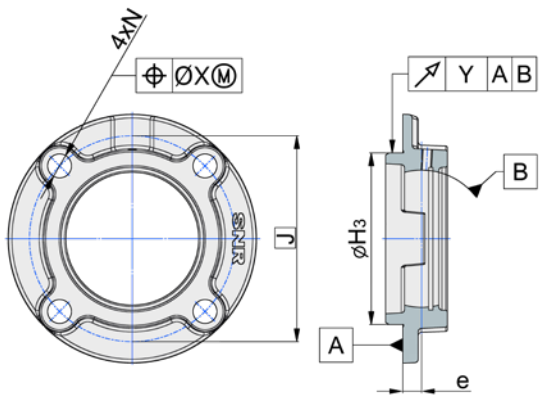

FC, FCE, FEE Series

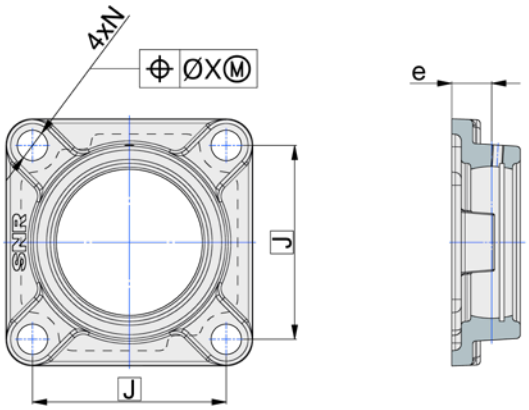

F, FE, SF, FEX, FPL Series

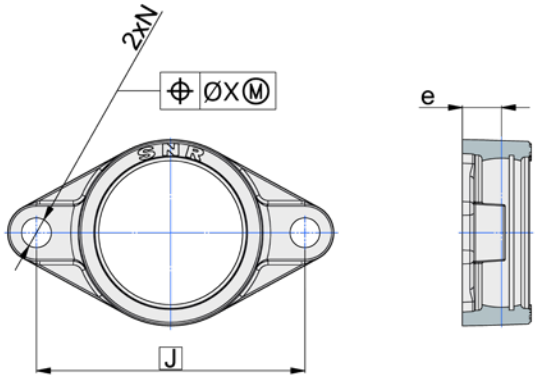

FL, FLE, FD, SFL, NFL Series

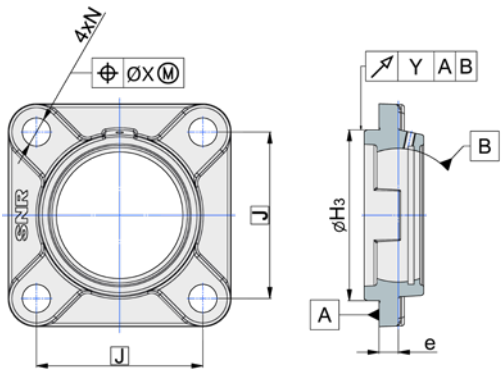

FS Series

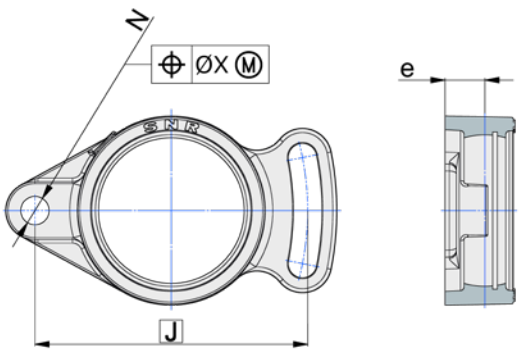

FA, FAE Series

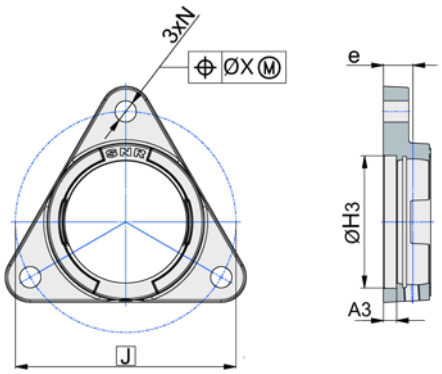

FTE Series

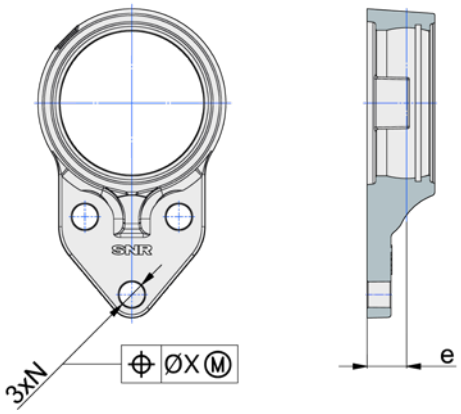

SFB, FBL Series

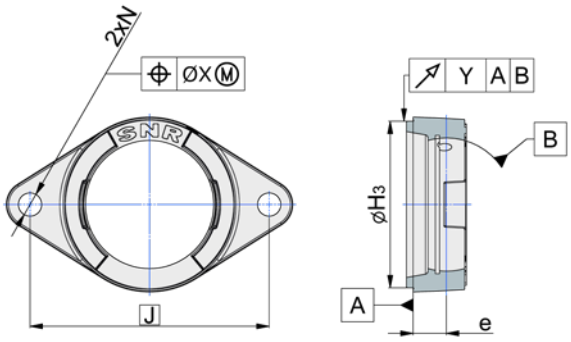

FLZ Series

3.5.3 Cartridge housing

Series	Dimensions [mm]			
C	Ø H_{h7}		A	Concentricity X max.
	top	below		
203	0	-0,03	± 0,2	0,2
204				
205				
206		-0,035		
207				
208				
209				
210				
211		-0,04	± 0,3	0,3
212				
213				
214				
215				
216				

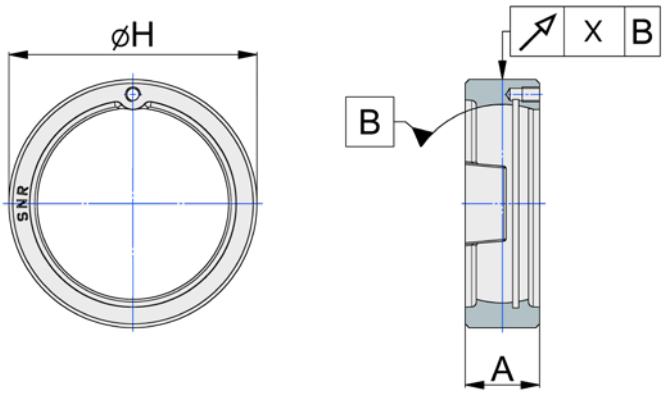

C Series

Series	Dimensions [mm]			
C	Ø H_{h7}		A	Concentricity X max.
	top	below		
305	0	-0,035	± 0,2	0,2
306				
307				
308				
309		-0,04	± 0,3	0,3
311				
312				
313				
314				
315		-0,046		
316				
317				
318				
319		-0,052		0,4
320				
321				
322				
324		-0,057		
326				
328			± 0,4	0,6

3.5.4 Take-up housing

Series		Dimensions [mm]				
		J1		J2		Parallelism guide groove max. X
T		top	below	top	below	
204		0,2	0	0	-0,5	0,5
205	305					
206	306					
207	307					
208	308					
209	309					
210	310					
211	311	0,3	0	0	-0,8	0,6
212	312					
213	313					
214	314					
215	315					
216	316					
217	317					
218	318					
	319					0,7
	320					
	321					
	322					
	324					0,8
	326					
	328					

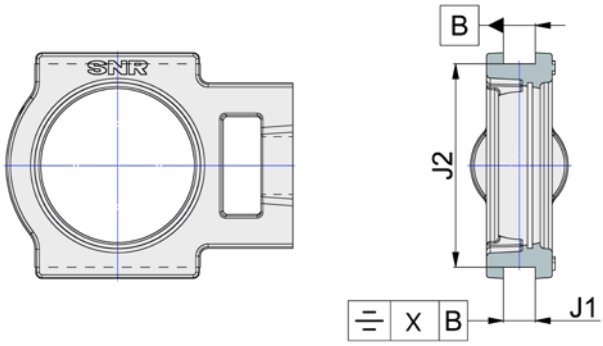

T Series

3.5.5 Stretcher frame

Series	Dimensions [mm]		
WB	m	J	e
204 - 213	± 0,7	± 0,7	± 0,5

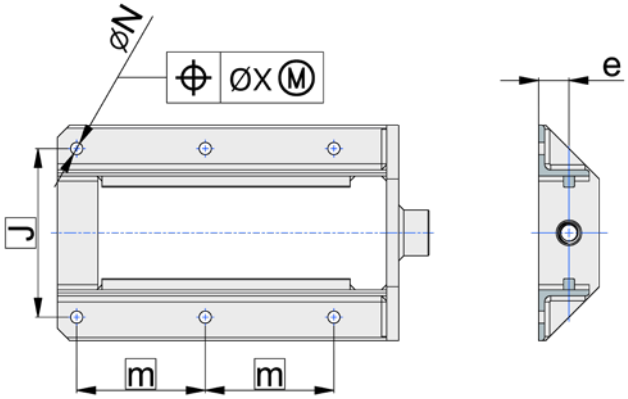

WB Series

3.5.6 Installation dimensions for take-up housings

The standard WB series tensioner frames for take-up housings come in sizes 204 to 213. The installation dimensions for guide rails and threaded spindles required to accommodate larger housings can be found in the following tables.

Series	Dimensions [mm]				
	Guide rail		Threaded spindle		
T	J2' +2	J1'	Øds	q	o
204	77	11	Tr 16x4	28	12
205					
206	90		Tr 20x4	32	
207					
208	103	15	Tr 24x5	42	14
209					
210					
211	131	20	Tr 30x6	56	20
212					26
213	152	25		60	
214			Tr 36x6		
215					
216	167				
217	175	28	Tr 42x7	65	30

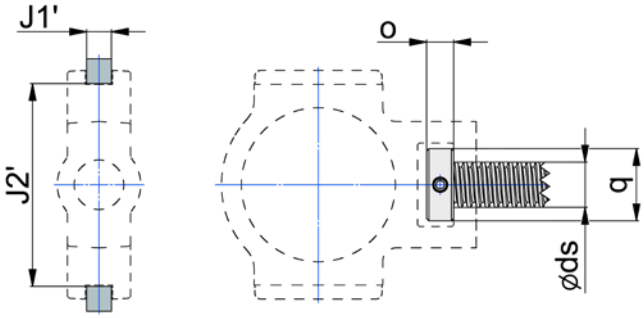

Series	Dimensions [mm]				
	Guide rail		Threaded spindle		
T	J2' +2	J1'	Øds	q	o
305	81	11	Tr 22x5	32	12
306	91	15	Tr 24x5	38	14
307	101		Tr 26x5	40	16
308	113	16	Tr 28x5	46	18
309	126		Tr 30x6	50	20
310	141	18	Tr 32x6	55	22
311	151	20	Tr 34x6	60	24
312	161		Tr 36x6	64	
313	172	24	Tr 38x7		26
314	182		Tr 42x7	75	28
315	194				
316	206	28	Tr 46x8	90	34
317	216	30			
318	230		Tr 50x8	95	38
319	242	32			
320	262		Tr 52x8	100	
321					
322	287	36	Tr 55x9	110	42
324	322	42	Tr 60x9	120	48
326	352	46	Tr 65x10	130	52
328	382		Tr 70x10	140	56

3.5.7 Pressed steel flanged housing

Series			[mm]
PF / PFT	PFL	PFE	J
203	203		±0,5
204	204		
205	205	205	
206	206	206	
207	207		
	208		

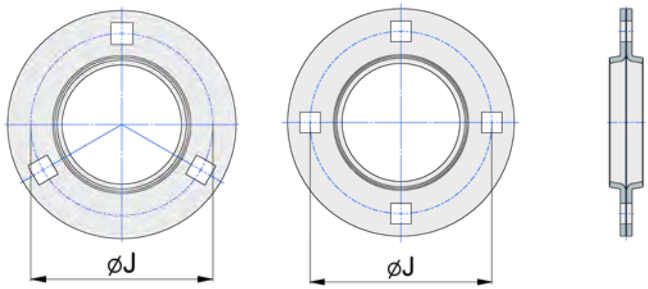

PF Series

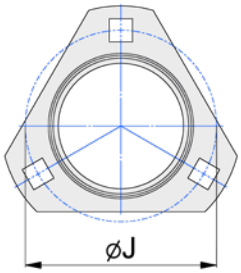

PFT Series

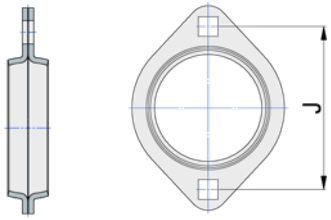

PFL Series

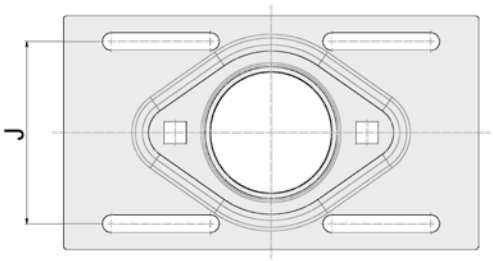

PFE Series

3.5.8 Pressed steel pillow blocks

Series	[mm]	
PP	H	J
203	±0,15	±0,7
204		
205		
206		
207		

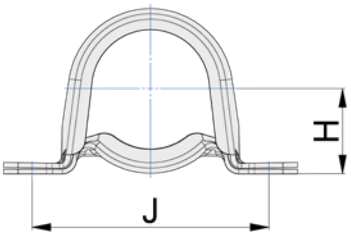

PP Series

3.5.9 Bearing inserts

Tolerances of the outer rings

Nominal outside diameter D		$t_{\Delta Dm}$		t_{Kea}
[mm]		[µm]		[µm]
over	incl.	U	L	max.
	50	0	-11	20
50	80	0	-13	25
80	120	0	-15	35
120	150	0	-18	40
150	180	0	-25	45
180	250	0	-30	50
250	315	0	-35	60

U = Upper limit dimension - **L**= Lower limit dimension

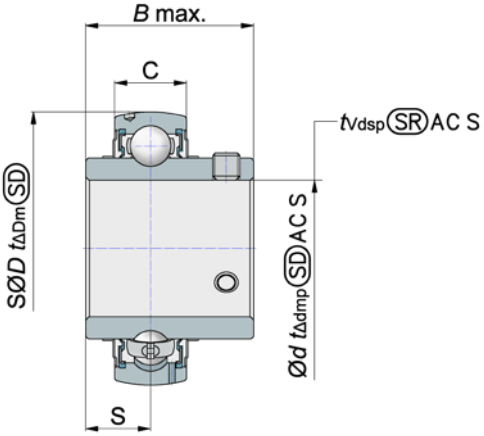

Tolerances of the inner rings

Nominal outside diameter D		$t_{\Delta dmp}$		t_{Vdsp}	$t_{\Delta Bs}$		t_{Kia}
[mm]		[µm]		[µm]	[µm]		[µm]
over	incl.	U	L	max.	U	L	max.
10	**18**	+15	0	10	0	-120	15
18	**31,75**	+18	0	12	0	-120	18
31,75	**50,8**	+21	0	14	0	-120	20
50,8	**80,962**	+24	0	16	0	-150	25
80,962	**120**	+28	0	19	0	-200	30
120	**180**	+33	0	22	0	-250	35

U =Upper limit dimension - **L** = Lower limit dimension

Tolerances of tapered bores

Nominal bore diameter d		Dimension $t_{\Delta dmp}$		$t_{\Delta SL}$		t_{Vdsp}
[mm]		[µm]		[µm]		[µm]
over	incl.	U	L	U	L	max.
18	**30**	+33	0	+21	0	13
30	**50**	+39	0	+25	0	16
50	**80**	+46	0	+30	0	19
80	**120**	+54	0	+35	0	22
120	**180**	+63	0	+40	0	40

U =Upper limit dimension - **L** = Lower limit dimension

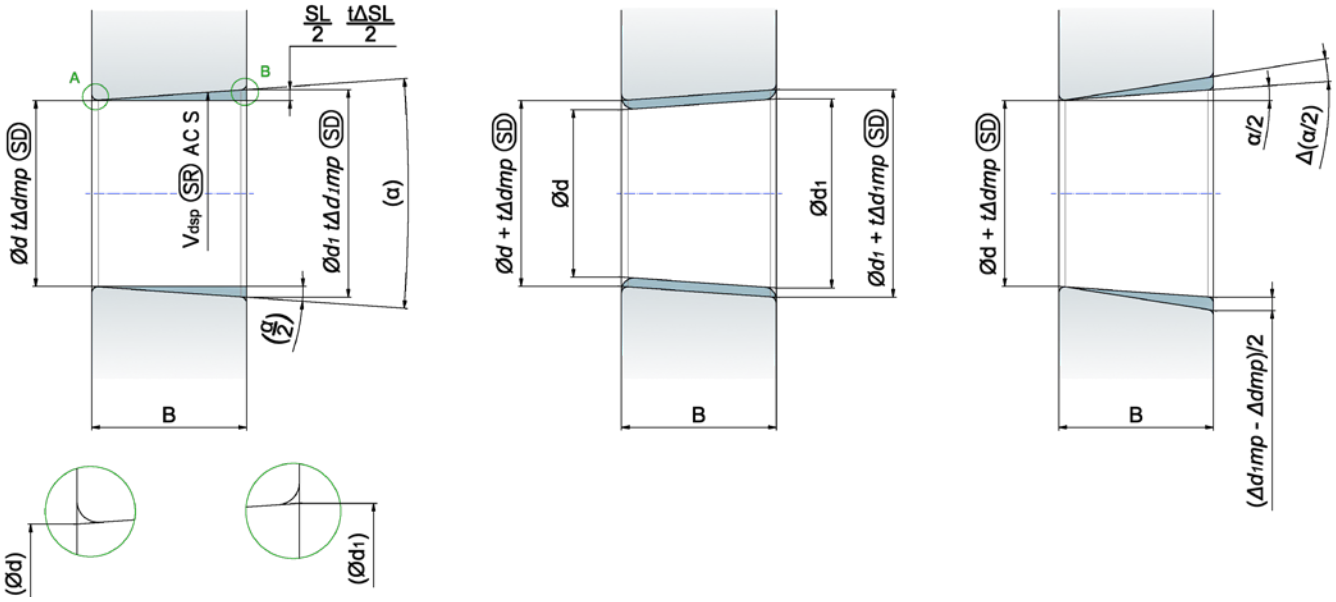

Symbol	GPS-Symbol (1)	Description according to ISO 492 and ISO 9628 (2)	Remark
B		Nominal dimension of the inner ring width	
$t_{\Delta Bs}$	(LP)	Deviation of a two-point dimension of the inner ring width from the nominal dimension	ΔBs = Bs – B Bs = Single Two-point size measurement of inner ring width
D		Nominal dimension of the outside diameter	
$t_{\Delta Dm}$	(LP)(SD)	Deviation of the mean value of the range of the ranking size measure (formed from two-point size measures) of the spherical outside diameter from the nominal size	Dm = (D max + D min)/2 ΔDm = Dm – D
d		Nominal dimension of the diameter of a cylindrical bore or the diameter at the theoretical small end of the tapered bore	
d1		Nominal dimension of the diameter at the theoretical large end of the tapered bore	d+0,083333 x B
$t_{\Delta dmp}$	(LP)(SD) AC S	Deviation of the mean value of the range of the rank order variable (formed from two-point size dimensions) of the bore diameter from the nominal dimension in any cross-section	dmp = (d max + d min)/2 Δdmp = dmp – d
$t_{\Delta dmp}$	(LP)(SD) SC S	Deviation of the mean value of the range of the rank order variable (formed from two-point size dimensions) of the bore diameter at the theoretical small end of the tapered bore from the nominal dimension	
$t_{\Delta d1mp}$	(LP)(SD) SC S	Deviation of the mean value of the range of the rank order variable (formed from two-point size dimensions) of the bore diameter at the theoretical large end of the tapered bore from the nominal dimension	
t_{Vdsp}	(LP)(SR) AC S	Span of the two-point size dimensions of the bore diameter in any cross-section of a cylindrical or tapered bore Vdsp= ds max - ds min	
SL		Taper pitch: Difference between the nominal diameters at the theoretical large end and small end of a tapered bore	SL = d1 – d SL = Distance
$t_{\Delta SL}$		Deviation of the taper pitch of a tapered bore from the nominal dimension	ΔSL = Δd1mp – Δdmp
α		Nominal angle of the cone	4°46'18,8''
α/2		Inclination angle at the end of the cone	2°23'9,4''
Δα/2		Deviation of the angle of inclination	$= 1{,}716 \cdot \frac{\Delta d1mp - \Delta dmp}{B}$ [Minutes]
t_{Kea}	↗	Concentricity of the outer ring outer surface on the assembled bearing in relation to the axis formed by the inner ring bore surface	
t_{Kia}	↗	Concentricity of the inner ring bore surface on the assembled bearing in relation to the axis formed by the outer ring outer surface	

(1) *Symbols as defined in ISO 1101 and ISO 14405-1* (2) *Description based on ISO 1101, ISO 5459 and ISO 14405-1*

Tolerances of the edge distances

Nominal corner radius r min [mm]	r max [mm]	
	radial	axial
0,6	1,0	2,0
1,0	1,5	3,0
1,1	2,0	3,5
1,5	2,3	4,0
2,0	3,0	4,5
	3,5	5,0
2,5	3,8	6,0
3,0	5,0	8,0
4,0	6,5	9,0

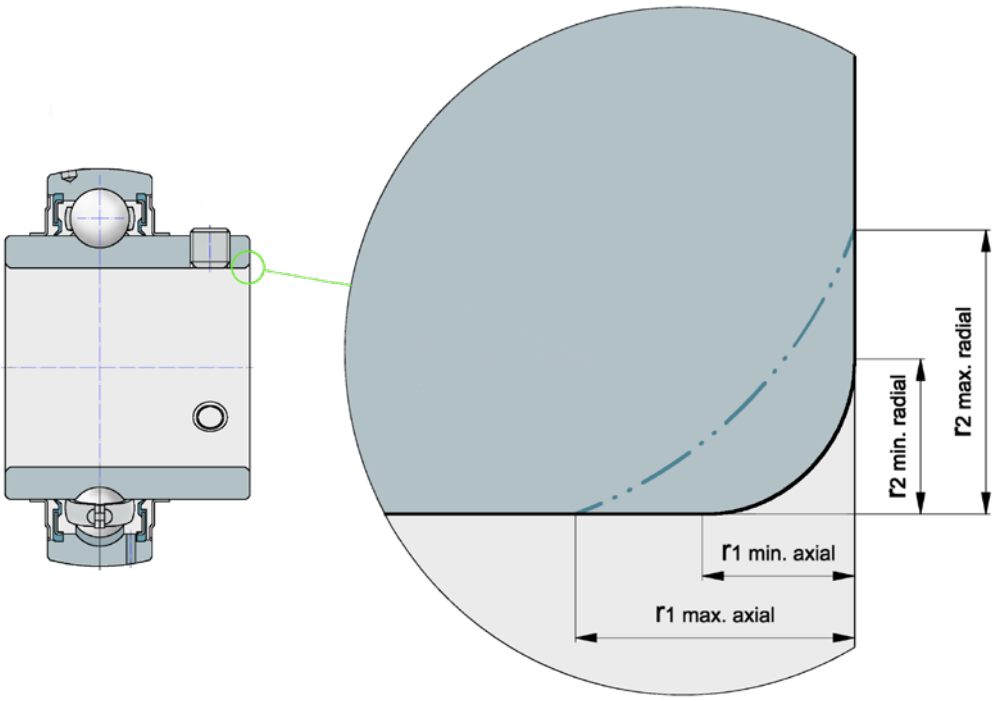

4 Bearing units

The possibility of combining bearing inserts with different shaft mountings with housings of different designs results in a diverse product range.

The basis of a bearing unit is the housing, which SNR manufactures from cast iron, pressed steel, stainless steel or thermoplastic. Bearing inserts made of chrome steel are for grey cast iron and pressed steel housings. Corrosion-resistant housings are fitted with stainless steel bearings. As a rule, housings and bearing inserts are supplied assembled, but can also be combined from their individual parts.

In addition to the choice of material, design and type of shaft mounting, bearing units can be configured or customised with accessories according to their intended use and operating conditions.

Further selection options

Intended use / operating conditions	Solution	Description / Series
High Temperatures	Bearing inserts for Temperatures up to 200°C	T20 series
Low Temperatures	Bearing inserts for Temperatures down to -40°C	T04 series
Environment with particularly high levels of dust and dirt	Bearing insert with improved / high sealing effect	L3 / L4 / AGR series
Tensioning system for belt drives	Flanged bearing unit with adjustment slot	Flange bearing units series FA200 / FAE200
	Tensioner / take-up unit with stretcher frame	Bearing units series SP200+ SPR / T200+ WB
High standards of cleanliness and hygiene	Bearing units for manufacturing processes in the food industry	Stainless steel / thermoplastic series
Suitability for high-pressure cleaning	Use of protective caps	Cast iron housings compatible with protective caps (suffix N)
Weight reduction	Lightweight bearing units	Series with pressed steel housings
Corrosion-protected environment	Bearing units for manufacturing processes in the food industry	Stainless steel / thermoplastic series
Maintenance-free operation	Bearing inserts with solid lubricant Maintenance-free bearing inserts	SENTINEL® or AGR series bearing inserts
Protection of the bearing against coarse soiling / strong external impacts	Protective caps made of stainless pressed steel	SCC(E) / SCO(E) series
	Bearing inserts with enhanced protection	AGR series
Axial movement	Floating set screw bearing insert / catridge housing	Designation UC...SH / C200 / C300 series
Protection against rotating shaft ends	Protective caps	For many cast iron housings / For all thermoplastic bearing units
Avoidance of contamination from operating materials	Maintenance-free bearing insert, bearing insert with solid lubricant	AGR or SENTINEL® series bearing inserts
Suitable for the production of kosher / halal compliant food	Bearing units for manufacturing processes in the food industry	Stainless steel / thermoplastic series

4.1 Grey cast iron bearing housings

SNR cast iron housings have the widest range of types available. The range includes various housing designs, such as pillow block, flange, hanger and take-up housings, which are combined with chrome steel inserts. They are suitable for shaft sizes from 12 to 140 mm or ½ to 3 15/16". Cast housings are available in accordance with both ISO 3228 and JIS B 1559. The inserts with the G2 lubrication system can be installed in either type. Grey cast iron units are available in 200 series, medium series UCX and as 300 series for heavy loads.



4.1.1 Material

SNR cast iron housings are made of grey cast iron. Some designs are also available in ductile iron (**prefix D-**).

The inner and outer rings and balls of the bearing inserts are made of hardened roller bearing steel. Two-piece riveted pressed steel cages are used as standard. The contact seals are made of nitrile rubber and galvanised pressed steel.

4.1.2 Surfaces

Bearing housing made of cast iron are painted blue. Most housings are powder-coated; a few types are painted with a 2-ingredient acrylic resin-based paint. The housings can be painted over with commercially available paints.

4.1.3 Protective caps

Many cast iron housings can optionally be fitted with stainless steel protective caps (**Fig. 1**). Such housings or units are labelled with the suffix **N**. The caps are available in open and closed types for shafts from 12 - 65 mm (sizes 201 - 213). Some units are also supplied with caps (suffix **CC, CCE and CO, COE**). More information on protective caps can be found in **chapter 6.1**.

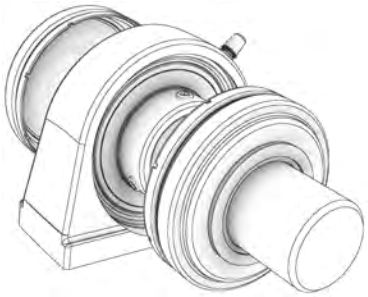

Figure 1
Pillow block unit with protective caps

4.1.4 Lubrication

Under normal operating and ambient conditions, the service life of the grease can exceed the service life of the bearing, so that no relubrication is necessary (greased-for-life bearing inserts).

In these cases, the lubrication hole in the housing is sealed with a plastic plug at the factory. This can remain in the housing as no relubrication is necessary for the bearing.

Extreme operating conditions, such as continuous operation at high speeds, increased operating Temperatures, heavy loads and impacts as well as very damp or dirty environments may require more frequent relubrication. For this purpose, a grease nipple can be screwed into the housing to supply lubricant. Grease nipples are included with the housing.

You can find out more about lubrication in **chapter 2.5**

4.1.5 Designations

EXFL 213 CCE

BEARING INSERT

UC..G2: Chrome steel bearing insert for shaft mounting with set screws, extended inner ring

US..G2: Chrome steel bearing insert for shaft mounting with set screws, flat back

EX..G2: Chrome steel bearing insert for shaft mounting with eccentric collar, extended inner ring

ES..G2: Chrome steel bearing insert for shaft mounting with eccentric collar flat back

UK..G2H: Chrome steel tapered-bore bearing insert for shaft mounting with adapter sleeve, extended inner ring

LK..G2H: Chrome steel tapered-bore bearing insert for shaft mounting with adapter sleeve, flat back

CS: Chrome steel bearing insert for press fit shaft mounting

HOUSING

PE **PLE** **P**	Pillow block, standard design
PH:	Pillow block, high centre height
PAE **PG** **PA**	Tapped base pillow block
FE **F**	Four bolt flange, square design
FCE **FC** **FEE**	Four bolt flange with spigot joint, round design
FTE:	Three bolt flange, triangular design
FLE **FL**	Two bolt flange, oval design
FLZ:	wo bolt flange with spigot joint, oval design
FD:	Two bolt flange, oval design, lightweight version
FAE **FA**	Adjustable 2 bolt flange, oval design
FS:	Four bolt flange with spigot joint
T:	Take-up
T+WB:	Take-up with stretcher frame
SP:	Tensioner
C:	Cartridge
EHE:	Hanger

BORE CODE

200 series
201 to 218
(Bore Ø 12 - 90 mm)

300 series
305 to 328
(Bore Ø 20 - 140 mm)

PROTECTIVE CAP

For use with UC, US, UK, LK, CS
SCO: open cap
SCC: closed cap

For use with EX, ES
SCOE: open cap
SCCE: closed cap

N: Housing with groove(s), for the installation of protective caps
(not included in the scope of delivery)

The protective caps are fixed in housing grooves.

For units that are to be fitted with protective caps, housings with the suffix N must be ordered. Units ordered with protective cap(s) are already equipped with groove(s).

NOTE

For application-specific solutions, housings can also be combined with bearing inserts from the T20, T04, L3, L4 and AGR* series.

* AGR series bearing inserts cannot be combined with all housings due to the reinforced seal. They are designed for installation in SNR P, PE, F, FE, FL and FLE housings, but can also be used alongside bearing inserts from other series.

Please contact our technical department if you are interested in other combinations.

4.2 Pressed steel bearing housings

For use with flat back bearing inserts from the US200G2 and ES200G2 series, the pressed steel housing group is available in five designs, including pillow block, flange and tensioner frame housings. The pressed steel units can be used wherever lightweight construction is required. The load-bearing capacity of these housings is limited (see **chapter 2.1**).

The housings are divided into two parts and comply with DIN 626-2 in terms of dimensions (excluding PFE).

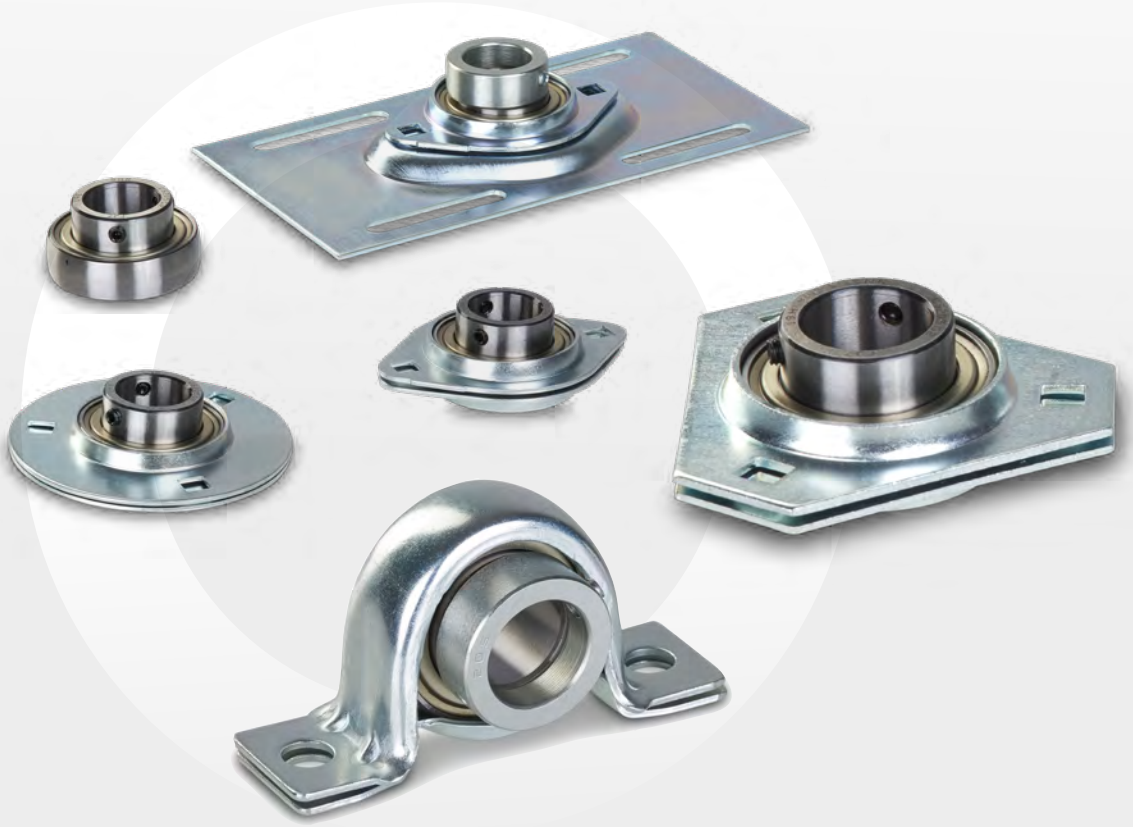

4.2.1 Material and surfaces

The housings are made of hot-rolled sheet steel with galvanised surfaces.

4.2.2 Lubrication

Due to the housing design, the bearing inserts in pressed steel housings cannot be relubricated.

4.2.3 Designations

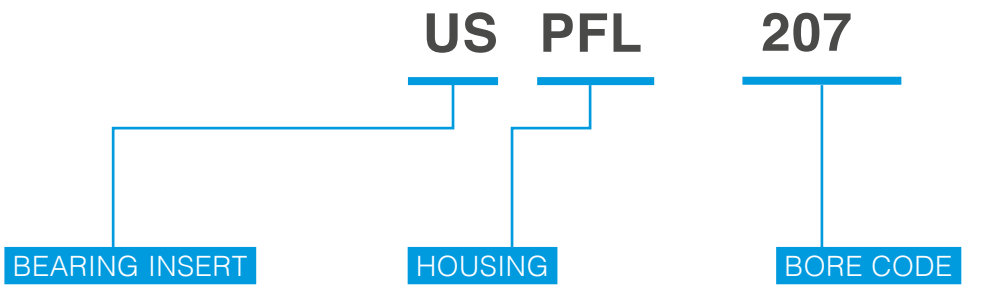

US..G2: Chrome steel bearing insert with set screws, flat back

ES..G2: Chrome steel bearing insert with eccentric collar, flat back

PP: Pillow block

PF: Three or four bolt flange, pressed steel plate

PFL: Two bolt flange, oval design

PFT: Three bolt flange, triangular design

PFE: Take-up for shaft adjustment, rectangular design

201 to 212
(bore Ø 12 - 60 mm)

4.3 Stainless steel bearing housings

Stainless steel bearing housings are for applications in the food and beverage industry and wherever high standards of hygiene or corrosion protection are required. The product range includes six different housing designs that can be combined with two bearing insert types for shaft diameters of 20 - 60 mm.

The dimensions of the housings comply with JIS B 1559.

Stainless steel housings can also be combined with galvanised inserts from the ZUC series and with solid lubricant bearing inserts from the SENTINEL series (FG1).



4.3.1 Material

The housings are made of cast stainless steel. All steel components of the bearing inserts are also made of stainless steel with rings and balls in 440 grade. The contact seals have sealing lips made of silicone rubber.

4.3.2 Surfaces

The mounting surfaces of the housings are solid to prevent the build-up of bacteria or other impurities in cavities or recesses. All surfaces are particularly smooth and uncoated.

4.3.3 Protective caps

All housings in this series have grooves which are compatible with stainless steel protective caps. Bearing units with the suffixes CC, CCE, CO, COE are supplied with protective caps. If required, open or closed caps can be ordered separately. Further information can be found in **chapter 6.1**

4.3.4 Lubrication

Stainless steel bearing inserts are filled with food-grade NSF H1-approved grease. The housings are all supplied with a pre-fitted grease nipples. As an alternative to the conventionally-greased insert, the SENTINEL series is also available for stainless steel housings. Inserts in the SENTINEL series (FG1) are filled with a solid lubricant and cannot be relubricated. Units with this bearing type are therefore supplied without a grease nipple.

4.3.5 Designations

SUC F 206 FG1 CO

BEARING INSERT

SUC: Stainless steel bearing insert with set screws

SES: Stainless steel bearing insert with eccentric locking collar

SUC..FG1: SENTINEL® series, stainless steel bearing insert with set screws, LUBSOLID™ grease fill

HOUSING

SP: Pillow block

SPA: Tapped base pillow block

SF: Four bolt flange

SFL: Two bolt flange

SFB: Three bolt flange

ST: Take-up unit

BORE CODE

201 to 212
(bore Ø 12 - 60 mm)

LUBSOLID™

Only when using a **bearing insert from SENTINEL® Series**

PROTECTIVE CAP

For use with SUC
SCO: Open cap
SCC: Closed cap

For use with SES
SCOE: Open cap
SCCE: Closed cap

N: Housing with groove(s) compatible with protective caps (not included in the scope of delivery)

4.4 Thermoplastic bearing housings

Thermoplastic bearing housings are primarily intended for use in the food and beverage industry. The five housing designs are combined with stainless steel inserts and are available for shafts with diameters of 12 - 40 mm.

The housings can also be combined with galvanised inserts from the ZUC series and with solid lubricant bearing inserts from the SENTINEL® series (suffix FG1).

.



4.4.1 Material

The housings in this series are made of polybutylene terephthalate (abbreviation PBT). This thermoplastic material is resistant to most cleaning chemicals. Although the plastic housings do not have the same strength as comparable stainless steel housings, they are significantly lighter. All bolt holes and slotted holes are reinforced with stainless steel bushes. All steel components of the bearing inserts are also made of stainless steel with rings and balls in 440 grade.

4.4.2 Surface and shape

The surfaces of the housings are characterised by rounded edges and a particularly smooth texture. The mounting surfaces of the housings are solid to prevent deposits between the housing and the mounting surface.

4.4.3 Protective caps

All housings in this series have grooves which plastic caps can be inserted into if required. These caps must be ordered separately and are available as open or closed types (for more information, see **Chapter 6.3**)

4.4.4 Lubrication

The stainless steel bearing inserts are filled with an NSF H1-approved food-grade grease. The housings are all supplied with a pre-assembled grease nipple. Alternatively, the SENTINEL series is also available with housings made of thermoplastic. The inserts in the SENTINEL series (FG1) are filled with a solid lubricant and cannot be relubricated. Units with this bearing type are therefore supplied without grease nipples.

4.4.5 Designations

MUC PPL 206 FG1

BEARING INSERT

MUC..FD: Bearing insert made of stainless steel for shaft mounting with set screws

SUC..FG1: SENTINEL® Series, stainless steel bearing insert for shaft mounting with set screws, LUBSOLID™ grease fill

HOUSING

PPL: Pillow block bearing

TBL: Pillow block bearing with threaded hole

FPL: Four bolt flange

NFL: Two bolt flange

FBL: Three bolt flange

BORE CODE

204 to 208
((bore Ø 20 - 40 mm)

PROTECTIVE CAPS

All enclosures are equipped with corresponding grooves for mounting protective caps

CV: Open

CF: Closed

LUBSOLID™

Only when using a **bearing insert from SENTINEL Series**



Protective covers must be ordered separately.

Chemical resistance of housings made of thermoplastic (PBT)

Test liquids	Temperature [°C]	Test duration [days]	Residual tensile strength [%]
Acids			
Hydrochloric acid at 10%	23	30	89
	23	90	85
	23	180	82
Sulphuric acid at 10%	23	30	97
	23	90	94
	23	180	90
Sulphuric acid at 36%	23	30	97
	23	180	96
	66	30	84
	66	180	35
Acetic acid at 10%	23	30	89
	23	180	88
Bases			
Potassium hydroxide at 5%	23	30	83
	23	90	10
Sodium hydroxide at 10%	23	30	2
	23	180	-
Ammonia hydroxide at 10%	23	30	90
	23	90	87
	23	180	58
Salts			
Zinc chloride at 10%	25	30	97
	25	90	94
Calcium chloride at 10%	25	30	98
	25	90	98
Sodium chloride at 5%	25	30	97
	25	90	97
Organic solvents			
Ethanol	23	30	99
	23	180	94
Methanol	23	30	91
	23	180	76
Isopropanol	23	30	100
	23	180	100
Isopropanol+water (50/50)	23	30	93
	23	180	96
Turpentine	23	30	66
	23	180	92
Acetone	23	30	90
	23	180	63


SNR
SC0206-30
19D
SNR
P206

5 Bearing inserts

Bearing inserts correspond in their internal design to standard deep groove ball bearings of the 6200 and 6300 series. They are mainly produced with a spherical outer diameter, but are also available in a cylindrical design.

Bearing inserts typically have extended inner rings, are greased and sealed on both sides. The integrated fixing system on the inner ring allows easy mounting on shafts. The bearing bore is always 0+ tolerance (exception: CS series).

Various methods are available for mounting a bearing insert onto a shaft.

Each application determines which fixing method is most suitable. From a design point of view, the maximum permissible speed, the direction of rotation of and the running behaviour as well as the effect of axial loads must be taken into account. Further, available installation space and ease of installation, as well as economic aspects, can be decisive factors in the choice of system.

5.1 Part numbering

Bearing insert properties can be identified by each section of the part designation:

Example:

EX206G2

EX = Bearing insert with extended inner ring and eccentric collar

EX206G2

2 = The first digit describes the diameter series (200 or 300)

EX206**G2**

The bore is defined by the last two digits. The digits represent 1/5 of the bore diameter (for example **04** = 20 mm, **06** = 30 mm). The only exceptions are the smaller bore diameters of 12 to 17 mm.

Bore characteristics for bearing inserts with metric shaft diameter	
Bore code	Shaft diameter
01	12 mm
02	15 mm
03	17 mm
04	20 mm
05	25 mm
06	30 mm
…	…
28	140 mm

Bearing inserts with imperial dimensions

Bearing inserts with two additional dashed digits indicate the bore diameter in inches.

EX206-19G2

The number after the hyphen stands for 16ths of an inch

Example:

19 = 19/16 inch = 1.1875 inch = 1.1875 x 25.4 mm **= 30,163 mm**

EX206-19G2

G2 = suffix, the bearing insert is equipped with SNR relubrication system. (see **chapter 5.7**)

5.2 Mounting on the shaft

5.2.1 Bearing insert with set screws

This design is fixed to the shaft with the aid of two set screws, which are offset by 120° in the inner ring. Tightening the set screws fastens the bearing inner ring on the shaft. The knurled annular cup of the set screws reduces the risk of the screw loosening. A burr can form on the shaft surface at the contact points of the set screws. The recommended tightening torques can be found in **chapter 2.10.2**

With this mounting method, the axis of the bearing insert may tilt slightly from the centre of the shaft axis, which could impede smooth running at very high speeds. Unlike bearing inserts with an eccentric collar, bearings with set screws are also suitable for alternating directions of rotation.



Bearing insert with set screws

5.2.2 Bearing insert with eccentric collar

With this mounting method, the bearing insert is mounted with an eccentric collar. The eccentrically machined lip on the inner ring and the eccentric collar are locked together and ensure that the bearing is fixed to the shaft. The eccentric collar must be tightened in the direction of rotation and finally secured with a set screw. Tightening torques can be found in **chapter 2.10.2**

This type of fixing is not suitable for rapid changes in the direction of rotation, as the eccentric collar could come loose during alternating operation. The larger installation space required by the additional component must also be taken into account.



Bearing insert with eccentric collar

5.2.3 Bearing insert with adapter sleeve

Bearing inserts with a tapered bore use this type of mounting.

During assembly, the bearing is pushed onto the sleeve until the recommended reduction in radial internal clearance is achieved. The correct setting of the bearing clearance is crucial for the service life. The specified tightening torques ensure that the bearing is securely fixed to the shaft and that the proper radial internal clearance is maintained. The sleeve together with a lock washer and lock nut are included in the scope of delivery of the UK..H and LK..H bearing series.

Bearing inserts with adapter sleeves are concentrically friction-locked to the shaft and are particularly suitable for higher shaft speeds and for applications where very smooth running is required.

This type of mounting can be used for alternating directions of rotation.

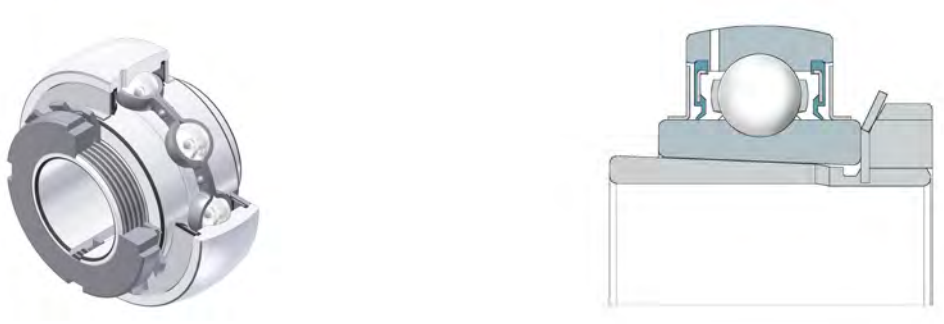

Bearing insert with adapter sleeve



5.2.4 Overview of shaft fixing methods for bearing inserts

Mounting	Main versions and variants based on:	Characteristics	Features	
Set screw	**UC, US**	• 2 set screws offset by 120° with hexagonal socket and knurled cup	• Normal loads • Low to medium speeds	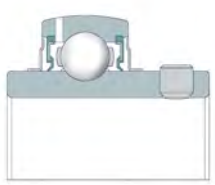
Eccentric collar	**EX, ES**	• Fastening by means of eccentric collar and hexagonal socket screw	• Normal loads with constant direction of rotation • Not suitable for rotation in both directions • Low to medium speeds	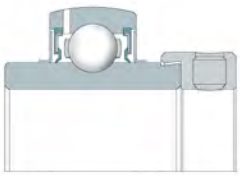
Adapter sleeve	**UK, LK**	• Tapered bore for use with adapter sleeve, lock washer and locknut • Concentric and friction-locked shaft mounting	• Higher speeds • Alternating direction of rotation • Smooth running • Shaft-friendly installation	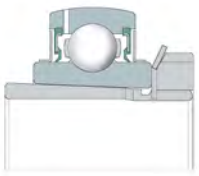
Tight fit	**CS**	• Fastening by means of tight shaft fit	• Medium to high speeds • Normal to high loads • Very small installation space • Alternating direction of rotation	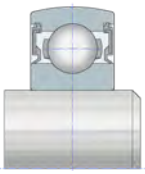
Floating set screw	**UC + SH-Screw**	• Floating set screw guided in shaft groove • Axially adjustable	• Low speeds and loads • High potential linear expansion (e.g. due to temperature fluctuations)	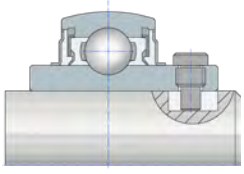

5.3 Selection and features of bearing inserts

5.3.1 Bearing inserts with set screws

Bearing series	Shaft-Ø [mm]	Bearing material	Inner ring type	Seal (on both sides)	Specific features / possible use
UC2..G2 UCX.. G2 UC3..G2	12-140	Steel	Extended	1-lip seal and outer shield	Basic type
UC2..G2L3 UC3..G2L3	12-90			3-lip seal	For applications in heavily contaminated environments
UC2..G2L4	12-50			Multiple seal system	Zinc coating, reduced internal clearance, for heavily contaminated environments, low frictional torque, corrosion-resistant
UC2..AGR* UC3..AGR*	30-60			AGR sealing system	Galvanised, 90% grease filling, maintenance-free, high-performance seal with solid steel protection for heavily contaminated environments, increased frictional torque
UC2..G2T04 UC3..G2T04	12-140			1-lip seal and outer shield	Operating temperature down to -40°C
UC2..G2T20	12-90			Labyrinth seal	Black oxide-coated, increased internal clearance, for continuous operating temperature up to +200°C
US2..G2	12-60		Narrow	1-lip seal	Basic type
US2..G1N**	25-40				For use with PCC and PCO protective caps
US2..G2T04	12-60				Operating temperature down to -40°C
US2..G2T20	12-60				Black oxide-coated, increased internal clearance, for continuous operating temperature up to +200°C
SUC2	12-60	Stainless steel	Extended	1-lip seal and outer shield	Food-grade lubricant, outer ring with anti-rotation pin; approved for direct contact with food products
SUC2..FG1	20-60				Food-grade solid lubricant LUBSOLID™, outer ring with anti-rotation pin, maintenance-free, improved contamination resistance, for the highest food safety requirements
MUC2..FD	20-40				Food-grade lubricant, outer ring with anti-rotation pin, reduced internal clearance, approved for direct contact with food products
ZUC2..FG	20-40	Steel			Galvanised, food-grade lubricant, cost-effective alternative for food applications without direct food contact
CUC2	20-50				Cylindrical outer ring with snap ring groove for axial location, relubricatable, not for use in standard housings with spherical bearing seat
CUS2	20-50		Narrow	1-lip seal	Cylindrical outer ring with snap ring groove for axial location, non-relubricatable, not for use in standard housings with spherical bearing seat

* Not suitable for use in all standard housings
** Suitable for installation in ISO flanged housing

5.3.2 Bearing inserts with eccentric collar

Bearing series	Shaft-Ø [mm]	Bearing material	Inner ring type	Seal (on both sides)	Specific features / possible use
EX2..G2 EX3.. G2	12-140	Steel	Extended	1-Lip seal and outer shield	Basic type
EX2..G2L3	12-90			3-Lip seal	For applications in heavily contaminated environments
EX2..G2L4	12-50			Multiple seal system	Zinc coating, reduced internal clearance, for heavily contaminated environments, low frictional torque, corrosion-resistant
EX2..AGR*	35-60			AGR sealing system	Galvanised, 90% grease fill, maintenance-free, high-performance seal with solid steel protection for heavily contaminated environments, increased frictional torque
EX2..G2T04 EX3..G2T04	12-90			1-Lip seal and outer shield	Operating temperature down to -40°C
EX2..G2T20	12-90			Labyrinth seal	Black oxide-coated, increased internal clearance, for continuous operating temperature up to +200°C
ES2..G2	12-60		Narrow	1-Lip seal	Basic type
ES2..G2T04	12-60				Operating temperature down to -40°C
ES2..G2T20	12-60				Black oxide-coated, increased internal clearance, for continuous operating temperature up to +200°C
ES2..G1N**	15-45				For use with PCC and PCO protective caps
SES2	12-60	Stainless steel			Food-grade lubricant, approved for direct contact with food products
CEX2	20-50	Steel	Extended	1-Lip seal and outer shield	Cylindrical outer diameter with snap ring groove for axial location, relubricatable, not for use in standard housings with spherical bearing seat
CES2	20-50		Narrow	1-Lip seal	Cylindrical outer diameter with snap ring groove for axial location, non-relubricatable, not for use in standard housings with spherical bearing seat

* Not suitable for use in all standard housings
**Suitable for installation in ISO flanged housing

5.3.3 Bearing inserts with adapter sleeve

Bearing series	Shaft-Ø [mm]	Bearing material	Inner ring type	Seal (on both sides)	Specific features / possible use
UK2..G2H UK3..G2H	20-125	Steel	Extended	1-lip seal and centrifugal shield	Reduction in shaft diameter. Includes adapter sleeve type H23, increased internal clearance, concentric and friction-locked connection of the bearing to the shaft, suitable for frequent changes in direction of rotation and high speeds, smooth running.
LK2..G2H	20-50		Narrow	1-Lip seal	No reduction in shaft diameter, adapter sleeve included, increased internal clearance, enables concentric and friction-locked connection of the bearing to the shaft, suitable for frequent changes in direction of rotation and high speeds, smooth running.

5.3.4 Press fit bearing inserts

Bearing series	Shaft-Ø [mm]	Bearing material	Inner ring type	Seal (on both sides)	Specific features / possible use
CS2	12-50	Steel	Narrow	1-Lip seal	Press fit, non-relubricatable, suitable for high rotation speeds, smooth running.

5.4 Delivery condition

SNR bearing inserts are supplied ready for installation. They are already lubricated for life with a suitable rolling bearing grease. Under normal operating conditions, it is not necessary to relubricate the bearings. Information on lubrication can be found in **chapter 2.5**

The bearing inserts can be ordered separately or assembled as part of a bearing unit.

5.5 Sealing

Seals for bearing inserts	Basic versions*	Technical information	Features / Application
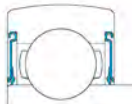	1-lip seal with protective edge US, ES, LK	Plate* made of galvanised pressed steel with vulcanised seal. The radially pre-stressed sealing lip made of NBR** is located behind a protective edge. *Stainless steel for SES / black oxide coating for T20 **Silicone for SES and T20 version	• Normal ambient conditions • Medium to high speeds
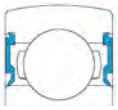	1-Lip seal CS	Plate made of pressed steel moulded with NBR material. Radially pre-stressed sealing lip.	• Normal ambient conditions • Medium to high speeds
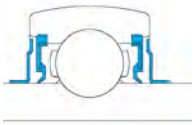	1-lip seal with centrifugal shield UC, EX, UK	Plate* made of galvanised pressed steel, moulded with NBR and radially pre-stressed sealing lip** + galvanised pressed steel outer shield* for improved protection against mechanical impacts. *Stainless steel for SUC **Silicone for SUC / NBR in food grade quality for MUC..FD	• Additional protection against ingress of particles • Medium to high speeds
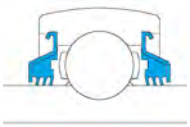	3-Lip seal UC..G2L3, EX..G2L3	Plate made of galvanised pressed steel with vulcanised 3-lip seal. The NBR lips are radially pre-stressed and angled outwards. The protective edge of the shield provides protection against mechanical impacts.	• For medium to heavily contaminated environments • Lower speed • Higher friction
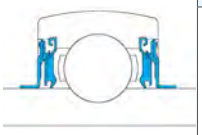	Multiple seal system UC..G2L4, EX..G2L4	Two galvanised pressed steel plates with vulcanised NBR sealing lips. The inner plate is equipped with a radial seal contacting the inner ring, while the outer plate has a radial seal contacting the outer ring. A third sealing lip is located in between and acts axially.	• For medium to heavily contaminated environments • Medium speeds • Low friction • Suitable for high-pressure cleaning
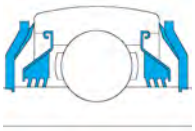	High-performance sealing system UC..AGR, EX..AGR	Plate made of galvanised pressed steel with vulcanised 3-lip seal. The NBR lips are radially pre-stressed and angled outwards. The 3-lip seal is fully protected by a solid steel shield. This galvanised impact protection is fitted with a lip seal and pressed onto a knurled seat.	• For extremely dirty environments • High resistance to strong mechanical impacts • Low speeds • Suitable for high-pressure cleaning • Higher friction
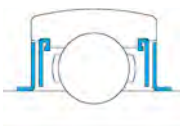	Non-contact high-temperature seal UC..T20, EX..T20	Labyrinth seal consisting of two black oxide-coated labyrinth seals arranged in parallel Centrifugal shields made of pressed steel	• For use at high temperatures • Very low friction

* Also applies to variants of the basic versions

5.6 Radial internal clearance

Standard and low-temperature (suffix **T04**) bearing inserts are manufactured with a radial internal clearance of **group N** in accordance with **ISO 9628**.

Bearing inserts for high temperatures (suffix **T20**) and K type bearing inserts with tapered bore have an increased radial internal clearance corresponding to **group 3**.

Bearing inserts with multiple seal system (**suffix L4**) and from the **MUC and CS** series are manufactured in accordance with **ISO 5753-1** with a radial internal clearance of **group N**.

The internal clearance values in **Table 1a, 1b** refer to metric and imperial bearing inserts. The bore code determines the corresponding clearance value.

Example:

For metric bores **EX206G2**

For imperial bores **EX206-19G2**

Table 1a

For bearing inserts manufactured to ISO 9628					
Bore code		Radial internal clearance [μm]			
from	to	Group N		Group 3	
		min.	max.	min.	max.
01	**03**	10	25	18	33
04		12	28	20	36
05	**06**	12	28	23	41
07	**08**	13	33	28	46
09	**10**	14	36	30	51
11	**13**	18	43	38	61
14	**16**	20	51	46	71
17	**20**	24	58	53	84
21	**24**	28	66	61	97
26	**28**	33	81	71	114

Table 1b

For bearing inserts manufactured in accordance with ISO 5753-1			
Bore code		Radial internal clearance [μm]	
from	to	Group N	
		min.	max.
01	**03**	3	18
04		5	20
05	**06**	5	20
07	**08**	6	20
09	**10**	6	23
11	**13**	8	28
14	**16**	10	30
17	**20**	12	36
21	**24**	15	41
26	**28**	18	48

5.7 Lubrication holes and installation direction of bearing inserts

Lubricant is supplied via small holes in the outer ring (**Fig. 1**). All SNR bearing inserts with the suffix G2 are equipped with four lubrication holes across two planes and can therefore be relubricated in two different positions. For this reason, bearing inserts labelled G2 can be used with all SNR cast iron housings manufactured in accordance with ISO or JIS standards.

This relubrication system also enables the user to install the insert in either direction.



Figure 1
G2 system: Outer ring with four lubrication holes in two planes

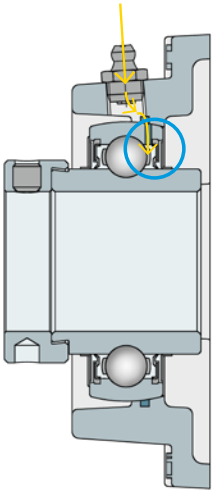

Bearing unit according to ISO standard

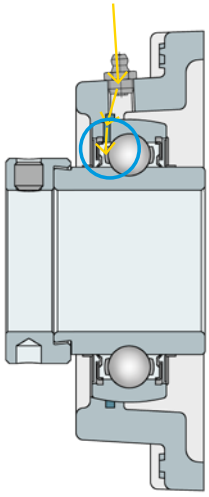

Bearing unit according to JIS standard

Different positions for the lubricant feed: G2 bearing inserts can be relubricated in housings in accordance with ISO and JIS standards.

6 Protective caps and protective covers

Protective caps or protective covers are available as optional accessories for most bearing units. These can be used to protect against accidents caused by rotating shaft ends and to increase the sealing efficacy of a bearing unit. Protective caps also increase safety against mechanical influences in harsh environmental conditions. For example, in applications where cleaning processes are carried out with high-pressure apparatus.

6.1 Protective caps for cast iron and stainless steel bearing units

Protective caps made of stainless pressed steel are available closed or open with double-lip seals for bore codes 201 to 213 (shaft Ø 12 - 65 mm). The caps are push-fit in a groove in the housing (**Fig. 1** 1) Bearing units compatible with protective caps have the suffix N.

Bearing units ordered with the suffixes listed in **Table 1** have protective cap grooves.

Due to their design, flanged bearing units can only use 1 protective cap. This is mounted on the front, i.e. the mounting side of the bearing insert.

Pillow blocks and tensioner units can be fitted with protective caps on both sides (**Fig. 2**).

At low speeds, protective caps can also be filled with grease to increase the sealing effect.

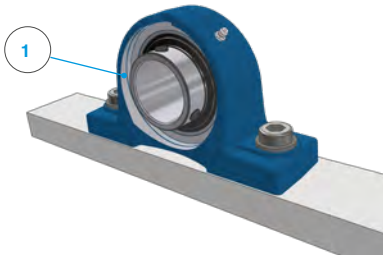

Figure 1
Pillow block unit (N version)

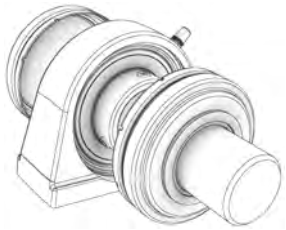

Figure 2
Pillow block unit with one open and one closed protective cap

6.1.1 Limitation of shaft misalignment

When using protective caps, **shaft misalignments of up to ±1°** are permissible.

If the misalignment is too great, the inner ring of the bearing insert may come into contact with the cap, causing the seal to wear prematurely or even fail because there is a gap between the shaft and the seal.

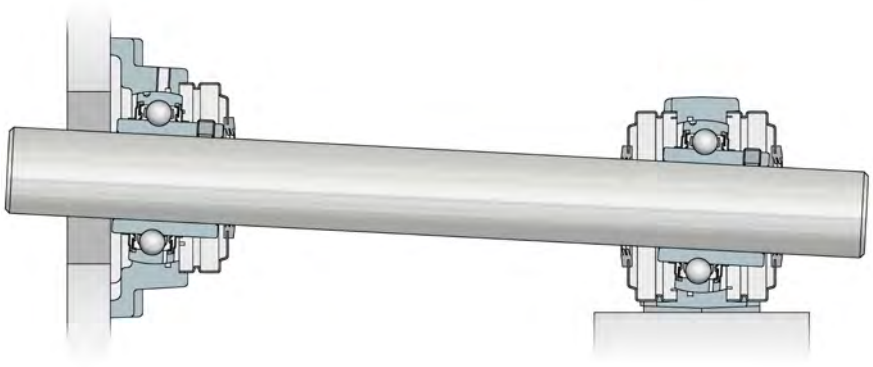

Reduced sealing effect and high wear due to excessive misalignment

SNR protective caps are suitable for applications in the food industry. They are made of stainless pressed steel. Open caps (**Fig. 3**) are fitted with a double-lip seal made of silicone rubber (1).

The material can be used for applications with operating temperatures of up to 200°C. The circumferential groove (2) in the cap exterior can be used to remove it.

6.1.2 Protective cap types

Table 1

Suffix	Description	Type	Suitable for Bearing units with:
CC	Bearing unit with narrow protective cap (closed design)	SCC	Set screw Adapter sleeve Press fit
CO	Bearing unit with narrow protective cap for metric shafts (open design)	SCO	
COU	Bearing unit with narrow protective cap for imperial shafts (open design)	SCOU	
CCE	Bearing unit with wide protective cap (closed design)	SCCE	Eccentric collar
COE	Bearing unit with wide protective cap for metric shafts (open design)	SCOE	
COEU	Bearing unit with wide protective cap for imperial shafts (open design)	SCOEU	
N	Unit / housing compatible with protective cap	-	/

Overview of protective caps



Figure 3
Open version silicone rubber seal



Figure 4
Closed version

6.1.3 Fitting and removal

Before fitting

1. Check whether the bearing unit is compatible with protective caps.

   Suitable bearing units

   The part has the suffix N
   Example: UCPE210N

   The bearing unit was ordered with cap(s) and has one of the following suffixes:
   CC, CO, CCE, COE

   Example: UCPE210CC oder EXPE210COE

2. Bolt the bearing unit firmly to the mounting surface.

3. Ensure that the cap grooves in the housing are free of dirt.

4. Ensure sufficient clearance between the shaft end and the closed protective cap.

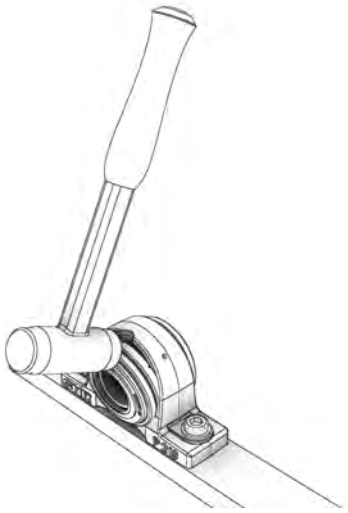

Fitting protective caps

Fitting

- Protective caps are mounted in a circumferential groove in the housing.
- The cap diameter is slightly larger than the cap groove. The slight preload ensures a secure fit in the housing.
- The easiest way to install them is to tap them lightly with a plastic mallet.
- To do this, insert the protective cap into the groove at a slight angle and hammer the cap down to the bottom of the groove with targeted blows to the edge.

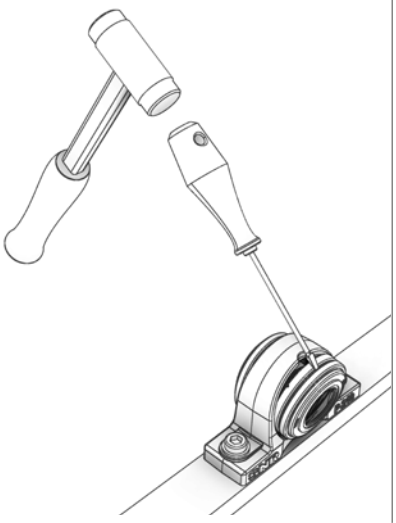

Removal of protective caps

Removal

- A flat head screwdriver is suitable for disassembly. This is placed at an angle in the groove of the cap so that it can be removed from the housing groove with light force.

6.2 Protective caps for cast iron ISO flanged bearing units

The protective caps, painted in a yellow warning colour, are mainly used where there is a risk of injury due to rotating shaft ends.

Main area of application: Flanged bearing units on conveyor belts

These protective caps are suitable for use with ISO flanged bearing units. They are mounted from the front of the housing.

The cap may only be assembled to the outer diameter of a bearing insert. Therefore, only bearing inserts with a groove in the outer ring are suitable; they have the suffix **G1N**.

These protective caps **are suitable** for applications with **misalignments up to a maximum of ±5°**.

SNR protective caps are made of pressed steel and are available in closed and open designs.

Designation		
PCO	Open protective cap for G1N inserts	
PCC	Closed protective cap for G1N inserts	
Suffix		
CA	Bearing unit with G1N type insert for compatibility with PCO/PCC protective cap	
G1N	Bearing insert with groove in outer ring for PCO/PCC protective cap fastening	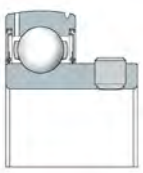

6.2.1 Fitting and removal

Before fitting

1. Check whether the bearing unit is intended for the installation of protective covers.

   Suitable bearing units

   The part has a CA suffix
   Example: **USFLE206CA**

   Flanged housing to ISO standard: the insert location slots at the front (marked face); the bearing insert has the suffix G1N.
   Example: US206G1N

2. Bolt the bearing unit firmly to the mounting surface.
3. Ensure sufficient clearance between the shaft end and the protective cap.
4. Ensure that the groove in the bearing insert outer ring is free from contamination.

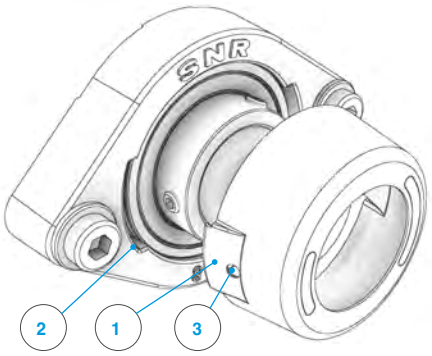

Fitting

- The protective covers are fitted without tools. The two locating tabs (1) are guided into the cutouts (2) in the housing until you feel them click into place in the bearing outer ring.

Removal

- The protective cap can be removed from the unit by slightly prising open a locating tab. To do this, insert a small screwdriver into the side (3) of the cap.

Tool-free installation of protective caps made of pressed steel.

6.3 Protective caps for thermoplastic bearing units

Protective caps made of polypropylene (PP) are suitable for mounting on SNR thermoplastic bearing units. They can be fitted to any housing made of thermoplastic to protect the bearing and protect operatives from rotating shaft ends. They can be installed without tools via a groove in the housing.

Closed protective covers are available for shaft ends and open protective covers for through shafts. The open version is equipped with a radial shaft seal made of nitrile rubber (NBR).

Pillow blocks can be fitted with protective covers on both sides. Due to their design, flange bearing units can only be capped at the front (marked face).

Designation	Description	
CV	Open with radial shaft seal	
CF	Closed	

Overview of plastic protective covers

6.3.1 Fitting and removal

Before fitting

1. Secure the bearing unit firmly to the mounting surface.
2. Ensure that the groove in the housing is free of dirt.
3. Ensure sufficient clearance between the shaft end and the protective cap.

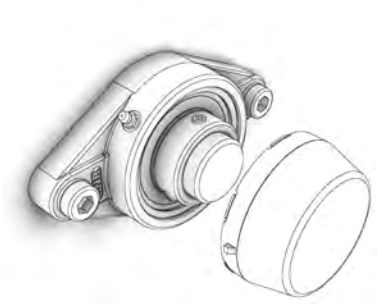

Tool-free fitting in housing groove

Fitting

- The plastic protective caps can be inserted by hand into a circumferential groove in the housing. The four plastic clips should stay in place when the cap is firmly pressed into the housing.

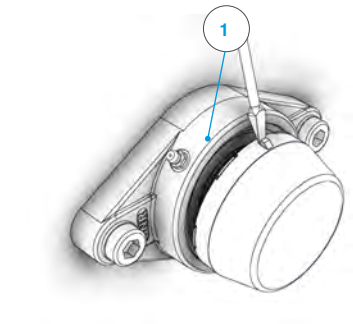

Simple removal

Removal

- To remove the protective cap, prise outwards along (1), the removal groove using a small, flat tool such as a screwdriver.

7 General information

7.1 Prefix and suffix

Prefix	
C	Bearing insert with cylindrical outer ring to JIS standard
D-	Housing made of spheroidal graphite ductile iron
S	Stainless steel
Z	Galvanised bearing insert for the food processing industry
Suffix	
AGR	Maintenance-free bearing insert with high-performance seal
CA	Bearing unit containing G1N insert for the use of protective caps from the PCC or PCO series
CC	Bearing unit with narrow protective cap - closed design
CCE	Bearing unit with wide protective cap - closed design
CO	Bearing unit with narrow protective cap - open design for metric shafts
COE	Bearing unit with wide protective cap - open design for metric shafts
COEU	Bearing unit with wide protective cap - open design for imperial shafts
COU	Bearing unit with narrow protective cap - open design for imperial shafts
FG1	Bearing insert made of stainless steel with food-grade solid lubricant (LUBSOLID™)
FG / FD	Bearing insert with food-grade lubricant
G1N	Bearing insert with outer ring groove for the use of protective caps from the PCC or PCO series
G2	SNR relubrication system on two planes, each with two lubrication holes in the outer ring
H	UK-Bearing insert including adapter sleeve
L3	Bearing insert with 3-lip seal
L4	Bearing insert with mutiple seal system.
N	Housing for the installation of SCC(E) and SCO(E) protective caps
T04	Bearing insert for low operating temperatures (down to -40°C)
T20	Bearing insert for high operating temperatures (up to +200°C)

7.2 Correct storage of bearing units

Bearing housings and inserts are packaged and preserved at the factory in such a way that they can be kept for several years if stored correctly.

The allowable storage period depends on the conditions. If the conditions are unsuitable, a long storage period can have a detrimental effect.

If no external signs of aging can be seen during an inspection after a long period of storage, you must still consider the shelf life of the grease.

Our recommendations

- Store only in undamaged original packaging
- Prevent condensation
- Store at room temperature / relative humidity: 6°C to 25°C / maximum 65%
- Avoid major temperature fluctuations
- Dust-free environment
- No aggressive materials in the ambient air
- Avoid direct sunlight
- Storage area free of vibrations



7.3 Conversion for imperial bore ratios

SNR	NTN	Fraction inch	Decimal inch	inch --> mm
08	**008**	1/2	0,5000	12,7
10	**010**	5/8	0,6250	15,875
11	**011**	11/16	0,6875	17,4625
12	**012**	3/4	0,7500	19,05
14	**014**	7/8	0,8750	22,225
15	**015**	15/16	0,9375	23,8125
16	**100**	1	1,0000	25,4
18	**102**	1 1/8	1,1250	28,575
19	**103**	1 3/16	1,1875	30,1625
20	**104**	1 1/4	1,2500	31,75
21	**105**	1 5/16	1,3125	33,3375
22	**106**	1 3/8	1,3750	34,925
23	**107**	1 7/16	1,4375	36,5125
24	**108**	1 1/2	1,5000	38,1
25	**109**	1 9/16	1,5625	39,6875
26	**110**	1,625	1,6250	41,275
27	**111**	1 11/16	1,6875	42,8625
28	**112**	1 3/4	1,7500	44,45
30	**114**	1 7/8	1,8750	47,625
31	**115**	1 15/16	1,9375	49,2125
32	**200**	2	2,0000	50,8
34	**202**	2 1/8	2,1250	53,975
35	**203**	2 3/16	2,1875	55,5625
36	**204**	2 1/4	2,2500	57,15
38	**206**	2,375	2,3750	60,325
39	**207**	2 7/16	2,4375	61,9125
40	**208**	2 1/2	2,5000	63,5
43	**211**	2 11/16	2,6875	68,2625
44	**212**	2 3/4	2,7500	69,85
47	**215**	2 15/16	2,9375	74,6125
48	**300**	3	3,0000	76,2
52	**304**	3 1/4	3,2500	82,55
56	**308**	3 1/2	3,5000	88,9
58	**310**	3 5/8	3,6250	92,075
59	**311**	3 11/16	3,6875	93,6625
60	**312**	3 3/4	3,7500	95,25
61	**313**	3 13/16	3,8125	96,8375
62	**314**	3 7/8	3,8750	98,425
63	**315**	3 15/16	3,9375	100,0125
64	**400**	4	4,0000	101,6

8 Further information, tools and plummer blocks

For quick access to the desired data sheet or the required CAD model, please use the corresponding QR code:

Technical data sheets



3D CAD models

Further information on bearing units can be found in our industry catalogues for agricultural machinery and the food industry.



Please also visit our documentation portal at:

https://www.ntn-europe.com/documents

Tools for the removal and installation of rolling bearings





Customised modules

Customised, ready-to-install bearing units

- We develop, design and manufacture ready-to-install bearing units
- 100% interchangeability for existing applications
- Optimised catalogue product or unique solution



Reduce your expenditure and rely on systemic solutions

Innovation for your existing solution with our **experts and decades of experience**



Safe and simple assembly of a ready-to-install bearing unit.

Documentation and warranty from a single source in accordance with NTN guidelines

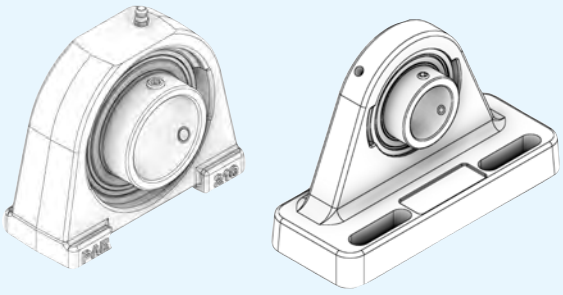

Application-specific or modified standard

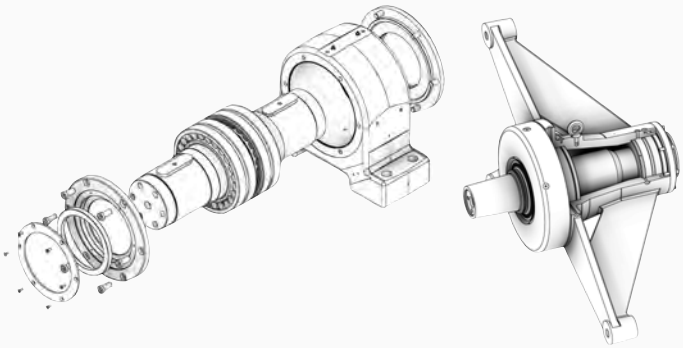

Customised solution

Email: CMD@ntn-snr.de

Phone: +49 521-924 00-111

Fax: +49 521-924 00-90

More information is available on our website.

WE ARE LOOKING FORWARD TO RECEIVING YOUR ENQUIRIES!

https://customizedsolutions.ntn.de

Bearing housings with grease lubrication



Split plummer block housing SNC / SNCD500

- SN housing according to ISO113-2010 to house bearings with a cylindrical or tapered bore
- High stiffness and stability under all load conditions
- Optimised heat dissipation
- Reduced stresses in the bearing
- Extended service life and prolonged service intervals
- For shaft diameters from 20 mm to 140 mm
- Housing material: cast iron with flake graphite and/or spheroidal graphite (SNCD)
- 5 different seal arrangements for a wide range of applications
- User-friendly design features for ease of service and rapid installation

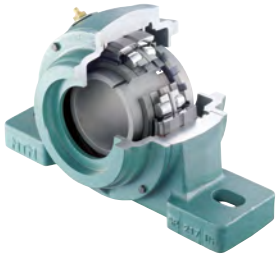

SPW/SFCW – Bearing housings for heavy loads

- Suitable for very harsh environments in the timber industry and heavy industry
- Bearing and housing protected against corrosion
- Rapid replacement of the patented bearing unit
- Sealed spherical roller bearing
- Rapid commissioning, increased productivity
- Series SPW interchangeable with SN series bearing housings
- Shaft diameter: 50 to 140 mm

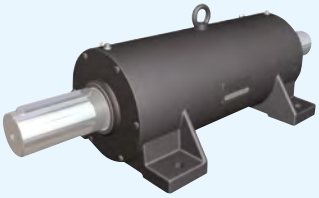

One-piece bearing housing ZLG / DLG

- For the installation of two or three rolling bearings
- Grease lubrication
- Suitable for high operating speeds (industrial fans)
- Extremely smooth operation due to precise alignment of the bearings in the housing
- Felt seal with additional V-ring seal
- Easy installation on the clamping area
- Shaft diameter, ZLG: 30 to 120 mm / DLG: 70 to 120 mm



Bearing housings for special applications 722500, F11200, TVN, TN

- Compact sealed housings in grey cast iron
- TVN: suitable for operating temperatures up to +350°C
- Suitable for critical environments: hot and humid / hot and dry
- Possible applications in constructions of the sand-lime brick or clinker industry
- TVN/TN: can be installed in any position
- Shaft diameter, TVN: 20 to 75 mm / TN: 20 to 60 mm
- F11200 / 722500: flanged housing unit
- Shaft diameter, F11200: 20 to 50 mm / 722500: 20 to 100 mm

Bearing housings with oil lubrication



One-piece bearing housing ZLOE

- Equipped with two radial contact ball bearings or a combination of a radial contact ball bearing with a cylindrical roller bearing
- Suitable for applications with high load capacities combined with high operating temperatures
- Particularly well-suited for high speed applications, e.g. industrial fans
- Extremely smooth operation due to precise alignment of the bearings in the housing
- Easy installation of the bearing unit on the clamping area
- Labyrinth system provides efficient, low-friction seal
- Can be used with oil circulation or oil injection lubrication
- Shaft diameter: 75 to 120 mm



Split bearing housing SNOE

- Suitable for spherical roller bearings
- For applications with high operating speeds and heavy loads
- Housing material: EN-GJS for especially high strength and torsional rigidity
- Internal oil distribution via an oil pick-up ring
- Labyrinth sealing system
- Equipped with an oil-level indicator
- Can be used with optional oil circulation, oil cooling or oil pre-heating system
- Excellent heat dissipation
- Application areas: industrial fans, hammer mills, stone crushers
- Shaft diameter: 70 to 260 mm (the largest standard oil-lubricated bearing housing on the market)



Split bearing housing SNOL (compact version)

- Suitable for spherical roller bearings
- Low-friction labyrinth seal system
- SNOL bearing housings can replace grease-lubricated units from the SN series. This may be necessary in case of: - Increased operating speeds - Higher operating temperatures - Extended service life - Prolonged maintenance intervals
- Equipped with an oil-level indicator
- Shaft diameter: 60 to 140 mm

DIMENSION TABLE

SUMMARY

CAST IRON UNITS

Cast iron housings with chrome steel bearing inserts

Pillow block units

PE2 ____ 100
PLE2 ____ 104
P2 ____ 108
P3 ____ 112
PEX ____ 112
PH2 ____ 116
PAE2 ____ 118
PG2 ____ 122
PA2 ____ 126

Flanged units

FE2 ____ 130
F2 ____ 134
FEX ____ 138
F3 ____ 138
FCE2 ____ 142
FC2 ____ 146
FEE2 ____ 150
FTE2 ____ 152
FLE2 ____ 154
FL2 ____ 158
FL3 ____ 162
FLZ2 ____ 166
FD2 ____ 170
FAE2 ____ 172
FA2 ____ 174
FS3 ____ 178

Tensioner- / hang up- / cartridge units

T2 ____ 182
T3 ____ 186
T2 + WB ____ 190
SP2 ____ 194
SPR ____ 198
C2 ____ 200
C3 ____ 204
EHE2 ____ 208

PRESSED STEEL UNITS

Pressed steel housings with chrome steel bearing inserts

Pillow block units

PP2 ____ 212

Flanged units

PF2 ____ 214
PFL2 ____ 216
PFT2 ____ 218

Take-up units

PFE2 ____ 218

BEARING INSERTS (METRIC)

Chrome steel bearing inserts with spherical outer ring

Eccentric locking collar types

EX2..G2 ____ 220
ES2..G2 ____ 220
EX3..G2 ____ 220
EX2..G2L3 ____ 224
EX3..G2L3 ____ 224
EX2..G2L4 ____ 224
EX2..AGR ____ 224
EX3..AGR ____ 224
EX2..G2L4 ____ 226
EX2..G2T04 ____ 228
EX3..G2T04 ____ 228
ES2..G2T04 ____ 228
EX2..G2T20 ____ 232
ES2..G2T20 ____ 232
ES2..G1N ____ 234

Set screw types

UC2..G2 ____ 236
US2..G2 ____ 236
UCX..G2 ____ 236
UC3..G2 ____ 236
UC2..G2L3 ____ 240
UC3..G2L3 ____ 240
UC2..G2L4 ____ 240
UC2..AGR ____ 240
UC3..AGR ____ 240
UC2..G2T04 ____ 244
UC3..G2T04 ____ 244
US2..G2T04 ____ 244
UC2..G2T20 ____ 248
US2..G2T20 ____ 248
US2..G1N ____ 250

Adapter sleeve types

UK2..G2H ____ 252
LK2..G2H ____ 252
UK3..G2H ____ 252

Interference fit types

CS2 ____ 254

Chrome steel bearing inserts with cylindrical outer ring

Eccentric locking collar types

CEX2 ____ 256
CES2 ____ 256

Set screw types

CUC2 ____ 257
CUS2 ____ 257

BEARING INSERTS (INCH)

Chrome steel bearing inserts with spherical outer ring

Eccentric locking collar types

EX2..G2 ____ 258
ES2..G2 ____ 258
EX3..G2 ____ 258
EX2..G2L3 ____ 262
EX2..G2L4 ____ 262
EX2..G2T04 ____ 268
EX3..G2T04 ____ 268
ES2..G2T04 ____ 268
EX2..G2T20 ____ 272
ES2..G2T20 ____ 272

Set screw types

UC2..G2 ____ 276
US2..G2 ____ 276
UCX..G2 ____ 276
UC3..G2 ____ 276
UC2..G2L3 ____ 280
UC3..G2L3 ____ 280
UC2..GL4 ____ 280
UC2..G2T04 ____ 286
UC3..G2T04 ____ 286
US2..G2T04 ____ 286
UC2..G2T20 ____ 290

Adapter sleeve types

UK2..G2H ____ 294

Chrome steel bearing inserts with cylindrical outer ring

Eccentric locking collar types

CEX2 ____ 298
CES2 ____ 298

Set screw types

CUC2 ____ 299
CUS2 ____ 299

STAINLESS STEEL UNITS

Stainless steel housings with stainless steel bearing inserts

Pillow block units

SP2 ____ 302
SPA2 ____ 304

Flanged units

SF2 ____ 306
SFL2 ____ 308
SFB2 ____ 310

Tensioner units

ST2 ____ 312

THERMOPLASTIC UNITS

Thermoplastic housings with stainless steel bearing inserts

Pillow block units

PPL2 ____ 314
TBL2 ____ 314

Flanged units

FPL2 ____ 316
NFL2 ____ 316
FBL2 ____ 318

BEARING INSERTS - FOOD SERIES

Bearing inserts for food proccessing

Metric

SUC2 ____ 320
SUC2..FG1 ____ 320
MUC2..FD ____ 320
ZUC2..FG1 ____ 320
SES2 ____ 320

Inch

SUC2 ____ 322
SUC2..FG1 ____ 322
MUC2..FD ____ 322
ZUC2..FG1 ____ 322
SES2 ____ 322

COVERS / CAPS

Protective covers and protective caps

Protective covers

SCO / SCC ____ 326
SCOE / SCCE ____ 326
SCOU ____ 327

Protective caps

PCO / PCC ____ 327
CV / CF ____ 327

SNR Brand of NTN Group

Cast iron housings with chrome steel bearing inserts

Pillow block units

Pillow block regular design

PE2



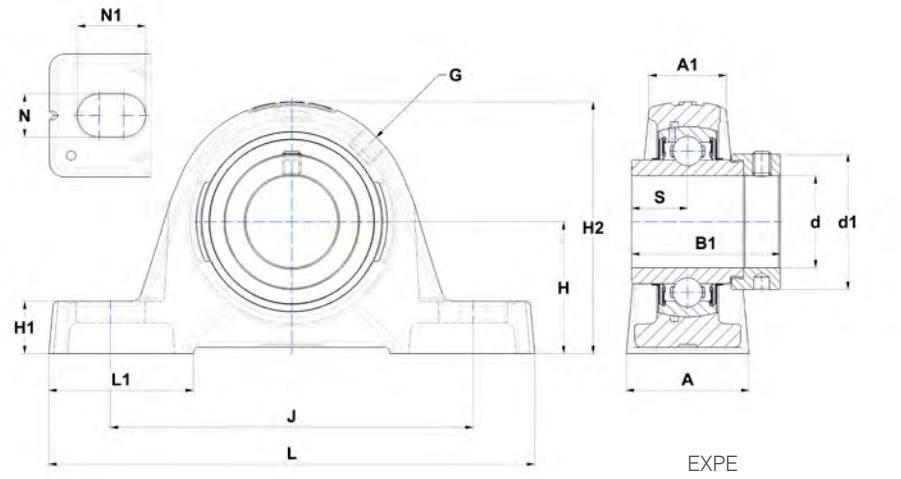

EXPE

Main dimensions [mm]

d	Unit	L	J	H	H1	H2	A	A1	N	N1	L1	S	s1	B	B1
12	ESPE201	125	95	30,2	10	57	30	18	11	19	38	6,5	-	-	28,6
	EXPE201	130	97	33,3	14,5	64	32	19	11	19	40	17	-	-	43,5
	UCPE201	130	97	33,3	14,5	64	32	19	11	19	40	12,7	-	31	-
	USPE201	125	95	30,2	10	57	30	18	11	19	38	6	-	22	-
15	ESPE202	125	95	30,2	10	57	30	18	11	19	38	6,5	-	-	28,6
	EXPE202	130	97	33,3	14,5	64	32	19	11	19	40	17	-	-	43,5
	UCPE202	130	97	33,3	14,5	64	32	19	11	19	40	12,7	-	31	-
	USPE202	125	95	30,2	10	57	30	18	11	19	38	6	-	22	-
17	ESPE203	125	95	30,2	10	57	30	18	11	19	38	6,5	-	-	28,6
	EXPE203	130	97	33,3	14,5	64	32	19	11	19	40	17	-	-	43,5
	UCPE203	130	97	33,3	14,5	64	32	19	11	19	40	12,7	-	31	-
	USPE203	125	95	30,2	10	57	30	18	11	19	38	6	-	22	-
20	ESPE204	130	97	33,3	14,5	64	32	19	11	19	40	7,5	-	-	30,9
	EXPE204	130	97	33,3	14,5	64	32	19	11	19	40	17	-	-	43,5
	UCPE204	130	97	33,3	14,5	64	32	19	11	19	40	12,7	-	31	-
	UKPE205H	130	103	36,5	14,5	70	36	21	11	19	39	-	18,5	-	35
	USPE204	130	97	33,3	14,5	64	32	19	11	19	40	7	-	25	-
25	ESPE205	130	103	36,5	14,5	70	36	21	11	19	39	7,5	-	-	30,9
	EXPE205	130	103	36,5	14,5	70	36	21	11	19	39	17,4	-	-	44,3
	UCPE205	130	103	36,5	14,5	70	36	21	11	19	39	14,3	-	34	-
	UKPE206H	158	118	42,9	17	82	40	25	14	22	47	-	20,5	-	38
	USPE205	130	103	36,5	14,5	70	36	21	11	19	39	7,5	-	27	-
30	ESPE206	158	118	42,9	17	82	40	25	14	22	47	9	-	-	35,7
	EXPE206	158	118	42,9	17	82	40	25	14	22	47	18,2	-	-	48,3
	UCPE206	158	118	42,9	17	82	40	25	14	22	47	15,9	-	38,1	-
	UKPE207H	163	126	47,6	19	93	45	27	14	21	49	-	22,5	-	43
	USPE206	158	118	42,9	17	82	40	25	14	22	47	8	-	30	-
35	ESPE207	163	126	47,6	19	93	45	27	14	21	49	9,5	-	-	38,9
	EXPE207	163	126	47,6	19	93	45	27	14	21	49	18,8	-	-	51,1
	UCPE207	163	126	47,6	19	93	45	27	14	21	49	17,5	-	42,9	-
	UKPE208H	179	138	49,2	19	99	48	30	14	26	53	-	24,5	-	46
	USPE207	163	126	47,6	19	93	45	27	14	21	49	8,5	-	32	-
40	ESPE208	179	138	49,2	19	99	48	30	14	26	53	11	-	-	43,7
	EXPE208	179	138	49,2	19	99	48	30	14	26	53	21,4	-	-	56,3
	UCPE208	179	138	49,2	19	99	48	30	14	26	53	19	-	49,2	-
	UKPE209H	192	150	54	21,5	107	48	32	14	29	54,5	-	26	-	50
	USPE208	179	138	49,2	19	99	48	30	14	26	53	9	-	34	-

* Bearing units that are ordered with cover(s) include the housings with grooves.
If you want to install the protective covers later, housings with suffix N must be ordered (for example: P210N).

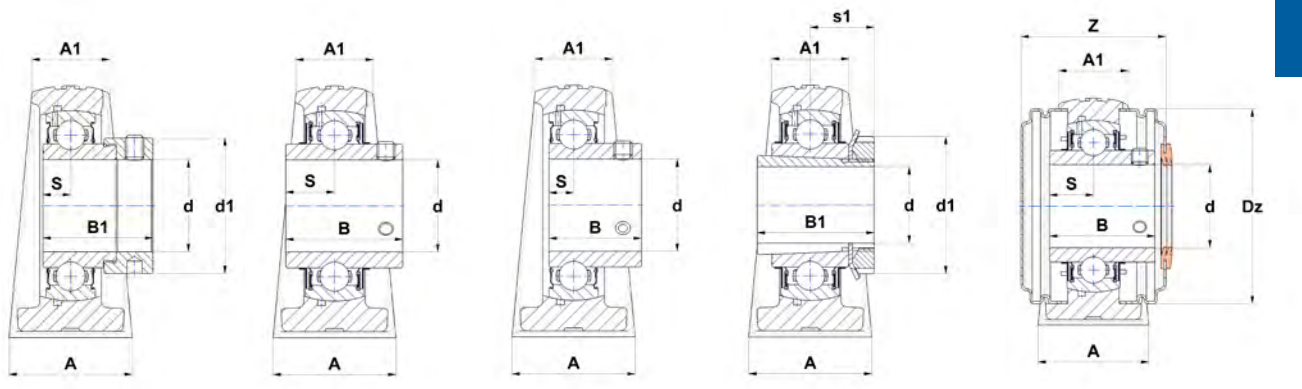

ESPE UCPE USPE UKPE..H UCPE..CC

	d1	G	Z	Dz	Housing	Bearing insert	Adapter sleeve	Open protective cap*	Closed protective cap*	Dynamic load rating C [kN]	Static load rating C0 [kN]	Weight [kg]	d
	28,6	M6x1	56,3	46	PE203	ES201G2	-	SCOE201-12	SCCE203	9,6	4,8	0,4	**12**
	32,4	R1/8"	62,3	54	PE204	EX201G2	-	SCOE204-12	SCCE204	12,8	6,7	0,7	
	-	R1/8"	43,9	54	PE204	UC201G2	-	SCO204-12	SCC204	12,8	6,7	0,6	
	-	M6x1	42,9	46	PE203	US201G2	-	SCO201-12	SCC203	9,6	4,8	0,4	
	28,6	M6x1	56,3	46	PE203	ES202G2	-	SCOE202-15	SCCE203	9,6	4,8	0,4	**15**
	32,4	R1/8"	62,3	54	PE204	EX202G2	-	SCOE204-15	SCCE204	12,8	6,7	0,7	
	-	R1/8"	43,9	54	PE204	UC202G2	-	SCO204-15	SCC204	12,8	6,7	0,6	
	-	M6x1	42,9	46	PE203	US202G2	-	SCO202-15	SCC203	9,6	4,8	0,4	
	28,6	M6x1	56,3	46	PE203	ES203G2	-	SCOE203-17	SCCE203	9,6	4,8	0,4	**17**
	32,4	R1/8"	62,3	54	PE204	EX203G2	-	SCOE204-17	SCCE204	12,8	6,7	0,7	
	-	R1/8"	43,9	54	PE204	UC203G2	-	SCO204-17	SCC204	12,8	6,7	0,6	
	-	M6x1	42,9	46	PE203	US203G2	-	SCO203-17	SCC203	9,6	4,8	0,4	
	32,4	R1/8"	62,3	54	PE204	ES204G2	-	SCOE204-20	SCCE204	12,8	6,7	0,6	**20**
	32,4	R1/8"	62,3	54	PE204	EX204G2	-	SCOE204-20	SCCE204	12,8	6,7	0,6	
	-	R1/8"	43,9	54	PE204	UC204G2	-	SCO204-20	SCC204	12,8	6,7	0,6	
	38	R1/8"	47,3	60	PE205	UK205G2H	H2305	SCO205-20	SCC205	14	7,9	0,7	
	-	R1/8"	43,9	54	PE204	US204G2	-	SCO204-20	SCC204	12,8	6,7	0,5	
	37,4	R1/8"	64,5	60	PE205	ES205G2	-	SCOE205-25	SCCE205	14	7,9	0,7	**25**
	37,4	R1/8"	64,5	60	PE205	EX205G2	-	SCOE205-25	SCCE205	14	7,9	0,8	
	-	R1/8"	47,3	60	PE205	UC205G2	-	SCO205-25	SCC205	14	7,9	0,7	
	45	R1/8"	52,3	70	PE206	UK206G2H	H2306	SCO206-25	SCC206	19,5	11,2	1,2	
	-	R1/8"	47,3	60	PE205	US205G2	-	SCO205-25	SCC205	14	7,9	0,7	
	44,5	R1/8"	70,5	70	PE206	ES206G2	-	SCOE206-30	SCCE206	19,5	11,2	1,1	**30**
	44,5	R1/8"	70,5	70	PE206	EX206G2	-	SCOE206-30	SCCE206	19,5	11,2	1,2	
	-	R1/8"	52,3	70	PE206	UC206G2	-	SCO206-30	SCC206	19,5	11,2	1,1	
	52	R1/8"	58,9	80	PE207	UK207G2H	H2307	SCO207-30	SCC207	25,7	15,2	1,6	
	-	R1/8"	52,3	70	PE206	US206G2	-	SCO206-30	SCC206	19,5	11,2	1,1	
	51,1	R1/8"	77,5	80	PE207	ES207G2	-	SCOE207-35	SCCE207	25,7	15,2	1,6	**35**
	51,1	R1/8"	77,5	80	PE207	EX207G2	-	SCOE207-35	SCCE207	25,7	15,2	1,7	
	-	R1/8"	58,9	80	PE207	UC207G2	-	SCO207-35	SCC207	25,7	15,2	1,6	
	58	R1/8"	69,3	88	PE208	UK208G2H	H2308	SCO208-35	SCC208	29,6	18,2	1,9	
	-	R1/8"	58,9	80	PE207	US207G2	-	SCO207-35	SCC207	25,7	15,2	1,5	
	58	R1/8"	81,5	88	PE208	ES208G2	-	SCOE208-40	SCCE208	29,5	18	1,9	**40**
	58	R1/8"	81,5	88	PE208	EX208G2	-	SCOE208-40	SCCE208	32,6	19,8	2	
	-	R1/8"	69,3	88	PE208	UC208G2	-	SCO208-40	SCC208	29,6	18,2	1,8	
	65	R1/8"	70,3	95	PE209	UK209G2H	H2309	SCO209-40	SCC209	31,9	20,8	2,3	
	-	R1/8"	69,3	88	PE208	US208G2	-	SCO208-40	SCC208	29,6	18,2	1,8	

Cast iron housings with chrome steel bearing inserts

Pillow block units

Pillow block regular design

PE2



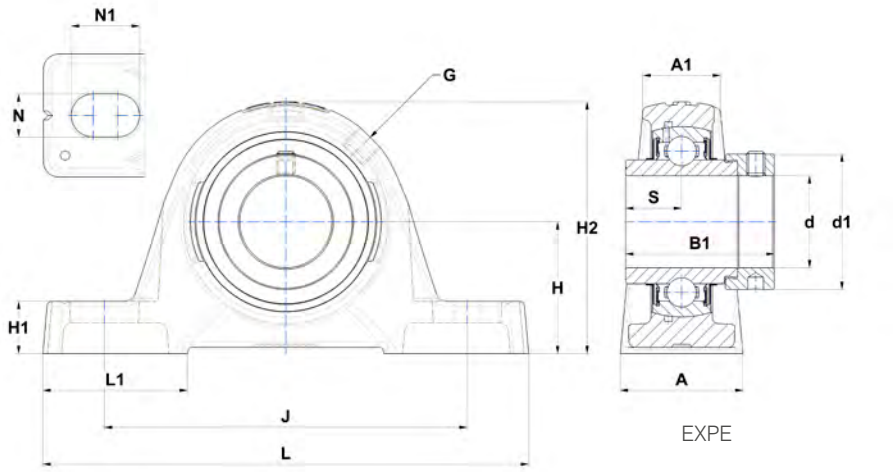

EXPE

Main dimensions [mm]

d	Unit	L	J	H	H1	H2	A	A1	N	N1	L1	S	s1	B	B1
45	ESPE209	192	150	54	21,5	107	48	32	14	29	54,5	11	-	-	43,7
	EXPE209	192	150	54	21,5	107	48	32	14	29	54,5	21,4	-	-	56,3
	UCPE209	192	150	54	21,5	107	48	32	14	29	54,5	19	-	49,2	-
	UKPE210H	200	158	57,2	21,5	115	54	34	18	23	61	-	27,5	-	55
	USPE209	192	150	54	21,5	107	48	32	14	29	54,5	10,2	-	41,2	-
50	ESPE210	200	158	57,2	21,5	115	54	34	18	23	61	11	-	-	43,7
	EXPE210	200	158	57,2	21,5	115	54	34	18	23	61	24,6	-	-	62,7
	UCPE210	200	158	57,2	21,5	115	54	34	18	23	61	19	-	51,6	-
	UKPE211H	222	176	63,5	22,5	124,5	60	35	18	30	68	-	29	-	59
	USPE210	200	158	57,2	21,5	115	54	34	18	23	61	10,9	-	43,5	-
55	ESPE211	222	176	63,5	22,5	124,5	60	35	18	30	68	12	-	-	48,4
	EXPE211	222	176	63,5	22,5	124,5	60	35	18	30	68	27,7	-	-	71,3
	UCPE211	222	176	63,5	22,5	124,5	60	35	18	30	68	22,2	-	55,6	-
	UKPE212H	240	190	69,9	25	140	60	42	18	28	71	-	31	-	62
	USPE211	222	176	63,5	22,5	124,5	60	35	18	30	68	11,8	-	45,3	-
60	ESPE212	240	190	69,9	25	140	60	42	18	28	71	12	-	-	49,3
	EXPE212	240	190	69,9	25	140	60	42	18	28	71	30,9	-	-	77,7
	UCPE212	240	190	69,9	25	140	60	42	18	28	71	25,4	-	65,1	-
	UKPE213H	260	203	79,4	27,5	156	65	44	22	28	77	-	32	-	65
	USPE212	240	190	69,9	25	140	60	42	18	28	71	14,9	-	53,7	-
65	EXPE213	260	203	79,4	27,5	156	65	44	22	28	77	34,1	-	-	85,7
	UCPE213	260	203	79,4	27,5	156	65	44	22	28	77	25,4	-	65,1	-
	UKPE215H	265	210	82,5	27,5	164	66	48	22	30	78	-	35,5	-	73
70	EXPE214	260	203	79,4	27,5	156	65	44	22	28	77	34,1	-	-	85,7
	UCPE214	260	203	79,4	27,5	156	65	44	22	28	77	30,2	-	74,6	-
	UKPE216H	290	232	89	30	175	78	55	26	34	90	-	39	-	78
75	EXPE215	265	210	82,5	27,5	164	66	48	22	30	78	37,3	-	-	92,1
	UCPE215	265	210	82,5	27,5	164	66	48	22	30	78	33,3	-	77,8	-
80	EXPE216	290	232	89	30	175	78	55	26	34	90	37,3	-	-	95,2
	UCPE216	290	232	89	30	175	78	55	26	34	90	33,3	-	82,6	-
	UKPE218H	330	268	101,6	35	200	85	55	27	35	99	-	42	-	86
90	EXPE218	330	268	101,6	35	200	85	55	27	35	99	24,5	-	-	72,5
	UCPE218	330	268	101,6	35	200	85	55	27	35	99	39,7	-	96	-

* Bearing units that are ordered with cover(s) include the housings with grooves.
If you want to install the protective covers later, housings with suffix N must be ordered (for example: P210N).

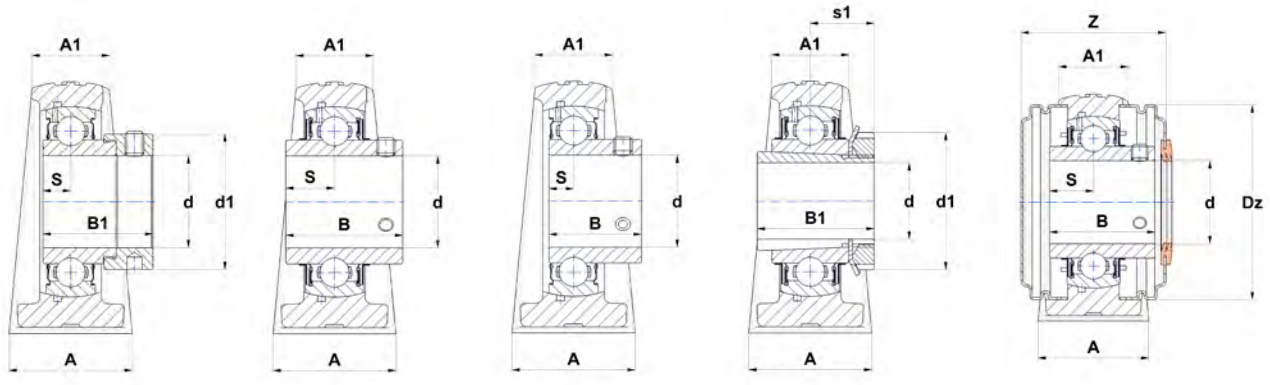

ESPE UCPE USPE UKPE..H UCPE..CC

d1	G	Z	Dz	Housing	Bearing insert	Adapter sleeve	Open protective cap*	Closed protective cap*	Dynamic load rating C [kN]	Static load rating C0 [kN]	Weight [kg]	d
62	R1/8"	84,5	95	PE209	ES209G2	-	SCOE209-45	SCCE209	31,9	20,8	2,2	**45**
62	R1/8"	84,5	95	PE209	EX209G2	-	SCOE209-45	SCCE209	31,9	20,8	2,4	
-	R1/8"	70,3	95	PE209	UC209G2	-	SCO209-45	SCC209	31,9	20,8	2,2	
70	R1/8"	76,1	100	PE210	UK210G2H	H2310	SCO210-45	SCC210	35,1	23,2	2,8	
-	R1/8"	70,3	95	PE209	US209G2	-	SCO209-45	SCC209	31,9	20,8	2,2	
67,2	R1/8"	91,5	100	PE210	ES210G2	-	SCOE210-50	SCCE210	35,1	23,2	2,6	**50**
67,2	R1/8"	91,5	100	PE210	EX210G2	-	SCOE210-50	SCCE210	35,1	23,2	2,8	
-	R1/8"	76,1	100	PE210	UC210G2	-	SCO210-50	SCC210	35,1	23,2	2,6	
75	R1/8"	77,7	110	PE211	UK211G2H	H2311	SCO211-50	SCC211	43,6	29,2	3,5	
-	R1/8"	76,1	100	PE210	US210G2	-	SCO210-50	SCC210	35,1	23,2	2,6	
74,5	R1/8"	104,5	110	PE211	ES211G2	-	SCOE211-55	SCCE211	43,6	29,2	3,2	**55**
74,5	R1/8"	104,5	110	PE211	EX211G2	-	SCOE211-55	SCCE211	43,6	29,2	3,7	
-	R1/8"	77,7	110	PE211	UC211G2	-	SCO211-55	SCC211	43,6	29,2	3,4	
80	R1/8"	92,3	120	PE212	UK212G2H	H2312	SCO212-55	SCC212	52,5	32,8	4,8	
-	R1/8"	77,7	110	PE211	US211G2	-	SCO211-55	SCC211	43,6	29,2	3,4	
82	R1/8"	113,5	120	PE212	ES212G2	-	SCOE212-60	SCCE212	52,5	32,8	4,5	**60**
82	R1/8"	113,5	120	PE212	EX212G2	-	SCOE212-60	SCCE212	52,5	36	5,2	
-	R1/8"	92,3	120	PE212	UC212G2	-	SCO212-60	SCC212	52,5	32,8	4,8	
85	R1/8"	92,3	132	PE213	UK213G2H	H2313	SCO213-60	SCC213	57,2	40	6,4	
-	R1/8"	92,3	120	PE212	US212G2	-	SCO212-60	SCC212	52,5	36	4,6	
86	R1/8"	121,5	132	PE213	EX213G2	-	SCOE213-65	SCCE213	57,2	40	6,9	**65**
-	R1/8"	92,3	132	PE213	UC213G2	-	SCO213-65	SCC213	57,2	40	6,4	
98	R1/8"	-	-	PE215	UK215G2H	H2315	-	-	66	49,5	7,4	
96,8	R1/8"	-	-	PE214	EX214G2	-	-	-	62	45	6,7	**70**
-	R1/8"	-	-	PE214	UC214G2	-	-	-	62	45	6,2	
105	R1/8"	-	-	PE216	UK216G2H	H2316	-	-	72,5	54,2	9,5	
102	R1/8"	-	-	PE215	EX215G2	-	-	-	66	49,5	7,5	**75**
-	R1/8"	-	-	PE215	UC215G2	-	-	-	66	49,5	6,9	
110	R1/8"	-	-	PE216	EX216G2	-	-	-	72,5	54,2	9,4	**80**
-	R1/8"	-	-	PE216	UC216G2	-	-	-	72,5	54,2	9,1	
120	R1/8"	-	-	PE218	UK218G2H	H2318	-	-	96	71,5	13,8	
120	R1/8"	-	-	PE218	EX218G2	-	-	-	96	71,5	14	**90**
-	R1/8"	-	-	PE218	UC218G2	-	-	-	96	71,5	13,6	

Cast iron housings with chrome steel bearing inserts

Pillow block units

Pillow block regular design

PLE2



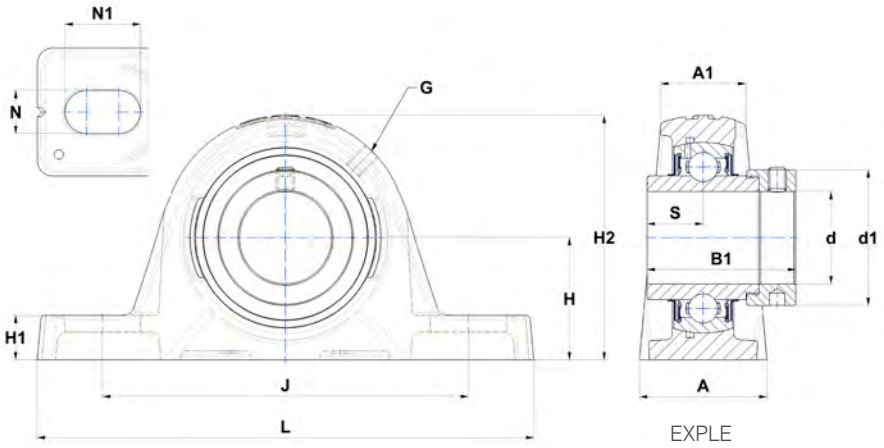

EXPLE

Main dimensions [mm]

d	Unit	L	J	H	H1	H2	A	A1	N	N1	S	s1	B	B1	d1
12	ESPLE201	119	88,5	27	11	54	30	20,5	11	14	6,5	-	-	28,6	28,6
	EXPLE201	126,5	94,5	31,8	12,5	63,7	32	22,5	11	17	17	-	-	43,5	32,4
	UCPLE201	126,5	94,5	31,8	12,5	63,7	32	22,5	11	17	12,7	-	31	-	-
	USPLE201	119	88,5	27	11	54	30	20,5	11	14	6	-	22	-	-
15	ESPLE202	119	88,5	27	11	54	30	20,5	11	14	6,5	-	-	28,6	28,6
	EXPLE202	126,5	94,5	31,8	12,5	63,7	32	22,5	11	17	17	-	-	43,5	32,4
	UCPLE202	126,5	94,5	31,8	12,5	63,7	32	22,5	11	17	12,7	-	31	-	-
	USPLE202	119	88,5	27	11	54	30	20,5	11	14	6	-	22	-	-
17	ESPLE203	119	88,5	27	11	54	30	20,5	11	14	6,5	-	-	28,6	28,6
	EXPLE203	126,5	94,5	31,8	12,5	63,7	32	22,5	11	17	17	-	-	43,5	32,4
	UCPLE203	126,5	94,5	31,8	12,5	63,7	32	22,5	11	17	12,7	-	31	-	-
	USPLE203	119	88,5	27	11	54	30	20,5	11	14	6	-	22	-	-
20	ESPLE204	126,5	94,5	31,8	12,5	63,7	32	22,5	11	17	7,5	-	-	30,9	32,4
	EXPLE204	126,5	94,5	31,8	12,5	63,7	32	22,5	11	17	17	-	-	43,5	32,4
	UCPLE204	126,5	94,5	31,8	12,5	63,7	32	22,5	11	17	12,7	-	31	-	-
	UKPLE205H	139	104,2	33,3	12,8	67,8	36,5	24,5	11	17	-	18,5	-	35	38
	USPLE204	126,5	94,5	31,8	12,5	63,7	32	22,5	11	17	7	-	25	-	-
25	ESPLE205	139	104,2	33,3	12,8	67,8	36,5	24,5	11	17	7,5	-	-	30,9	37,4
	EXPLE205	139	104,2	33,3	12,8	67,8	36,5	24,5	11	17	17,4	-	-	44,3	37,4
	UCPLE205	139	104,2	33,3	12,8	67,8	36,5	24,5	11	17	14,3	-	34	-	-
	UKPLE206H	161,5	119	39,7	14,5	79,5	41,5	27,5	14	24,5	-	20,5	-	38	45
	USPLE205	139	104,2	33,3	12,8	67,8	36,5	24,5	11	17	7,5	-	27	-	-
30	ESPLE206	161,5	119	39,7	14,5	79,5	41,5	27,5	14	24,5	9	-	-	35,7	44,5
	EXPLE206	161,5	119	39,7	14,5	79,5	41,5	27,5	14	24,5	18,2	-	-	48,3	44,5
	UCPLE206	161,5	119	39,7	14,5	79,5	41,5	27,5	14	24,5	15,9	-	38,1	-	-
	UKPLE207H	166	129	46,2	16	91,5	44,5	30,5	14	21,5	-	22,5	-	43	52
	USPLE206	161,5	119	39,7	14,5	79,5	41,5	27,5	14	24,5	8	-	30	-	-
35	ESPLE207	166	129	46,2	16	91,5	44,5	30,5	14	21,5	9,5	-	-	38,9	51,1
	EXPLE207	166	129	46,2	16	91,5	44,5	30,5	14	21,5	18,8	-	-	51,1	51,1
	UCPLE207	166	129	46,2	16	91,5	44,5	30,5	14	21,5	17,5	-	42,9	-	-
	UKPLE208H	180,5	137,5	49,2	18,5	98,5	51	34,6	14	24,5	-	24,5	-	46	58
	USPLE207	166	129	46,2	16	91,5	44,5	30,5	14	21,5	8,5	-	32	-	-
40	ESPLE208	180,5	137,5	49,2	18,5	98,5	51	34,6	14	24,5	11	-	-	43,7	58
	EXPLE208	180,5	137,5	49,2	18,5	98,5	51	34,6	14	24,5	21,4	-	-	56,3	58
	UCPLE208	180,5	137,5	49,2	18,5	98,5	51	34,6	14	24,5	19	-	49,2	-	-
	UKPLE209H	197,5	151,5	52,4	18,4	106,4	54	35	14	24	-	26	-	50	65
	USPLE208	180,5	137,5	49,2	18,5	98,5	51	34,6	14	24,5	9	-	34	-	-

* Bearing units that are ordered with cover(s) include the housings with grooves.
If you want to install the protective covers later, housings with suffix N must be ordered (for example: P210N).

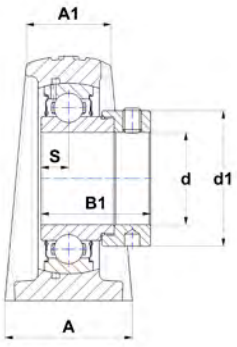

ESPLE

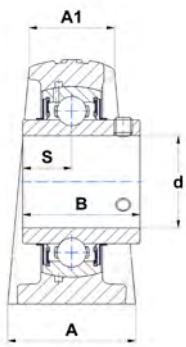

UCPLE

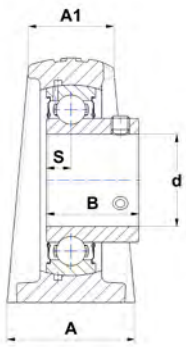

USPLE

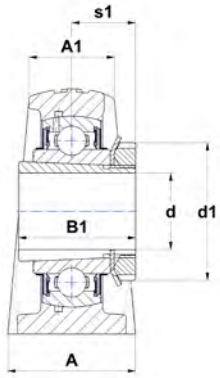

UKPLE..H

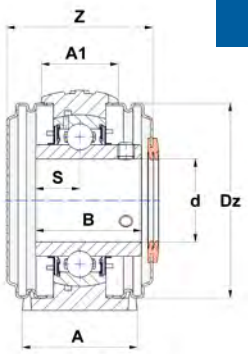

UCPLE..CC

	G	Z	Dz	Housing	Bearing insert	Adapter sleeve	Open protective cap*	Closed protective cap*	Dynamic load rating C [kN]	Static load rating C0 [kN]	Weight [kg]	d
	M6x1	56,3	46	PLE203	ES201G2	-	SCOE201-12	SCCE203	9,6	4,8	0,4	12
	M6x1	63,5	54	PLE204	EX201G2	-	SCOE204-12	SCCE204	12,8	6,7	0,8	
	M6x1	45,1	54	PLE204	UC201G2	-	SCO204-12	SCC204	12,8	6,7	0,7	
	M6x1	42,9	46	PLE203	US201G2	-	SCO201-12	SCC203	9,6	4,8	0,4	
	M6x1	56,3	46	PLE203	ES202G2	-	SCOE202-15	SCCE203	9,6	4,8	0,4	15
	M6x1	63,5	54	PLE204	EX202G2	-	SCOE204-15	SCCE204	12,8	6,7	0,8	
	M6x1	45,1	54	PLE204	UC202G2	-	SCO204-15	SCC204	12,8	6,7	0,7	
	M6x1	42,9	46	PLE203	US202G2	-	SCO202-15	SCC203	9,6	4,8	0,4	
	M6x1	56,3	46	PLE203	ES203G2	-	SCOE203-17	SCCE203	9,6	4,8	0,4	17
	M6x1	63,5	54	PLE204	EX203G2	-	SCOE204-17	SCCE204	12,8	6,7	0,8	
	M6x1	45,1	54	PLE204	UC203G2	-	SCO204-17	SCC204	12,8	6,7	0,7	
	M6x1	42,9	46	PLE203	US203G2	-	SCO203-17	SCC203	9,6	4,8	0,4	
	M6x1	63,5	54	PLE204	ES204G2	-	SCOE204-20	SCCE204	12,8	6,7	0,7	20
	M6x1	63,5	54	PLE204	EX204G2	-	SCOE204-20	SCCE204	12,8	6,7	0,7	
	M6x1	45,1	54	PLE204	UC204G2	-	SCO204-20	SCC204	12,8	6,7	0,7	
	M6x1	47,3	60	PLE205	UK205G2H	H2305	SCO205-20	SCC205	14	7,9	0,8	
	M6x1	45,1	54	PLE204	US204G2	-	SCO204-20	SCC204	12,8	6,7	0,6	
	M6x1	64,5	60	PLE205	ES205G2	-	SCOE205-25	SCCE205	14	7,9	0,8	25
	M6x1	64,5	60	PLE205	EX205G2	-	SCOE205-25	SCCE205	14	7,9	0,9	
	M6x1	47,3	60	PLE205	UC205G2	-	SCO205-25	SCC205	14	7,9	0,8	
	M6x1	52,7	70	PLE206	UK206G2H	H2306	SCO206-25	SCC206	19,5	11,2	1,2	
	M6x1	47,3	60	PLE205	US205G2	-	SCO205-25	SCC205	14	7,9	0,8	
	M6x1	70,9	70	PLE206	ES206G2	-	SCOE206-30	SCCE206	19,5	11,2	1,1	30
	M6x1	70,9	70	PLE206	EX206G2	-	SCOE206-30	SCCE206	19,5	11,2	1,2	
	M6x1	52,7	70	PLE206	UC206G2	-	SCO206-30	SCC206	19,5	11,2	1,1	
	M6x1	59,9	80	PLE207	UK207G2H	H2307	SCO207-30	SCC207	25,7	15,2	1,6	
	M6x1	52,7	70	PLE206	US206G2	-	SCO206-30	SCC206	19,5	11,2	1,1	
	M6x1	78,5	80	PLE207	ES207G2	-	SCOE207-35	SCCE207	25,7	15,2	1,6	35
	M6x1	78,5	80	PLE207	EX207G2	-	SCOE207-35	SCCE207	25,7	15,2	1,7	
	M6x1	59,9	80	PLE207	UC207G2	-	SCO207-35	SCC207	25,7	15,2	1,6	
	M6x1	70,3	88	PLE208	UK208G2H	H2308	SCO208-35	SCC208	29,6	18,2	2	
	M6x1	59,9	80	PLE207	US207G2	-	SCO207-35	SCC207	25,7	15,2	1,5	
	M6x1	82,5	88	PLE208	ES208G2	-	SCOE208-40	SCCE208	29,5	18	2	40
	M6x1	82,5	88	PLE208	EX208G2	-	SCOE208-40	SCCE208	32,6	19,8	2,1	
	M6x1	70,3	88	PLE208	UC208G2	-	SCO208-40	SCC208	29,6	18,2	1,9	
	M6x1	71,3	95	PLE209	UK209G2H	H2309	SCO209-40	SCC209	31,9	20,8	2,5	
	M6x1	70,3	88	PLE208	US208G2	-	SCO208-40	SCC208	29,6	18,2	1,9	

Cast iron housings with chrome steel bearing inserts

Pillow block units

Pillow block regular design

PLE2



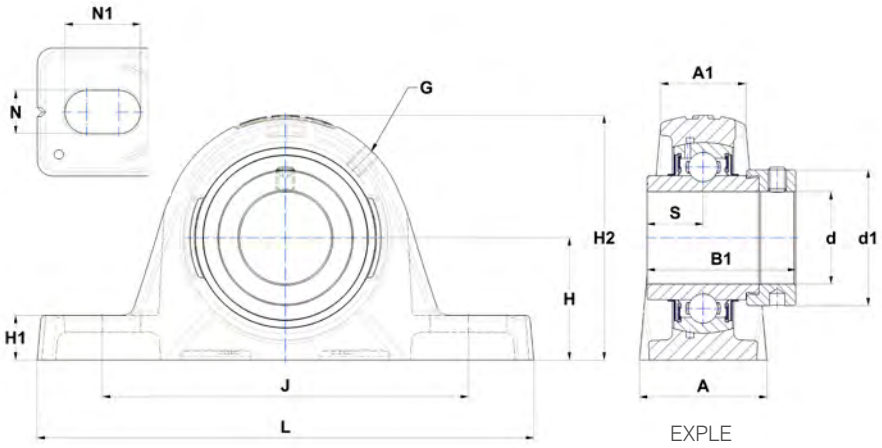

EXPLE

Main dimensions [mm]

d	Unit	L	J	H	H1	H2	A	A1	N	N1	S	s1	B	B1	d1
45	ESPLE209	197,5	151,5	52,4	18,4	106,4	54	35	14	24	11	-	-	43,7	62
	EXPLE209	197,5	151,5	52,4	18,4	106,4	54	35	14	24	21,4	-	-	56,3	62
	UCPLE209	197,5	151,5	52,4	18,4	106,4	54	35	14	24	19	-	49,2	-	-
	UKPLE210H	214	164	55,6	19,3	114	55	36	14	27	-	27,5	-	55	70
	USPLE209	197,5	151,5	52,4	18,4	106,4	54	35	14	24	10,2	-	41,2	-	-
50	ESPLE210	214	164	55,6	19,3	114	55	36	14	27	11	-	-	43,7	67,2
	EXPLE210	214	164	55,6	19,3	114	55	36	14	27	24,6	-	-	62,7	67,2
	UCPLE210	214	164	55,6	19,3	114	55	36	14	27	19	-	51,6	-	-
	UKPLE211H	219,5	170,5	61,3	23,2	128	60	39,5	18	26	-	29	-	59	75
	USPLE210	214	164	55,6	19,3	114	55	36	14	27	10,9	-	43,5	-	-
55	ESPLE211	219,5	170,5	61,3	23,2	128	60	39,5	18	26	12	-	-	48,4	74,5
	EXPLE211	219,5	170,5	61,3	23,2	128	60	39,5	18	26	27,7	-	-	71,3	74,5
	UCPLE211	219,5	170,5	61,3	23,2	128	60	39,5	18	26	22,2	-	55,6	-	-
	UKPLE212H	245	193,7	68,3	28,6	138,1	79,4	50,8	18	29,1	-	31	-	62	80
	USPLE211	219,5	170,5	61,3	23,2	128	60	39,5	18	26	11,8	-	45,3	-	-
60	ESPLE212	245	193,7	68,3	28,6	138,1	79,4	50,8	18	29,1	12	-	-	49,3	82
	EXPLE212	245	193,7	68,3	28,6	138,1	79,4	50,8	18	29,1	30,9	-	-	77,7	82
	UCPLE212	245	193,7	68,3	28,6	138,1	79,4	50,8	18	29,1	25,4	-	65,1	-	-
	USPLE212	245	193,7	68,3	28,6	138,1	79,4	50,8	18	29,1	14,9	-	53,7	-	-

* Bearing units that are ordered with cover(s) include the housings with grooves.
If you want to install the protective covers later, housings with suffix N must be ordered (for example: P210N).

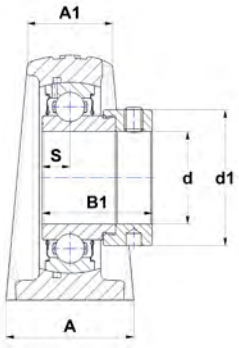

ESPLE

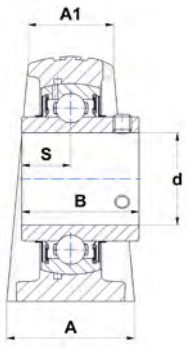

UCPLE

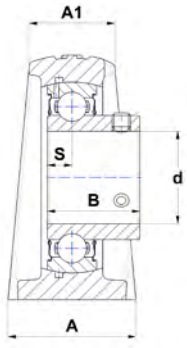

USPLE

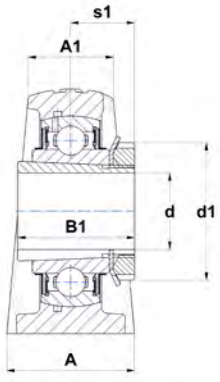

UKPLE..H

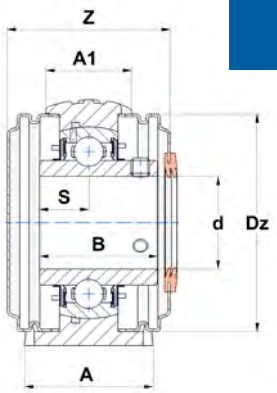

UCPLE..CC

	G	Z	Dz	Housing	Bearing insert	Adapter sleeve	Open protective cap*	Closed protective cap*	Dynamic load rating C [kN]	Static load rating C0 [kN]	Weight [kg]	d
	M6x1	85,5	95	PLE209	ES209G2	-	SCOE209-45	SCCE209	31,9	20,8	2,4	**45**
	M6x1	85,5	95	PLE209	EX209G2	-	SCOE209-45	SCCE209	31,9	20,8	2,6	
	M6x1	71,3	95	PLE209	UC209G2	-	SCO209-45	SCC209	31,9	20,8	2,4	
	M6x1	77,1	100	PLE210	UK210G2H	H2310	SCO210-45	SCC210	35,1	23,2	3,1	
	M6x1	71,3	95	PLE209	US209G2	-	SCO209-45	SCC209	31,9	20,8	2,4	
	M6x1	92,5	100	PLE210	ES210G2	-	SCOE210-50	SCCE210	35,1	23,2	2,9	**50**
	M6x1	92,5	100	PLE210	EX210G2	-	SCOE210-50	SCCE210	35,1	23,2	3,1	
	M6x1	77,1	100	PLE210	UC210G2	-	SCO210-50	SCC210	35,1	23,2	2,9	
	M6x1	78,9	110	PLE211	UK211G2H	H2311	SCO211-50	SCC211	43,6	29,2	4	
	M6x1	77,1	100	PLE210	US210G2	-	SCO210-50	SCC210	35,1	23,2	2,9	
	M6x1	105,7	110	PLE211	ES211G2	-	SCOE211-55	SCCE211	43,6	29,2	3,7	**55**
	M6x1	105,7	110	PLE211	EX211G2	-	SCOE211-55	SCCE211	43,6	29,2	4,2	
	M6x1	78,9	110	PLE211	UC211G2	-	SCO211-55	SCC211	43,6	29,2	3,9	
	M6x1	96,4	120	PLE212	UK212G2H	H2312	SCO212-55	SCC212	52,5	32,8	5,8	
	M6x1	78,9	110	PLE211	US211G2	-	SCO211-55	SCC211	43,6	29,2	3,9	
	M6x1	117,6	120	PLE212	ES212G2	-	SCOE212-60	SCCE212	52,5	32,8	5,5	**60**
	M6x1	117,6	120	PLE212	EX212G2	-	SCOE212-60	SCCE212	52,5	36	6,2	
	M6x1	96,4	120	PLE212	UC212G2	-	SCO212-60	SCC212	52,5	32,8	5,8	
	M6x1	96,4	120	PLE212	US212G2	-	SCO212-60	SCC212	52,5	36	5,6	

Cast iron housings with chrome steel bearing inserts

Pillow block units

Pillow block regular design

P2



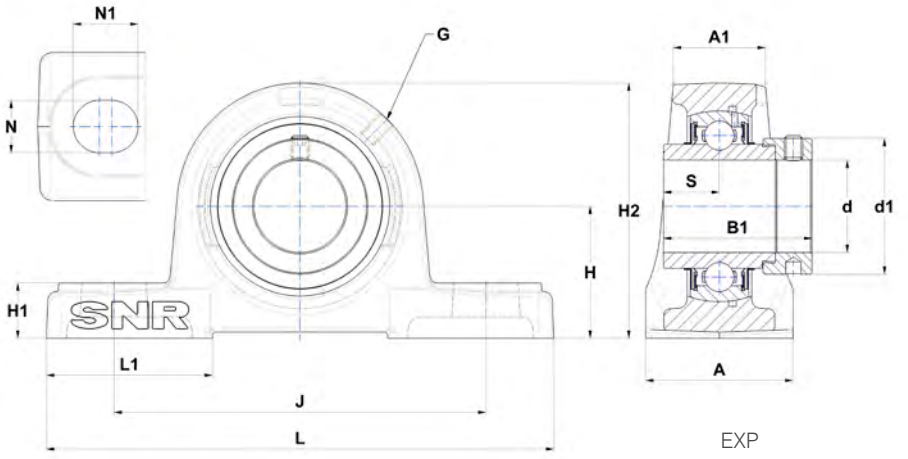

EXP

Main dimensions [mm]

d	Unit	L	J	H	H1	H2	A	A1	N	N1	L1	S	s1	B	B1
12	ESP201	127	95	30,2	15	62	38	22	13	19	42	6,5	-	-	28,6
	EXP201	127	95	33,3	15	65	38	22	13	19	42	17	-	-	43,5
	UCP201	127	95	33,3	15	65	38	22	13	19	42	12,7	-	31	-
	USP201	127	95	30,2	15	62	38	22	13	19	42	6	-	22	-
15	ESP202	127	95	30,2	15	62	38	22	13	19	42	6,5	-	-	28,6
	EXP202	127	95	33,3	15	65	38	22	13	19	42	17	-	-	43,5
	UCP202	127	95	33,3	15	65	38	22	13	19	42	12,7	-	31	-
	USP202	127	95	30,2	15	62	38	22	13	19	42	6	-	22	-
17	ESP203	127	95	30,2	15	62	38	22	13	19	42	6,5	-	-	28,6
	EXP203	127	95	33,3	15	65	38	22	13	19	42	17	-	-	43,5
	UCP203	127	95	33,3	15	65	38	22	13	19	42	12,7	-	31	-
	USP203	127	95	30,2	15	62	38	22	13	19	42	6	-	22	-
20	ESP204	127	95	33,3	15	65	38	22	13	19	42	7,5	-	-	30,9
	EXP204	127	95	33,3	15	65	38	22	13	19	42	17	-	-	43,5
	UCP204	127	95	33,3	15	65	38	22	13	19	42	12,7	-	31	-
	UKP205H	140	105	36,5	16	70	38	26	13	19	42	-	18,5	-	35
	USP204	127	95	33,3	15	65	38	22	13	19	42	7	-	25	-
25	ESP205	140	105	36,5	16	70	38	26	13	19	42	7,5	-	-	30,9
	EXP205	140	105	36,5	16	70	38	26	13	19	42	17,4	-	-	44,3
	UCP205	140	105	36,5	16	70	38	26	13	19	42	14,3	-	34	-
	UKP206H	165	121	42,9	18	83	48	30	17	21	54	-	20,5	-	38
	USP205	140	105	36,5	16	70	38	26	13	19	42	7,5	-	27	-
30	ESP206	165	121	42,9	18	83	48	30	17	21	54	9	-	-	35,7
	EXP206	165	121	42,9	18	83	48	30	17	21	54	18,2	-	-	48,3
	UCP206	165	121	42,9	18	83	48	30	17	21	54	15,9	-	38,1	-
	UKP207H	167	127	47,6	19	94	48	31	17	21	54	-	22,5	-	43
	USP206	165	121	42,9	18	83	48	30	17	21	54	8	-	30	-
35	ESP207	167	127	47,6	19	94	48	31	17	21	54	9,5	-	-	38,9
	EXP207	167	127	47,6	19	94	48	31	17	21	54	18,8	-	-	51,1
	UCP207	167	127	47,6	19	94	48	31	17	21	54	17,5	-	42,9	-
	UKP208H	184	137	49,2	19	100	54	34	17	23	52	-	24,5	-	46
	USP207	167	127	47,6	19	94	48	31	17	21	54	8,5	-	32	-
40	ESP208	184	137	49,2	19	100	54	34	17	23	52	11	-	-	43,7
	EXP208	184	137	49,2	19	100	54	34	17	23	52	21,4	-	-	56,3
	UCP208	184	137	49,2	19	100	54	34	17	23	52	19	-	49,2	-
	UKP209H	190	146	54	20	108	54	37	17	23	60	-	26	-	50
	USP208	184	137	49,2	19	100	54	34	17	23	52	9	-	34	-

* Bearing units that are ordered with cover(s) include the housings with grooves.
If you want to install the protective covers later, housings with suffix N must be ordered (for example: P210N).

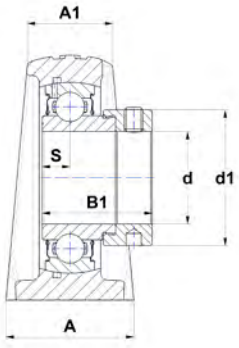

ESPLE

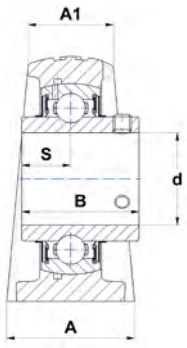

UCPLE

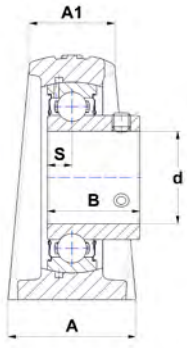

USPLE

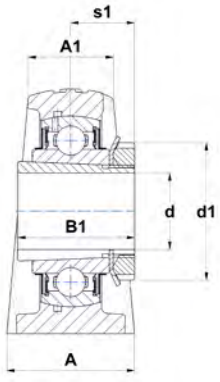

UKPLE..H

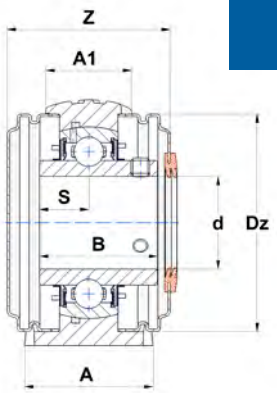

UCPLE..CC

	d1	G	Z	Dz	Housing	Bearing insert	Adapter sleeve	Open protective cap*	Closed protective cap*	Dynamic load rating C [kN]	Static load rating C0 [kN]	Weight [kg]	d
	28,6	M6x1	58,4	46	P203	ES201G2	-	SCOE201-12	SCCE203	9,6	4,8	0,6	**12**
	32,4	M6x1	63,4	54	P204	EX201G2	-	SCOE204-12	SCCE204	12,8	6,7	0,8	
	-	M6x1	45	54	P204	UC201G2	-	SCO204-12	SCC204	12,8	6,7	0,7	
	-	M6x1	45	46	P203	US201G2	-	SCO201-12	SCC203	9,6	4,8	0,6	
	28,6	M6x1	58,4	46	P203	ES202G2	-	SCOE202-15	SCCE203	9,6	4,8	0,6	**15**
	32,4	M6x1	63,4	54	P204	EX202G2	-	SCOE204-15	SCCE204	12,8	6,7	0,8	
	-	M6x1	45	54	P204	UC202G2	-	SCO204-15	SCC204	12,8	6,7	0,7	
	-	M6x1	45	46	P203	US202G2	-	SCO202-15	SCC203	9,6	4,8	0,6	
	28,6	M6x1	58,4	46	P203	ES203G2	-	SCOE203-17	SCCE203	9,6	4,8	0,6	**17**
	32,4	M6x1	63,4	54	P204	EX203G2	-	SCOE204-17	SCCE204	12,8	6,7	0,8	
	-	M6x1	45	54	P204	UC203G2	-	SCO204-17	SCC204	12,8	6,7	0,7	
	-	M6x1	45	46	P203	US203G2	-	SCO203-17	SCC203	9,6	4,8	0,6	
	32,4	M6x1	63,4	54	P204	ES204G2	-	SCOE204-20	SCCE204	12,8	6,7	0,7	**20**
	32,4	M6x1	63,4	54	P204	EX204G2	-	SCOE204-20	SCCE204	12,8	6,7	0,7	
	-	M6x1	45	54	P204	UC204G2	-	SCO204-20	SCC204	12,8	6,7	0,7	
	38	M6x1	48	60	P205	UK205G2H	H2305	SCO205-20	SCC205	14	7,9	0,8	
	-	M6x1	45	54	P204	US204G2	-	SCO204-20	SCC204	12,8	6,7	0,6	
	37,4	M6x1	65,2	60	P205	ES205G2	-	SCOE205-25	SCCE205	14	7,9	0,8	**25**
	37,4	M6x1	65,2	60	P205	EX205G2	-	SCOE205-25	SCCE205	14	7,9	0,9	
	-	M6x1	48	60	P205	UC205G2	-	SCO205-25	SCC205	14	7,9	0,8	
	45	M6x1	53	70	P206	UK206G2H	H2306	SCO206-25	SCC206	19,5	11,2	1,5	
	-	M6x1	48	60	P205	US205G2	-	SCO205-25	SCC205	14	7,9	0,8	
	44,5	M6x1	71,2	70	P206	ES206G2	-	SCOE206-30	SCCE206	19,5	11,2	1,4	**30**
	44,5	M6x1	71,2	70	P206	EX206G2	-	SCOE206-30	SCCE206	19,5	11,2	1,5	
	-	M6x1	53	70	P206	UC206G2	-	SCO206-30	SCC206	19,5	11,2	1,4	
	52	M6x1	60	80	P207	UK207G2H	H2307	SCO207-30	SCC207	25,7	15,2	1,7	
	-	M6x1	53	70	P206	US206G2	-	SCO206-30	SCC206	19,5	11,2	1,4	
	51,1	M6x1	78,6	80	P207	ES207G2	-	SCOE207-35	SCCE207	25,7	15,2	1,7	**35**
	51,1	M6x1	78,6	80	P207	EX207G2	-	SCOE207-35	SCCE207	25,7	15,2	1,8	
	-	M6x1	60	80	P207	UC207G2	-	SCO207-35	SCC207	25,7	15,2	1,7	
	58	M6x1	69	88	P208	UK208G2H	H2308	SCO208-35	SCC208	29,6	18,2	2,2	
	-	M6x1	60	80	P207	US207G2	-	SCO207-35	SCC207	25,7	15,2	1,6	
	58	M6x1	81,2	88	P208	ES208G2	-	SCOE208-40	SCCE208	29,5	18	2,2	**40**
	58	M6x1	81,2	88	P208	EX208G2	-	SCOE208-40	SCCE208	32,6	19,8	2,3	
	-	M6x1	69	88	P208	UC208G2	-	SCO208-40	SCC208	29,6	18,2	2,1	
	65	M6x1	70	95	P209	UK209G2H	H2309	SCO209-40	SCC209	31,9	20,8	2,5	
	-	M6x1	69	88	P208	US208G2	-	SCO208-40	SCC208	29,6	18,2	2,1	

Cast iron housings with chrome steel bearing inserts

Pillow block units

Pillow block regular design

P2



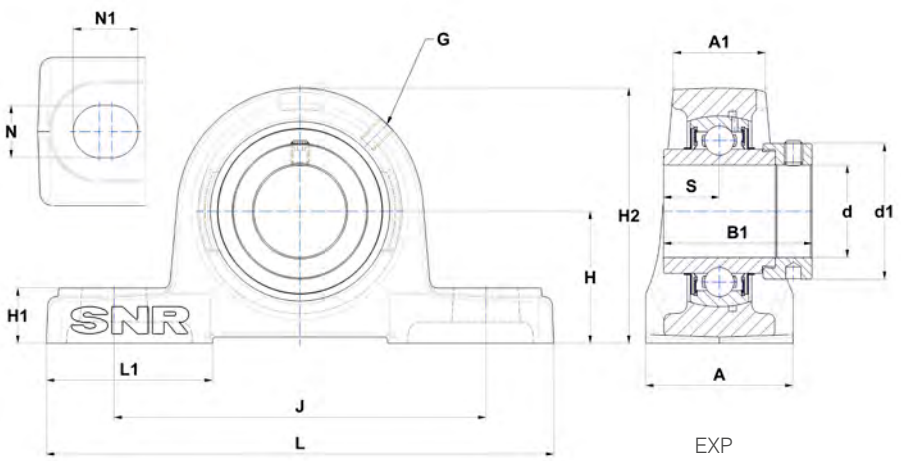

EXP

Main dimensions [mm]

d	Unit	L	J	H	H1	H2	A	A1	N	N1	L1	S	s1	B	B1
45	ESP209	190	146	54	20	108	54	37	17	23	60	11	-	-	43,7
	EXP209	190	146	54	20	108	54	37	17	23	60	21,4	-	-	56,3
	UCP209	190	146	54	20	108	54	37	17	23	60	19	-	49,2	-
	UKP210H	206	159	57,2	22	114	60	39	20	25	65	-	27,5	-	55
	USP209	190	146	54	20	108	54	37	17	23	60	10,2	-	41,2	-
50	ESP210	206	159	57,2	22	114	60	39	20	25	65	11	-	-	43,7
	EXP210	206	159	57,2	22	114	60	39	20	25	65	24,6	-	-	62,7
	UCP210	206	159	57,2	22	114	60	39	20	25	65	19	-	51,6	-
	UKP211H	219	171	63,5	22	126	60	40	20	25	70	-	29	-	59
	USP210	206	159	57,2	22	114	60	39	20	25	65	10,9	-	43,5	-
55	ESP211	219	171	63,5	22	126	60	40	20	25	70	12	-	-	48,4
	EXP211	219	171	63,5	22	126	60	40	20	25	70	27,7	-	-	71,3
	UCP211	219	171	63,5	22	126	60	40	20	25	70	22,2	-	55,6	-
	UKP212H	241	184	69,8	25	138	70	44	20	25	70	-	31	-	62
	USP211	219	171	63,5	22	126	60	40	20	25	70	11,8	-	45,3	-
60	ESP212	241	184	69,8	25	138	70	44	20	25	70	12	-	-	49,3
	EXP212	241	184	69,8	25	138	70	44	20	25	70	30,9	-	-	77,7
	UCP212	241	184	69,8	25	138	70	44	20	25	70	25,4	-	65,1	-
	UKP213H	265	203	76,2	27	150	70	46	25	29	77	-	32	-	65
	USP212	241	184	69,8	25	138	70	44	20	25	70	14,9	-	53,7	-
65	EXP213	265	203	76,2	27	150	70	46	25	29	77	34,1	-	-	85,7
	UCP213	265	203	76,2	27	150	70	46	25	29	77	25,4	-	65,1	-
	UKP215H	275	217	82,6	28	163	74	48	25	31	85	-	35,5	-	73
70	EXP214	266	210	79,4	27	156	72	48	25	31	83	34,1	-	-	85,7
	UCP214	266	210	79,4	27	156	72	48	25	31	83	30,2	-	74,6	-
	UKP216H	292	232	88,9	30	175	78	51	25	31	91	-	39	-	78
75	EXP215	275	217	82,6	28	163	74	48	25	31	85	37,3	-	-	92,1
	UCP215	275	217	82,6	28	163	74	48	25	31	85	33,3	-	77,8	-
	UKP217H	310	247	95,2	32	187	83	53	25	31	96	-	40	-	82
80	EXP216	292	232	88,9	30	175	78	51	25	31	91	37,3	-	-	95,2
	UCP216	292	232	88,9	30	175	78	51	25	31	91	33,3	-	82,6	-
	UKP218H	327	262	101,6	34	200	88	55	27	33	100	-	42	-	86
85	EXP217	310	247	95,2	32	187	83	53	25	31	96	23,4	-	-	73,2
	UCP217	310	247	95,2	32	187	83	53	25	31	96	34,1	-	85,7	-
90	EXP218	327	262	101,6	34	200	88	55	27	33	100	24,5	-	-	72,5
	UCP218	327	262	101,6	34	200	88	55	27	33	100	39,7	-	96	-

* Bearing units that are ordered with cover(s) include the housings with grooves.
If you want to install the protective covers later, housings with suffix N must be ordered (for example: P210N).

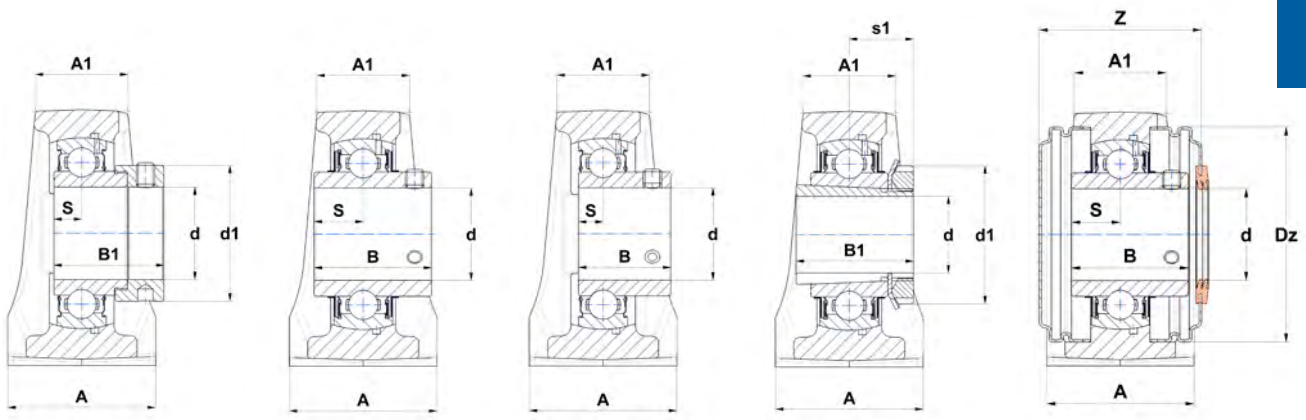

ESP UCP USP UKP..H UCP..CC

d1	G	Z	Dz	Housing	Bearing insert	Adapter sleeve	Open protective cap*	Closed protective cap*	Dynamic load rating C [kN]	Static load rating C0 [kN]	Weight [kg]	d
62	M6x1	84,2	95	P209	ES209G2	-	SCOE209-45	SCCE209	31,9	20,8	2,4	**45**
62	M6x1	84,2	95	P209	EX209G2	-	SCOE209-45	SCCE209	31,9	20,8	2,6	
-	M6x1	70	95	P209	UC209G2	-	SCO209-45	SCC209	31,9	20,8	2,4	
70	M6x1	76	100	P210	UK210G2H	H2310	SCO210-45	SCC210	35,1	23,2	3,2	
-	M6x1	70	95	P209	US209G2	-	SCO209-45	SCC209	31,9	20,8	2,4	
67,2	M6x1	91,4	100	P210	ES210G2	-	SCOE210-50	SCCE210	35,1	23,2	3	**50**
67,2	M6x1	91,4	100	P210	EX210G2	-	SCOE210-50	SCCE210	35,1	23,2	3,2	
-	M6x1	76	100	P210	UC210G2	-	SCO210-50	SCC210	35,1	23,2	3	
75	M6x1	77	110	P211	UK211G2H	H2311	SCO211-50	SCC211	43,6	29,2	3,8	
-	M6x1	76	100	P210	US210G2	-	SCO210-50	SCC210	35,1	23,2	3	
74,5	M6x1	103,8	110	P211	ES211G2	-	SCOE211-55	SCCE211	43,6	29,2	3,5	**55**
74,5	M6x1	103,8	110	P211	EX211G2	-	SCOE211-55	SCCE211	43,6	29,2	4	
-	M6x1	77	110	P211	UC211G2	-	SCO211-55	SCC211	43,6	29,2	3,7	
80	M6x1	90	120	P212	UK212G2H	H2312	SCO212-55	SCC212	52,5	32,8	5	
-	M6x1	77	110	P211	US211G2	-	SCO211-55	SCC211	43,6	29,2	3,7	
82	M6x1	111,2	120	P212	ES212G2	-	SCOE212-60	SCCE212	52,5	32,8	4,7	**60**
82	M6x1	111,2	120	P212	EX212G2	-	SCOE212-60	SCCE212	52,5	36	5,4	
-	M6x1	90	120	P212	UC212G2	-	SCO212-60	SCC212	52,5	32,8	5	
85	M6x1	90,8	132	P213	UK213G2H	H2313	SCO213-60	SCC213	57,2	40	6,1	
-	M6x1	90	120	P212	US212G2	-	SCO212-60	SCC212	52,5	36	4,8	
86	M6x1	120	132	P213	EX213G2	-	SCOE213-65	SCCE213	57,2	40	6,6	**65**
-	M6x1	90,8	132	P213	UC213G2	-	SCO213-65	SCC213	57,2	40	6,1	
98	M10x1	-	-	P215	UK215G2H	H2315	-	-	66	49,5	7,8	
96,8	M10x1	-	-	P214	EX214G2	-	-	-	62	45	7,2	**70**
-	M10x1	-	-	P214	UC214G2	-	-	-	62	45	6,7	
105	M10x1	-	-	P216	UK216G2H	H2316	-	-	72,5	54,2	9,4	
102	M10x1	-	-	P215	EX215G2	-	-	-	66	49,5	7,9	**75**
-	M10x1	-	-	P215	UC215G2	-	-	-	66	49,5	7,3	
110	M10x1	-	-	P217	UK217G2H	H2317	-	-	83,2	63,8	11,4	
110	M10x1	-	-	P216	EX216G2	-	-	-	72,5	54,2	9,3	**80**
-	M10x1	-	-	P216	UC216G2	-	-	-	72,5	54,2	9	
120	M10x1	-	-	P218	UK218G2H	H2318	-	-	96	71,5	13,7	
119	M10x1	-	-	P217	EX217G2	-	-	-	83,2	63,8	11,2	**85**
-	M10x1	-	-	P217	UC217G2	-	-	-	83,2	63,8	10,9	
120	M10x1	-	-	P218	EX218G2	-	-	-	96	71,5	13,9	**90**
-	M10x1	-	-	P218	UC218G2	-	-	-	96	71,5	13,5	

Cast iron housings with chrome steel bearing inserts

Pillow block units

Pillow block regular design
Heavy duty **P3**
Medium duty **PEX**



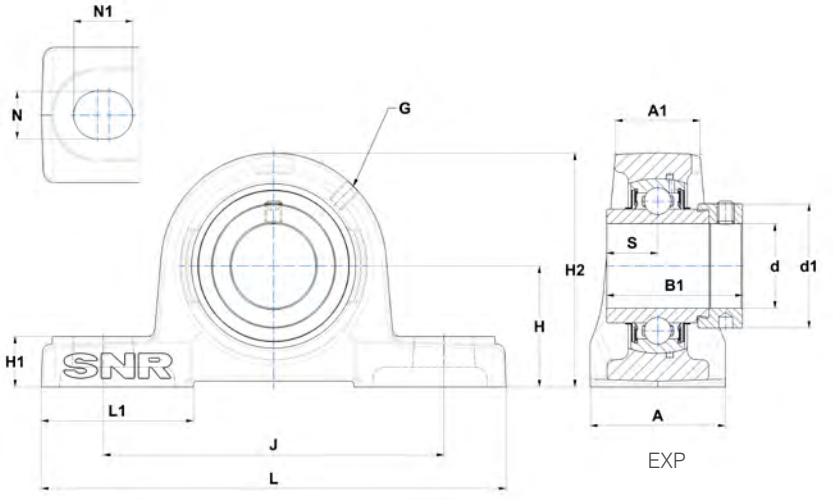

Main dimensions [mm]

d	Unit	L	J	H	H1	H2	A	A1	N	N1	L1	S	s1	B
20	UKP305H	175	132	45	15	85	45	32	17	20	54	-	21,5	-
25	EXP305	175	132	45	15	85	45	32	17	20	54	16,7	-	-
	UCP305	175	132	45	15	85	45	32	17	20	54	15	-	38
	UKP306H	180	140	50	18	95	50	36	17	20	54	-	23	-
30	EXP306	180	140	50	18	95	50	36	17	20	54	17,5	-	-
	UCP306	180	140	50	18	95	50	36	17	20	54	17	-	43
	UKP307H	210	160	56	20	106	56	38	17	25	60	-	25,5	-
35	EXP307	210	160	56	20	106	56	38	17	25	60	18,3	-	-
	UCP307	210	160	56	20	106	56	38	17	25	60	19	-	48
	UKP308H	220	170	60	22	116	60	42	17	27	60	-	27,5	-
40	EXP308	220	170	60	22	116	60	42	17	27	60	19,8	-	-
	UCP308	220	170	60	22	116	60	42	17	27	60	19	-	52
	UCPEX08	222,2	159	58,7	22,5	116,7	60	39,8	18	32	65	19	-	-
	UKP309H	245	190	67	24	129	67	45	20	30	65	-	30	-
45	EXP309	245	190	67	24	129	67	45	20	30	65	19,8	-	-
	UCP309	245	190	67	24	129	67	45	20	30	65	22	-	57
	UCPEX09	222,2	159	58,7	22,5	116,7	60	39,8	18	32	65	19	-	-
	UKP310H	275	212	75	27	143	75	48	20	35	75	-	32	-
50	EXP310	275	212	75	27	143	75	48	20	35	75	24,6	-	-
	UCP310	275	212	75	27	143	75	48	20	35	75	22	-	61
	UCPEX10	219,5	170,5	63,5	24,8	129,5	60	39,8	18	26	71	22,2	-	-
	UKP311H	310	236	80	30	154	80	51	20	38	85	-	34	-
55	EXP311	310	236	80	30	154	80	51	20	38	85	27,8	-	-
	UCP311	310	236	80	30	154	80	51	20	38	85	25	-	66
	UCPEX11	249,5	190	69,9	26,2	142,2	69,5	44,3	22	33	72	25,4	-	-
	UKP312H	330	250	85	32	165	85	54	25	38	95	-	36,5	-
60	EXP312	330	250	85	32	165	85	54	25	38	95	31	-	-
	UCP312	330	250	85	32	165	85	54	25	38	95	26	-	71
	UCPEX12	266	207	76,2	27	153	72	47,4	22	39,5	76	30,2	-	-
	UKP313H	340	260	90	33	176	90	57	25	38	105	-	38,5	-
65	EXP313	340	260	90	33	176	90	57	25	38	105	32,5	-	-
	UCP313	340	260	90	33	176	90	57	25	38	105	30	-	75
	UCPEX13	330,2	230,8	88,9	28,6	177,8	88,9	67	26	50,7	92	33,3	-	-
	UKP315H	380	290	100	35	198	100	63	27	40	110	-	42,5	-

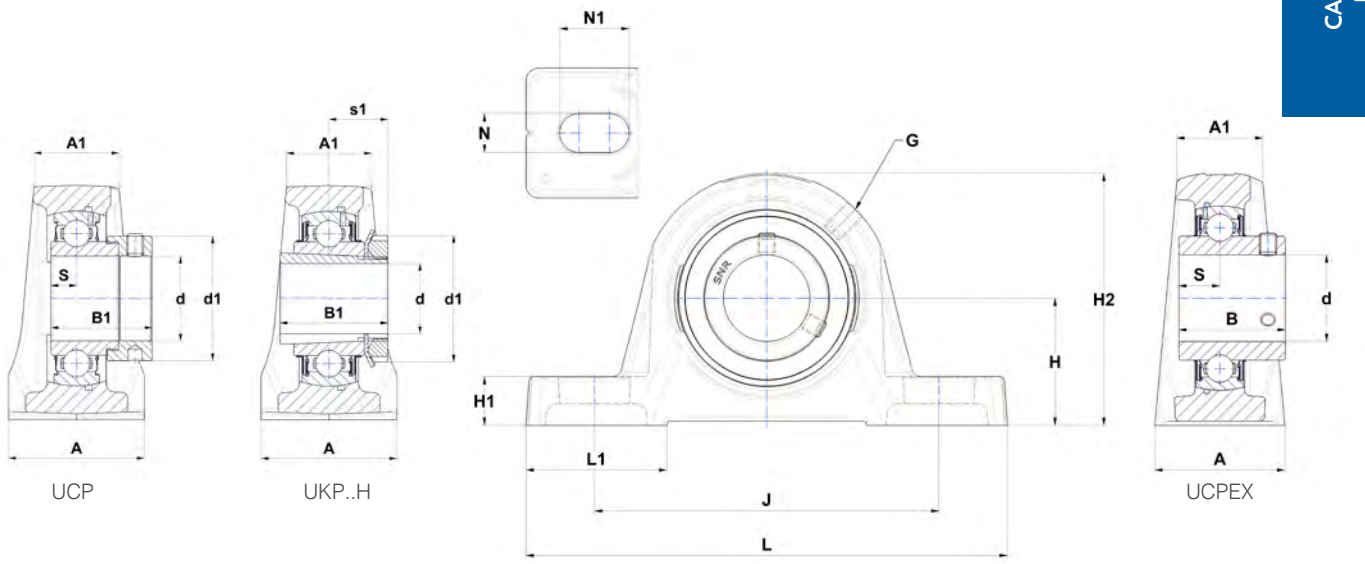

	B1	d1	G	Housing	Bearing insert	Adapter sleeve	Dynamic load rating C [kN]	Static load rating C0 [kN]	Weight [kg]	d
	35	38	-	P305	UK305G2H	H2305	22,4	11,5	1,6	**20**
	46,8	42,8	M8x1	P305	EX305G2	-	22,4	11,5	1,5	**25**
	-	-	M6x1	P305	UC305G2	-	22,4	11,5	1,5	
	38	45	-	P306	UK306G2H	H2306	27	15,2	2	
	50	50	M8x1	P306	EX306G2	-	27	15,2	2,1	**30**
	-	-	M6x1	P306	UC306G2	-	27	15,2	2	
	43	52	-	P307	UK307G2H	H2307	33,5	19,2	2,8	
	51,6	55	M8x1	P307	EX307G2	-	33,5	19,2	2,7	**35**
	-	-	M8x1	P307	UC307G2	-	33,5	19,2	2,6	
	46	58	-	P308	UK308G2H	H2308	40,6	24	3,4	
	57,1	63,5	M10x1,25	P308	EX308G2	-	40,6	24	3,5	**40**
	-	-	M10x1,25	P308	UC308G2	-	40,6	24	3,4	
	-	-	M8x1	PEX08	UCX08G2	-	31,9	20,8	3,4	
	50	65	-	P309	UK309G2H	H2309	53	31,8	4,8	
	58,7	70	M10x1,25	P309	EX309G2	-	53	31,8	4,8	**45**
	-	-	M10x1,25	P309	UC309G2	-	53	31,8	4,6	
	-	-	M10x1,25	PEX09	UCX09G2	-	35,1	23,2	3,3	
	55	70	-	P310	UK310G2H	H2310	61,8	37,8	6,2	
	66,6	76,2	M10x1,25	P310	EX310G2	-	62	37,8	6,4	**50**
	-	-	M12x1,25	P310	UC310G2	-	62	37,8	6,2	
	-	-	M10x1,25	PEX10	UCX10G2	-	43,6	29,2	4,1	
	59	75	-	P311	UK311G2H	H2311	71,6	44,8	7,8	
	73	83	M10x1,25	P311	EX311G2	-	71,5	44,8	7,9	**55**
	-	-	M10x1,5	P311	UC311G2	-	71,6	44,8	7,5	
	-	-	M10x1,25	PEX11	UCX11G2	-	52,5	32,8	5,5	
	62	80	-	P312	UK312G2H	H2312	81,6	51,8	9,4	
	79,4	89	M10x1,25	P312	EX312G2	-	81,6	51,8	9,8	**60**
	-	-	M12x1,5	P312	UC312G2	-	81,7	51,8	9,5	
	-	-	M12x1,25	PEX12	UCX12G2	-	62	45	6,8	
	65	85	-	P313	UK313G2H	H2313	93,9	60,5	11,2	
	85,7	97	M12x1,25	P313	EX313G2	-	93,9	60,5	11,6	**65**
	-	-	M12x1,25	P313	UC313G2	-	93,9	60,5	11,2	
	-	-	M12x1,25	PEX13-14	UCX13G2	-	66	49,5	11,2	
	73	98	-	P315	UK315G2H	H2315	113,4	76,8	15,1	

Cast iron housings with chrome steel bearing inserts

Pillow block units

Pillow block regular design
Heavy duty **P3**
Medium duty **PEX**



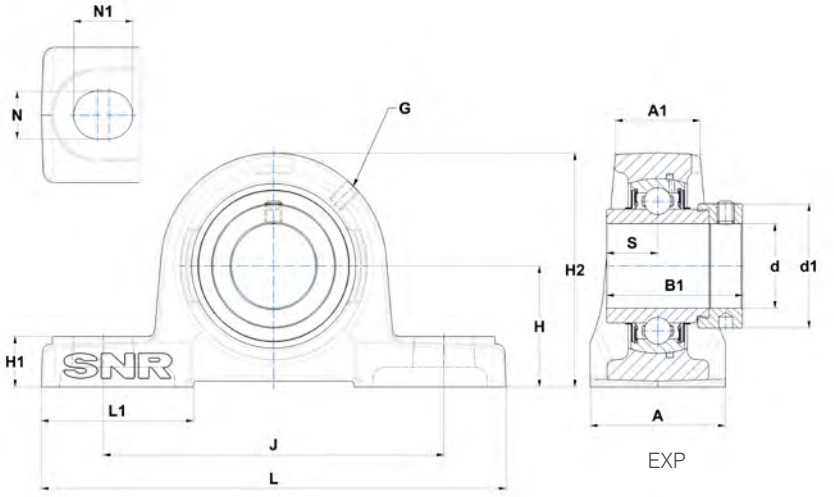

Main dimensions [mm]

d	Unit	L	J	H	H1	H2	A	A1	N	N1	L1	S	s1	B
70	EXP314	360	280	95	35	187	90	60	27	40	105	34,2	-	-
	UCP314	360	280	95	35	187	90	60	27	40	105	33	-	78
	UCPEX14	330,2	230,8	88,9	28,6	177,8	88,9	67	26	50,7	92	33,3	-	-
	UKP316H	400	300	106	40	210	110	66,5	27	40	110	-	44,5	-
75	EXP315	380	290	100	35	198	100	63	27	40	110	37,3	-	-
	UCP315	380	290	100	35	198	100	63	27	40	110	32	-	82
	UCPEX15	330,2	241,8	88,9	31,8	184,3	88,9	67	26	39,8	96	33,3	-	-
	UKP317H	420	320	112	40	220	110	69	33	45	120	-	48	-
80	EXP316	400	300	106	40	210	110	66,5	27	40	110	40,5	-	-
	UCP316	400	300	106	40	210	110	66,5	27	40	110	34	-	86
	UCPEX16	381	288,8	101,6	31,8	203,7	101,8	68,8	27	55,7	105	34,1	-	-
	UKP318H	430	330	118	45	235	110	72	33	45	120	-	48	-
85	EXP317	420	320	112	40	220	110	69	33	45	120	42	-	-
	UCP317	420	320	112	40	220	110	69	33	45	120	40	-	96
	UKP319H	470	360	125	45	250	120	75	36	50	125	-	52	-
90	EXP318	430	330	118	45	235	110	72	33	45	120	43,6	-	-
	UCP318	430	330	118	45	235	110	72	33	45	120	40	-	96
	UKP320H	490	380	140	50	275	120	81	36	50	130	-	54	-
95	EXP319	470	360	125	45	250	120	75	36	50	125	46,8	-	-
	UCP319	470	360	125	45	250	120	75	36	50	125	41	-	103
100	EXP320	490	380	140	50	275	120	81	36	50	130	50	-	-
	UCP320	490	380	140	50	275	120	81	36	50	130	42	-	108
	UKP322H	520	400	150	55	300	140	83	40	55	135	-	61	-
105	UCP321	490	380	140	50	280	120	80	36	50	130	44	-	112
110	UCP322	520	400	150	55	300	140	83	40	55	135	46	-	117
	UKP324H	570	450	160	65	320	140	88	40	55	140	-	65,5	-
115	UKP326H	600	480	180	75	355	140	94	40	55	140	-	68	-
120	UCP324	570	450	160	65	320	140	88	40	55	140	51	-	126
125	UKP328H	620	500	200	75	390	140	92	40	55	140	-	73	-
130	UCP326	600	480	180	75	355	140	94	40	55	140	54	-	135
140	UCP328	620	500	200	75	390	140	92	40	55	140	59	-	145

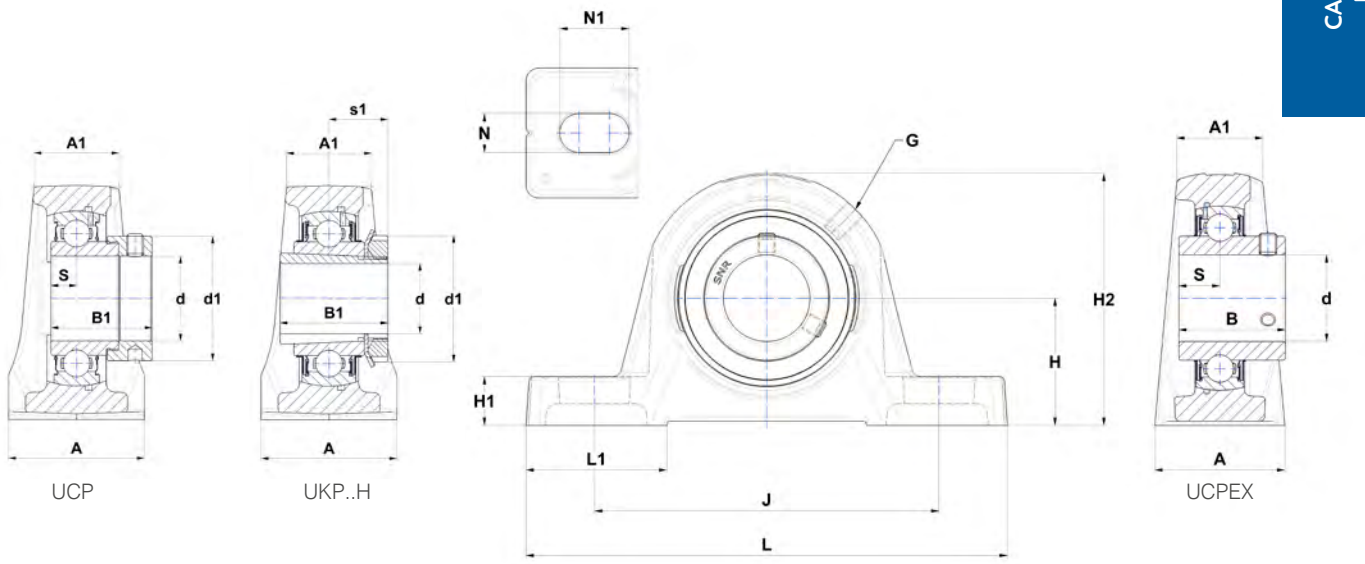

	B1	d1	G	Housing	Bearing insert	Adapter sleeve	Dynamic load rating C [kN]	Static load rating C0 [kN]	Weight [kg]	d
	92,1	102	M12x1,25	P314	EX314G2	-	104,3	68	13,5	**70**
	-	-	M12x1,5	P314	UC314G2	-	104,1	68	13	
	-	-	M12x1,25	PEX13-14	UCX14G2	-	66	49,5	10,9	
	78	105	-	P316	UK316G2H	H2316	122,9	86,5	19,1	
	100	113	M16x1,5	P315	EX315G2	-	113,4	76,8	15,4	**75**
	-	-	M14x1,5	P315	UC315G2	-	113,4	76,8	14,4	
	-	-	M12x1,25	PEX15	UCX15G2	-	72,5	54,2	11,9	
	82	110	-	P317	UK317G2H	H2317	132,6	96,5	21,3	
	106,4	119	M16x1,5	P316	EX316G2	-	122,9	86,5	20	**80**
	-	-	M14x1,5	P316	UC316G2	-	122,9	86,5	18,9	
	-	-	M12x1,25	PEX16	UCX16G2	-	83,2	63,8	16,1	
	86	120	-	P318	UK318G2H	H2318	143	108	25	
	109,5	127	M16x1,5	P317	EX317G2	-	132,6	96,5	22,4	**85**
	-	-	M16x1,5	P317	UC317G2	-	132,6	96,5	21,2	
	90	125	-	P319	UK319G2H	H2319	156	122	30,6	
	115,9	133	M20x1,5	P318	EX318G2	-	143	108	26,2	**90**
	-	-	M16x1,5	P318	UC318G2	-	143	108	25	
	97	130	-	P320	UK320G2H	H2320	171,6	140	37,7	
	122,3	140	M20x1,5	P319	EX319G2	-	156	122	31,8	**95**
	-	-	M16x1,5	P319	UC319G2	-	156	122	30,3	
	128,6	146	M20x1,5	P320	EX320G2	-	171,6	140	39,7	**100**
	-	-	M18x1,5	P320	UC320G2	-	171,6	140	37,9	
	105	145	-	P322	UK322G2H	H2322	205	178	51	
	-	-	M18x1,5	P321	UC321G2	-	182	155	38,3	**105**
	-	-	M18x1,5	P322	UC322G2	-	205	178	47,7	**110**
	112	155	-	P324	UK324G2H	H2324	228	208	61,2	
	121	165	-	P326	UK326G2H	H2326	252	242	79,5	**115**
	-	-	M18x1,5	P324	UC324G2	-	207	227,5	58,5	**120**
	131	180	-	P328	UK328G2H	H2328	275	272	95,9	**125**
	-	-	M20x1,5	P326	UC326G2	-	252	242	74,6	**130**
	-	-	M20x1,5	P328	UC328G2	-	275	272	89,9	**140**

Cast iron housings with chrome steel bearing inserts

Pillow block units

Pillow block high design

PH2



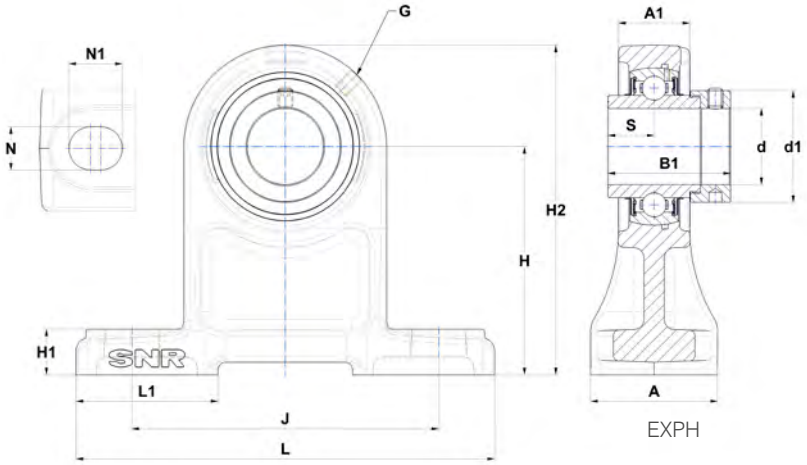

EXPH

Main dimensions [mm]

d	Unit	L	J	H	H1	H2	A	A1	N	N1	L1	S	s1	B	B1
12	ESPH201	127	95	70	13	97	38	19	12	16	48	6,5	-	-	28,6
	EXPH201	127	95	70	15	101	40	22	13	19	48	17	-	-	43,5
	UCPH201	127	95	70	15	101	40	22	13	19	48	12,7	-	31	-
	USPH201	127	95	70	13	97	38	19	12	16	48	6	-	22	-
15	ESPH202	127	95	70	13	97	38	19	12	16	48	6,5	-	-	28,6
	EXPH202	127	95	70	15	101	40	22	13	19	48	17	-	-	43,5
	UCPH202	127	95	70	15	101	40	22	13	19	48	12,7	-	31	-
	USPH202	127	95	70	13	97	38	19	12	16	48	6	-	22	-
17	ESPH203	127	95	70	13	97	38	19	12	16	48	6,5	-	-	28,6
	EXPH203	127	95	70	15	101	40	22	13	19	48	17	-	-	43,5
	UCPH203	127	95	70	15	101	40	22	13	19	48	12,7	-	31	-
	USPH203	127	95	70	13	97	38	19	12	16	48	6	-	22	-
20	ESPH204	127	95	70	15	101	40	22	13	19	48	7,5	-	-	30,9
	EXPH204	127	95	70	15	101	40	22	13	19	48	17	-	-	43,5
	UCPH204	127	95	70	15	101	40	22	13	19	48	12,7	-	31	-
	UKPH205H	140	105	80	16	114	50	24	13	19	50	-	18,5	-	35
	USPH204	127	95	70	15	101	40	22	13	19	48	7	-	25	-
25	ESPH205	140	105	80	16	114	50	24	13	19	50	7,5	-	-	30,9
	EXPH205	140	105	80	16	114	50	24	13	19	50	17,4	-	-	44,3
	UCPH205	140	105	80	16	114	50	24	13	19	50	14,3	-	34	-
	UKPH206H	165	121	90	18	130	50	28	17	21	56	-	20,5	-	38
	USPH205	140	105	80	16	114	50	24	13	19	50	7,5	-	27	-
30	ESPH206	165	121	90	18	130	50	28	17	21	56	9	-	-	35,7
	EXPH206	165	121	90	18	130	50	28	17	21	56	18,2	-	-	48,3
	UCPH206	165	121	90	18	130	50	28	17	21	56	15,9	-	38,1	-
	UKPH207H	167	127	95	19	140	60	30	17	21	56	-	22,5	-	43
	USPH206	165	121	90	18	130	50	28	17	21	56	8	-	30	-
35	ESPH207	167	127	95	19	140	60	30	17	21	56	9,5	-	-	38,9
	EXPH207	167	127	95	19	140	60	30	17	21	56	18,8	-	-	51,1
	UCPH207	167	127	95	19	140	60	30	17	21	56	17,5	-	42,9	-
	UKPH208H	184	137	100	19	149	70	34	17	25	58	-	24,5	-	46
	USPH207	167	127	95	19	140	60	30	17	21	56	8,5	-	32	-
40	ESPH208	184	137	100	19	149	70	34	17	25	58	11	-	-	43,7
	EXPH208	184	137	100	19	149	70	34	17	25	58	21,4	-	-	56,3
	UCPH208	184	137	100	19	149	70	34	17	25	58	19	-	49,2	-
	UKPH209H	190	146	105	20	157	70	36	17	25	62	-	26	-	50
	USPH208	184	137	100	19	149	70	34	17	25	58	9	-	34	-
45	ESPH209	190	146	105	20	157	70	36	17	25	62	11	-	-	43,7
	EXPH209	190	146	105	20	157	70	36	17	25	62	21,4	-	-	56,3
	UCPH209	190	146	105	20	157	70	36	17	25	62	19	-	49,2	-
	UKPH210H	206	159	110	22	165	70	36	20	25	65	-	27,5	-	55
	USPH209	190	146	105	20	157	70	36	17	25	62	10,2	-	41,2	-
50	ESPH210	206	159	110	22	165	70	36	20	25	65	11	-	-	43,7
	EXPH210	206	159	110	22	165	70	36	20	25	65	24,6	-	-	62,7
	UCPH210	206	159	110	22	165	70	36	20	25	65	19	-	51,6	-
	USPH210	206	159	110	22	165	70	36	20	25	65	10,9	-	43,5	-

* Bearing units that are ordered with cover(s) include the housings with grooves.
If you want to install the protective covers later, housings with suffix N must be ordered (for example: P210N).

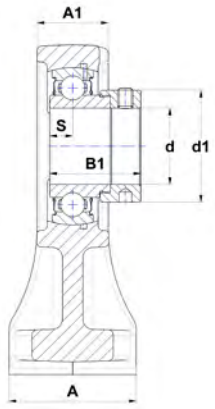

ESPH

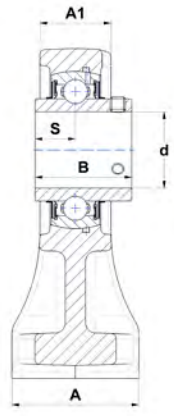

UCPH

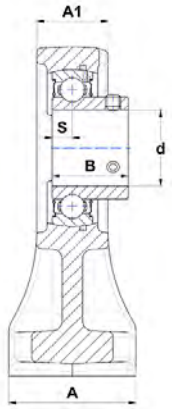

USPH

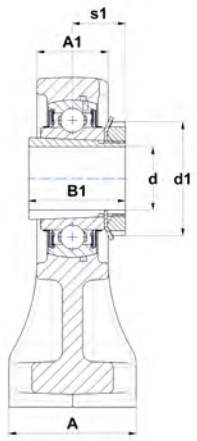

UKPH..H

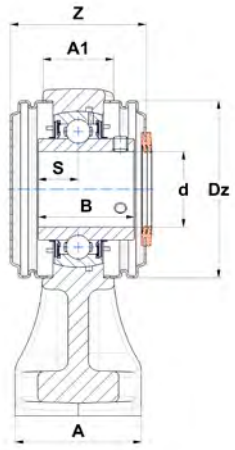

UCPH..CC

d1	G	Z	Dz	Housing	Bearing insert	Adapter sleeve	Open protective cap*	Closed protective cap*	Dynamic load rating C [kN]	Static load rating C0 [kN]	Weight [kg]	d
28,6	M6x1	-	-	PH203	ES201G2	-	-	-	9,6	4,8	0,7	12
32,4	M6x1	63	54	PH204	EX201G2	-	SCOE204-12	SCCE204	12,8	6,7	1	
-	M6x1	44,6	54	PH204	UC201G2	-	SCO204-12	SCC204	12,8	6,7	0,9	
-	M6x1	-	-	PH203	US201G2	-	-	-	9,6	4,8	0,7	
28,6	M6x1	-	-	PH203	ES202G2	-	-	-	9,6	4,8	0,7	15
32,4	M6x1	63	54	PH204	EX202G2	-	SCOE204-15	SCCE204	12,8	6,7	1	
-	M6x1	44,6	54	PH204	UC202G2	-	SCO204-15	SCC204	12,8	6,7	0,9	
-	M6x1	-	-	PH203	US202G2	-	-	-	9,6	4,8	0,7	
28,6	M6x1	-	-	PH203	ES203G2	-	-	-	9,6	4,8	0,7	17
32,4	M6x1	63	54	PH204	EX203G2	-	SCOE204-17	SCCE204	12,8	6,7	1	
-	M6x1	44,6	54	PH204	UC203G2	-	SCO204-17	SCC204	12,8	6,7	0,9	
-	M6x1	-	-	PH203	US203G2	-	-	-	9,6	4,8	0,7	
32,4	M6x1	63	54	PH204	ES204G2	-	SCOE204-20	SCCE204	12,8	6,7	0,9	20
32,4	M6x1	63	54	PH204	EX204G2	-	SCOE204-20	SCCE204	12,8	6,7	0,9	
-	M6x1	44,6	54	PH204	UC204G2	-	SCO204-20	SCC204	12,8	6,7	0,9	
38	M6x1	47,8	60	PH205	UK205G2H	H2305	SCO205-20	SCC205	14	7,9	1,2	
-	M6x1	44,6	54	PH204	US204G2	-	SCO204-20	SCC204	12,8	6,7	0,8	
37,4	M6x1	65	60	PH205	ES205G2	-	SCOE205-25	SCCE205	14	7,9	1,2	25
37,4	M6x1	65	60	PH205	EX205G2	-	SCOE205-25	SCCE205	14	7,9	1,3	
-	M6x1	47,8	60	PH205	UC205G2	-	SCO205-25	SCC205	14	7,9	1,2	
45	M6x1	52,8	70	PH206	UK206G2H	H2306	SCO206-25	SCC206	19,5	11,2	1,8	
-	M6x1	47,8	60	PH205	US205G2	-	SCO205-25	SCC205	14	7,9	1,2	
44,5	M6x1	71	70	PH206	ES206G2	-	SCOE206-30	SCCE206	19,5	11,2	1,7	30
44,5	M6x1	71	70	PH206	EX206G2	-	SCOE206-30	SCCE206	19,5	11,2	1,8	
-	M6x1	52,8	70	PH206	UC206G2	-	SCO206-30	SCC206	19,5	11,2	1,7	
52	M6x1	58,4	80	PH207	UK207G2H	H2307	SCO207-30	SCC207	25,7	15,2	2,3	
-	M6x1	52,8	70	PH206	US206G2	-	SCO206-30	SCC206	19,5	11,2	1,7	
51,1	M6x1	77	80	PH207	ES207G2	-	SCOE207-35	SCCE207	25,7	15,2	2,3	35
51,1	M6x1	77	80	PH207	EX207G2	-	SCOE207-35	SCCE207	25,7	15,2	2,4	
-	M6x1	58,4	80	PH207	UC207G2	-	SCO207-35	SCC207	25,7	15,2	2,3	
58	M6x1	69,8	88	PH208	UK208G2H	H2308	SCO208-35	SCC208	29,6	18,2	2,9	
-	M6x1	58,4	80	PH207	US207G2	-	SCO207-35	SCC207	25,7	15,2	2,2	
58	M6x1	82	88	PH208	ES208G2	-	SCOE208-40	SCCE208	29,5	18	2,9	40
58	M6x1	82	88	PH208	EX208G2	-	SCOE208-40	SCCE208	32,6	19,8	3	
-	M6x1	69,8	88	PH208	UC208G2	-	SCO208-40	SCC208	29,6	18,2	2,8	
65	M6x1	70,2	95	PH209	UK209G2H	H2309	SCO209-40	SCC209	31,9	20,8	3,2	
-	M6x1	69,8	88	PH208	US208G2	-	SCO208-40	SCC208	29,6	18,2	2,8	
62	M6x1	84,4	95	PH209	ES209G2	-	SCOE209-45	SCCE209	31,9	20,8	3,1	45
62	M6x1	84,4	95	PH209	EX209G2	-	SCOE209-45	SCCE209	31,9	20,8	3,3	
-	M6x1	70,2	95	PH209	UC209G2	-	SCO209-45	SCC209	31,9	20,8	3,1	
70	M6x1	74,6	100	PH210	UK210G2H	H2310	SCO210-45	SCC210	35,1	23,2	3,8	
-	M6x1	70,2	95	PH209	US209G2	-	SCO209-45	SCC209	31,9	20,8	3,1	
67,2	M6x1	90	100	PH210	ES210G2	-	SCOE210-50	SCCE210	35,1	23,2	3,6	50
67,2	M6x1	90	100	PH210	EX210G2	-	SCOE210-50	SCCE210	35,1	23,2	3,8	
-	M6x1	74,6	100	PH210	UC210G2	-	SCO210-50	SCC210	35,1	23,2	3,6	
-	M6x1	74,6	100	PH210	US210G2	-	SCO210-50	SCC210	35,1	23,2	3,6	

Cast iron housings with chrome steel bearing inserts

Pillow block units

Tapped base pillow block

PAE2



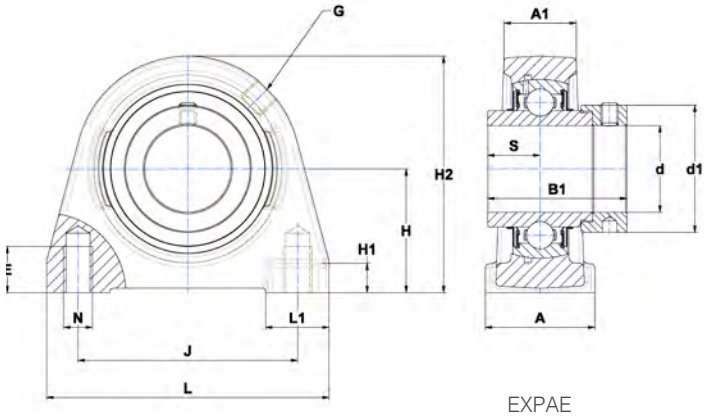

EXPAE

Main dimensions [mm]

d	Unit	L	J	H	H1	H2	A	A1	N	E	L1	S	s1	B	B1
12	ESPAE201	63	47	30,2	9	57	30	18	M8	10	17,5	6,5	-	-	28,6
	EXPAE201	65	50,8	33,3	9	64	32	19	M8	10	18	17	-	-	43,5
	UCPAE201	65	50,8	33,3	9	64	32	19	M8	10	18	12,7	-	31	-
	USPAE201	63	47	30,2	9	57	30	18	M8	10	17,5	6	-	22	-
15	ESPAE202	63	47	30,2	9	57	30	18	M8	10	17,5	6,5	-	-	28,6
	EXPAE202	65	50,8	33,3	9	64	32	19	M8	10	18	17	-	-	43,5
	UCPAE202	65	50,8	33,3	9	64	32	19	M8	10	18	12,7	-	31	-
	USPAE202	63	47	30,2	9	57	30	18	M8	10	17,5	6	-	22	-
17	ESPAE203	63	47	30,2	9	57	30	18	M8	10	17,5	6,5	-	-	28,6
	EXPAE203	65	50,8	33,3	9	64	32	19	M8	10	18	17	-	-	43,5
	UCPAE203	65	50,8	33,3	9	64	32	19	M8	10	18	12,7	-	31	-
	USPAE203	63	47	30,2	9	57	30	18	M8	10	17,5	6	-	22	-
20	ESPAE204	65	50,8	33,3	9	64	32	19	M8	10	18	7,5	-	-	30,9
	EXPAE204	65	50,8	33,3	9	64	32	19	M8	10	18	17	-	-	43,5
	UCPAE204	65	50,8	33,3	9	64	32	19	M8	10	18	12,7	-	31	-
	UKPAE205H	70	50,8	36,5	10	70	36	21	M10	12,5	21	-	18,5	-	35
	USPAE204	65	50,8	33,3	9	64	32	19	M8	10	18	7	-	25	-
25	ESPAE205	70	50,8	36,5	10	70	36	21	M10	12,5	21	7,5	-	-	30,9
	EXPAE205	70	50,8	36,5	10	70	36	21	M10	12,5	21	17,4	-	-	44,3
	UCPAE205	70	50,8	36,5	10	70	36	21	M10	12,5	21	14,3	-	34	-
	UKPAE206H	98	76,2	42,9	11	82	38	25	M10	12,5	22	-	20,5	-	38
	USPAE205	70	50,8	36,5	10	70	36	21	M10	12,5	21	7,5	-	27	-
30	ESPAE206	98	76,2	42,9	11	82	38	25	M10	12,5	22	9	-	-	35,7
	EXPAE206	98	76,2	42,9	11	82	38	25	M10	12,5	22	18,2	-	-	48,3
	UCPAE206	98	76,2	42,9	11	82	38	25	M10	12,5	22	15,9	-	38,1	-
	UKPAE207H	103	82,6	47,6	12	93	45	27	M10	12,5	22,5	-	22,5	-	43
	USPAE206	98	76,2	42,9	11	82	38	25	M10	12,5	22	8	-	30	-
35	ESPAE207	103	82,6	47,6	12	93	45	27	M10	12,5	22,5	9,5	-	-	38,9
	EXPAE207	103	82,6	47,6	12	93	45	27	M10	12,5	22,5	18,8	-	-	51,1
	UCPAE207	103	82,6	47,6	12	93	45	27	M10	12,5	22,5	17,5	-	42,9	-
	UKPAE208H	116	88,9	49,2	13	99	47	30	M12	15	26	-	24,5	-	46
	USPAE207	103	82,6	47,6	12	93	45	27	M10	12,5	22,5	8,5	-	32	-

* Bearing units that are ordered with cover(s) include the housings with grooves.
If you want to install the protective covers later, housings with suffix N must be ordered (for example: P210N).

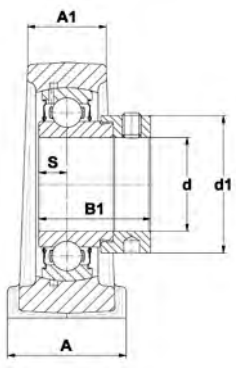

ESPAE

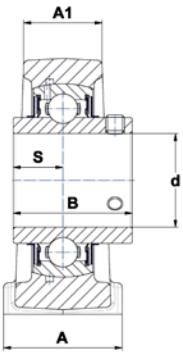

UCPAE

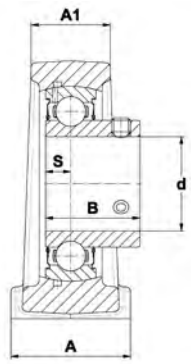

USPAE

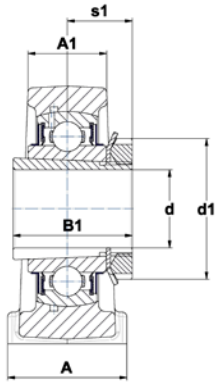

UKPAE..H

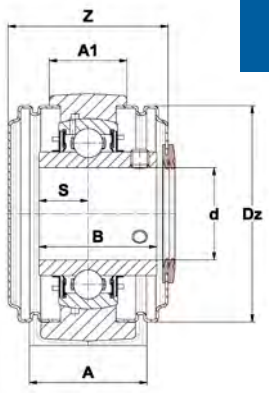

UCPAE..CC

d1	G	Z	Dz	Housing	Bearing insert	Adapter sleeve	Open protective cap*	Closed protective cap*	Dynamic load rating C [kN]	Static load rating C0 [kN]	Weight [kg]	d
28,6	M6x1	57,9	46	PAE203	ES201G2	-	SCOE201-12	SCCE203	9,6	4,8	0,4	12
32,4	R1/8"	62,9	54	PAE204	EX201G2	-	SCOE204-12	SCCE204	12,8	6,7	0,6	
-	R1/8"	44,5	54	PAE204	UC201G2	-	SCO204-12	SCC204	12,8	6,7	0,5	
-	M6x1	44,5	46	PAE203	US201G2	-	SCO201-12	SCC203	9,6	4,8	0,4	
28,6	M6x1	57,9	46	PAE203	ES202G2	-	SCOE202-15	SCCE203	9,6	4,8	0,4	15
32,4	R1/8"	62,9	54	PAE204	EX202G2	-	SCOE204-15	SCCE204	12,8	6,7	0,6	
-	R1/8"	44,5	54	PAE204	UC202G2	-	SCO204-15	SCC204	12,8	6,7	0,5	
-	M6x1	44,5	46	PAE203	US202G2	-	SCO202-15	SCC203	9,6	4,8	0,4	
28,6	M6x1	57,9	46	PAE203	ES203G2	-	SCOE203-17	SCCE203	9,6	4,8	0,4	17
32,4	R1/8"	62,9	54	PAE204	EX203G2	-	SCOE204-17	SCCE204	12,8	6,7	0,6	
-	R1/8"	44,5	54	PAE204	UC203G2	-	SCO204-17	SCC204	12,8	6,7	0,5	
-	M6x1	44,5	46	PAE203	US203G2	-	SCO203-17	SCC203	9,6	4,8	0,4	
32,4	R1/8"	62,9	54	PAE204	ES204G2	-	SCOE204-20	SCCE204	12,8	6,7	0,5	20
32,4	R1/8"	62,9	54	PAE204	EX204G2	-	SCOE204-20	SCCE204	12,8	6,7	0,5	
-	R1/8"	44,5	54	PAE204	UC204G2	-	SCO204-20	SCC204	12,8	6,7	0,5	
38	R1/8"	47,3	60	PAE205	UK205G2H	H2305	SCO205-20	SCC205	14	7,9	0,6	
-	R1/8"	44,5	54	PAE204	US204G2	-	SCO204-20	SCC204	12,8	6,7	0,4	
37,4	R1/8"	64,5	60	PAE205	ES205G2	-	SCOE205-25	SCCE205	14	7,9	0,6	25
37,4	R1/8"	64,5	60	PAE205	EX205G2	-	SCOE205-25	SCCE205	14	7,9	0,7	
-	R1/8"	47,3	60	PAE205	UC205G2	-	SCO205-25	SCC205	14	7,9	0,6	
45	R1/8"	52,3	70	PAE206	UK206G2H	H2306	SCO206-25	SCC206	19,5	11,2	1	
-	R1/8"	47,3	60	PAE205	US205G2	-	SCO205-25	SCC205	14	7,9	0,6	
44,5	R1/8"	70,5	70	PAE206	ES206G2	-	SCOE206-30	SCCE206	19,5	11,2	0,9	30
44,5	R1/8"	70,5	70	PAE206	EX206G2	-	SCOE206-30	SCCE206	19,5	11,2	1	
-	R1/8"	52,3	70	PAE206	UC206G2	-	SCO206-30	SCC206	19,5	11,2	0,9	
52	R1/8"	58,9	80	PAE207	UK207G2H	H2307	SCO207-30	SCC207	25,7	15,2	1,4	
-	R1/8"	52,3	70	PAE206	US206G2	-	SCO206-30	SCC206	19,5	11,2	0,9	
51,1	R1/8"	77,5	80	PAE207	ES207G2	-	SCOE207-35	SCCE207	25,7	15,2	1,4	35
51,1	R1/8"	77,5	80	PAE207	EX207G2	-	SCOE207-35	SCCE207	25,7	15,2	1,5	
-	R1/8"	58,9	80	PAE207	UC207G2	-	SCO207-35	SCC207	25,7	15,2	1,4	
58	R1/8"	69,7	88	PAE208	UK208G2H	H2308	SCO208-35	SCC208	29,6	18,2	1,7	
-	R1/8"	58,9	80	PAE207	US207G2	-	SCO207-35	SCC207	25,7	15,2	1,3	

Cast iron housings with chrome steel bearing inserts

Pillow block units

Tapped base pillow block

PAE2



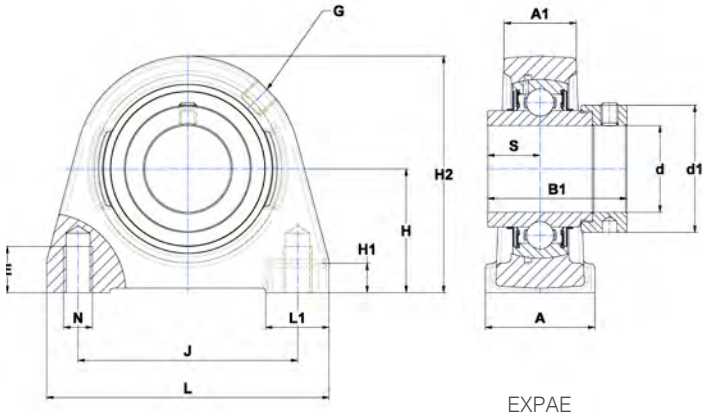

EXPAE

Main dimensions [mm]

d	Unit	L	J	H	H1	H2	A	A1	N	E	L1	S	s1	B	B1
40	ESPAE208	116	88,9	49,2	13	99	47	30	M12	15	26	11	-	-	43,7
	EXPAE208	116	88,9	49,2	13	99	47	30	M12	15	26	21,4	-	-	56,3
	UCPAE208	116	88,9	49,2	13	99	47	30	M12	15	26	19	-	49,2	-
	UKPAE209H	120	95,3	53,9	14	107	48	32	M12	15	29	-	26	-	50
	USPAE208	116	88,9	49,2	13	99	47	30	M12	15	26	9	-	34	-
45	ESPAE209	120	95,3	53,9	14	107	48	32	M12	15	29	11	-	-	43,7
	EXPAE209	120	95,3	53,9	14	107	48	32	M12	15	29	21,4	-	-	56,3
	UCPAE209	120	95,3	53,9	14	107	48	32	M12	15	29	19	-	49,2	-
	UKPAE210H	135	101,6	57,2	15	115	54	34	M16	20	33,5	-	27,5	-	55
	USPAE209	120	95,3	53,9	14	107	48	32	M12	15	29	10,2	-	41,2	-
50	ESPAE210	135	101,6	57,2	15	115	54	34	M16	20	33,5	11	-	-	43,7
	EXPAE210	135	101,6	57,2	15	115	54	34	M16	20	33,5	24,6	-	-	62,7
	UCPAE210	135	101,6	57,2	15	115	54	34	M16	20	33,5	19	-	51,6	-
	UKPAE211H	150	118	64	16	125	60	35	M16	20	32	-	29	-	59
	USPAE210	135	101,6	57,2	15	115	54	34	M16	20	33,5	10,9	-	43,5	-
55	ESPAE211	150	118	64	16	125	60	35	M16	20	32	12	-	-	48,4
	EXPAE211	150	118	64	16	125	60	35	M16	20	32	27,7	-	-	71,3
	UCPAE211	150	118	64	16	125	60	35	M16	20	32	22,2	-	55,6	-
	UKPAE212H	150	118	69,9	16	140	60	42	M16	20	32	-	31	-	62
	USPAE211	150	118	64	16	125	60	35	M16	20	32	11,8	-	45,3	-
60	ESPAE212	150	118	69,9	16	140	60	42	M16	20	32	12	-	-	49,3
	EXPAE212	150	118	69,9	16	140	60	42	M16	20	32	30,9	-	-	77,7
	UCPAE212	150	118	69,9	16	140	60	42	M16	20	32	25,4	-	65,1	-
	USPAE212	150	118	69,9	16	140	60	42	M16	20	32	14,9	-	53,7	-

* Bearing units that are ordered with cover(s) include the housings with grooves.
If you want to install the protective covers later, housings with suffix N must be ordered (for example: P210N).

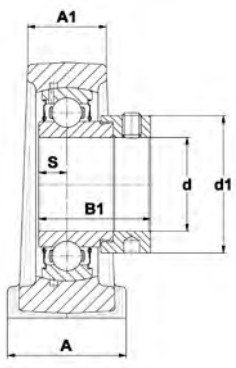

ESPAE

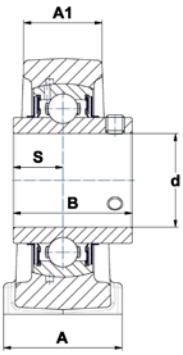

UCPAE

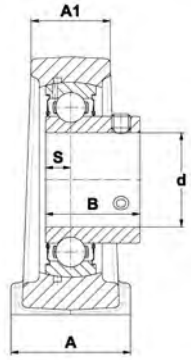

USPAE

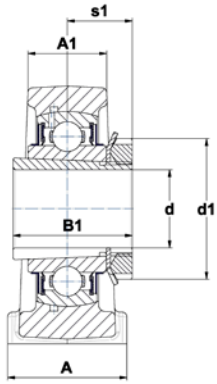

UKPAE..H

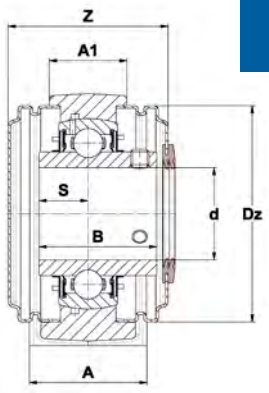

UCPAE..CC

	d1	G	Z	Dz	Housing	Bearing insert	Adapter sleeve	Open protective cap*	Closed protective cap*	Dynamic load rating C [kN]	Static load rating C0 [kN]	Weight [kg]	d
	58	R1/8"	81,9	88	PAE208	ES208G2	-	SCOE208-40	SCCE208	29,5	18	1,7	**40**
	58	R1/8"	81,9	88	PAE208	EX208G2	-	SCOE208-40	SCCE208	32,6	19,8	1,8	
	-	R1/8"	69,7	88	PAE208	UC208G2	-	SCO208-40	SCC208	29,6	18,2	1,6	
	65	R1/8"	70,3	95	PAE209	UK209G2H	H2309	SCO209-40	SCC209	31,9	20,8	2	
	-	R1/8"	69,7	88	PAE208	US208G2	-	SCO208-40	SCC208	29,6	18,2	1,6	
	62	R1/8"	84,5	95	PAE209	ES209G2	-	SCOE209-45	SCCE209	31,9	20,8	1,9	**45**
	62	R1/8"	84,5	95	PAE209	EX209G2	-	SCOE209-45	SCCE209	31,9	20,8	2,1	
	-	R1/8"	70,3	95	PAE209	UC209G2	-	SCO209-45	SCC209	31,9	20,8	1,9	
	70	R1/8"	76,1	100	PAE210	UK210G2H	H2310	SCO210-45	SCC210	35,1	23,2	2,7	
	-	R1/8"	70,3	95	PAE209	US209G2	-	SCO209-45	SCC209	31,9	20,8	1,9	
	67,2	R1/8"	91,5	100	PAE210	ES210G2	-	SCOE210-50	SCCE210	35,1	23,2	2,5	**50**
	67,2	R1/8"	91,5	100	PAE210	EX210G2	-	SCOE210-50	SCCE210	35,1	23,2	2,7	
	-	R1/8"	76,1	100	PAE210	UC210G2	-	SCO210-50	SCC210	35,1	23,2	2,5	
	75	R1/8"	77,7	110	PAE211	UK211G2H	H2311	SCO211-50	SCC211	43,6	29,2	3,2	
	-	R1/8"	76,1	100	PAE210	US210G2	-	SCO210-50	SCC210	35,1	23,2	2,5	
	74,5	R1/8"	104,5	110	PAE211	ES211G2	-	SCOE211-55	SCCE211	43,6	29,2	2,9	**55**
	74,5	R1/8"	104,5	110	PAE211	EX211G2	-	SCOE211-55	SCCE211	43,6	29,2	3,4	
	-	R1/8"	77,7	110	PAE211	UC211G2	-	SCO211-55	SCC211	43,6	29,2	3,1	
	80	R1/8"	91,3	120	PAE212	UK212G2H	H2312	SCO212-55	SCC212	52,5	32,8	4,2	
	-	R1/8"	77,7	110	PAE211	US211G2	-	SCO211-55	SCC211	43,6	29,2	3,1	
	82	R1/8"	112,5	120	PAE212	ES212G2	-	SCOE212-60	SCCE212	52,5	32,8	3,9	**60**
	82	R1/8"	112,5	120	PAE212	EX212G2	-	SCOE212-60	SCCE212	52,5	36	4,6	
	-	R1/8"	91,3	120	PAE212	UC212G2	-	SCO212-60	SCC212	52,5	32,8	4,2	
	-	R1/8"	91,3	120	PAE212	US212G2	-	SCO212-60	SCC212	52,5	36	4	

Cast iron housings with chrome steel bearing inserts

Pillow block units

Tapped base pillow block

PG2



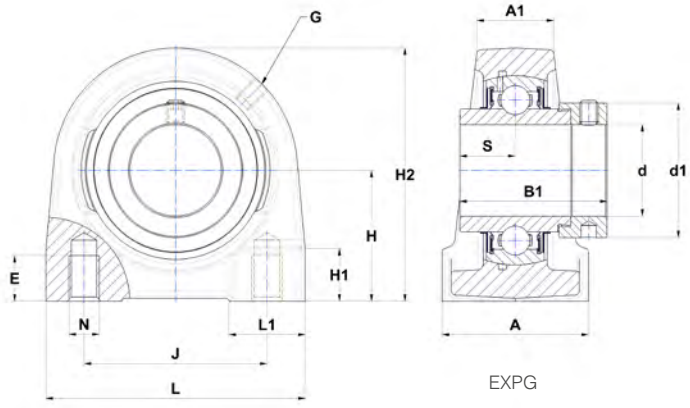

EXPG

Main dimensions [mm]

d	Unit	L	J	H	H1	H2	A	A1	N	E	L1	S	s1	B	B1
12	ESPG201	55	38	30,2	14	57	30	13	M6	15	17	6,5	-	19,1	28,6
	EXPG201	70	49	33,3	14	64	38	20	M8	16	21	17	-	-	43,5
	UCPG201	70	49	33,3	14	64	38	20	M8	16	21	12,7	-	31	-
	USPG201	55	38	30,2	14	57	30	13	M6	15	17	6	-	22	-
15	ESPG202	55	38	30,2	14	57	30	13	M6	15	17	6,5	-	-	28,6
	EXPG202	70	49	33,3	14	64	38	20	M8	16	21	17	-	-	43,5
	UCPG202	70	49	33,3	14	64	38	20	M8	16	21	12,7	-	31	-
	USPG202	55	38	30,2	14	57	30	13	M6	15	17	6	-	22	-
17	ESPG203	55	38	30,2	14	57	30	13	M6	15	17	6,5	-	-	28,6
	EXPG203	70	49	33,3	14	64	38	20	M8	16	21	17	-	-	43,5
	UCPG203	70	49	33,3	14	64	38	20	M8	16	21	12,7	-	31	-
	USPG203	55	38	30,2	14	57	30	13	M6	15	17	6	-	22	-
20	ESPG204	70	49	33,3	14	64	38	20	M8	16	21	7,5	-	-	30,9
	EXPG204	70	49	33,3	14	64	38	20	M8	16	21	17	-	-	43,5
	UCPG204	70	49	33,3	14	64	38	20	M8	16	21	12,7	-	31	-
	UKPG205H	75	50	36,5	15	70	38	25	M10	18	25	-	18,5	-	35
	USPG204	70	49	33,3	14	64	38	20	M8	16	21	7	-	25	-
25	ESPG205	75	50	36,5	15	70	38	25	M10	18	25	7,5	-	-	30,9
	EXPG205	75	50	36,5	15	70	38	25	M10	18	25	17,4	-	-	44,3
	UCPG205	75	50	36,5	15	70	38	25	M10	18	25	14,3	-	34	-
	UKPG206H	85	60	42,9	17	83	48	25	M10	18	25	-	20,5	-	38
	USPG205	75	50	36,5	15	70	38	25	M10	18	25	7,5	-	27	-
30	ESPG206	85	60	42,9	17	83	48	25	M10	18	25	9	-	-	35,7
	EXPG206	85	60	42,9	17	83	48	25	M10	18	25	18,2	-	-	48,3
	UCPG206	85	60	42,9	17	83	48	25	M10	18	25	15,9	-	38,1	-
	UKPG207H	100	68	47,6	20	93	48	27	M12	22	35	-	22,5	-	43
	USPG206	85	60	42,9	17	83	48	25	M10	18	25	8	-	30	-
35	ESPG207	100	68	47,6	20	93	48	27	M12	22	35	9,5	-	-	38,9
	EXPG207	100	68	47,6	20	93	48	27	M12	22	35	18,8	-	-	51,1
	UCPG207	100	68	47,6	20	93	48	27	M12	22	35	17,5	-	42,9	-
	UKPG208H	110	78	49,2	20	98	54	30	M12	22	35	-	24,5	-	46
	USPG207	100	68	47,6	20	93	48	27	M12	22	35	8,5	-	32	-

* Bearing units that are ordered with cover(s) include the housings with grooves.
If you want to install the protective covers later, housings with suffix N must be ordered (for example: P210N).

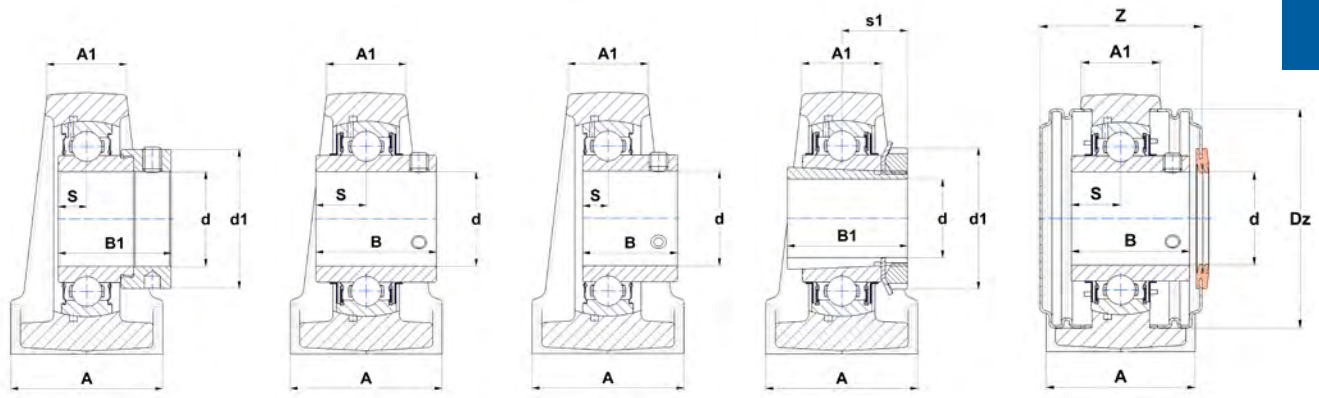

ESPG UCPG USPG UKPG..H UCPG..CC

	d1	G	Z	Dz	Housing	Bearing insert	Adapter sleeve	Open protective cap*	Closed protective cap*	Dynamic load rating C [kN]	Static load rating C0 [kN]	Weight [kg]	d
	28,6	M6x1	-	-	PG203	ES201G2	-	-	-	9,6	4,8	0,3	12
	32,4	M6x1	63,3	54	PG204	EX201G2	-	SCOE204-12	SCCE204	12,8	6,7	0,7	
	-	M6x1	44,9	54	PG204	UC201G2	-	SCO204-12	SCC204	12,8	6,7	0,6	
	-	M6x1	-	-	PG203	US201G2	-	-	-	9,6	4,8	0,3	
	28,6	M6x1	-	-	PG203	ES202G2	-	-	-	9,6	4,8	0,3	15
	32,4	M6x1	63,3	54	PG204	EX202G2	-	SCOE204-15	SCCE204	12,8	6,7	0,7	
	-	M6x1	44,9	54	PG204	UC202G2	-	SCO204-15	SCC204	12,8	6,7	0,6	
	-	M6x1	-	-	PG203	US202G2	-	-	-	9,6	4,8	0,3	
	28,6	M6x1	-	-	PG203	ES203G2	-	-	-	9,6	4,8	0,3	17
	32,4	M6x1	63,3	54	PG204	EX203G2	-	SCOE204-17	SCCE204	12,8	6,7	0,7	
	-	M6x1	44,9	54	PG204	UC203G2	-	SCO204-17	SCC204	12,8	6,7	0,6	
	-	M6x1	-	-	PG203	US203G2	-	-	-	9,6	4,8	0,3	
	32,4	M6x1	63,3	54	PG204	ES204G2	-	SCOE204-20	SCCE204	12,8	6,7	0,6	20
	32,4	M6x1	63,3	54	PG204	EX204G2	-	SCOE204-20	SCCE204	12,8	6,7	0,6	
	-	M6x1	44,9	54	PG204	UC204G2	-	SCO204-20	SCC204	12,8	6,7	0,6	
	38	M6x1	48,3	60	PG205	UK205G2H	H2305	SCO205-20	SCC205	14	7,9	0,7	
	-	M6x1	44,9	54	PG204	US204G2	-	SCO204-20	SCC204	12,8	6,7	0,5	
	37,4	M6x1	65,5	60	PG205	ES205G2	-	SCOE205-25	SCCE205	14	7,9	0,7	25
	37,4	M6x1	65,5	60	PG205	EX205G2	-	SCOE205-25	SCCE205	14	7,9	0,8	
	-	M6x1	48,3	60	PG205	UC205G2	-	SCO205-25	SCC205	14	7,9	0,7	
	45	M6x1	52,3	70	PG206	UK206G2H	H2306	SCO206-25	SCC206	19,5	11,2	1,2	
	-	M6x1	48,3	60	PG205	US205G2	-	SCO205-25	SCC205	14	7,9	0,7	
	44,5	M6x1	70,5	70	PG206	ES206G2	-	SCOE206-30	SCCE206	19,5	11,2	1,1	30
	44,5	M6x1	70,5	70	PG206	EX206G2	-	SCOE206-30	SCCE206	19,5	11,2	1,2	
	-	M6x1	52,3	70	PG206	UC206G2	-	SCO206-30	SCC206	19,5	11,2	1,1	
	52	M6x1	59,9	80	PG207	UK207G2H	H2307	SCO207-30	SCC207	25,7	15,2	1,6	
	-	M6x1	52,3	70	PG206	US206G2	-	SCO206-30	SCC206	19,5	11,2	1,1	
	51,1	M6x1	78,5	80	PG207	ES207G2	-	SCOE207-35	SCCE207	25,7	15,2	1,6	35
	51,1	M6x1	78,5	80	PG207	EX207G2	-	SCOE207-35	SCCE207	25,7	15,2	1,7	
	-	M6x1	59,9	80	PG207	UC207G2	-	SCO207-35	SCC207	25,7	15,2	1,6	
	58	M6x1	69,3	88	PG208	UK208G2H	H2308	SCO208-35	SCC208	29,6	18,2	1,9	
	-	M6x1	59,9	80	PG207	US207G2	-	SCO207-35	SCC207	25,7	15,2	1,5	

SNR Brand of NTN Group

Cast iron housings with chrome steel bearing inserts

Pillow block units

Tapped base pillow block

PG2



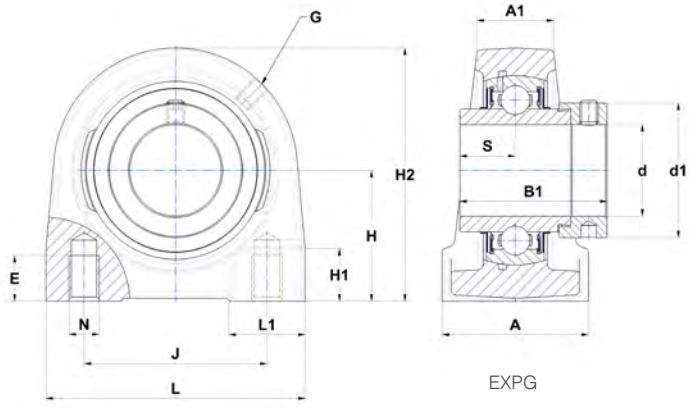

EXPG

Main dimensions [mm]

d	Unit	L	J	H	H1	H2	A	A1	N	E	L1	S	s1	B	B1
40	ESPG208	110	78	49,2	20	98	54	30	M12	22	35	11	-	-	43,7
	EXPG208	110	78	49,2	20	98	54	30	M12	22	35	21,4	-	-	56,3
	UCPG208	110	78	49,2	20	98	54	30	M12	22	35	19	-	49,2	-
	UKPG209H	120	85	53,9	20	106	54	33	M12	22	40	-	26	-	50
	USPG208	110	78	49,2	20	98	54	30	M12	22	35	9	-	34	-
45	ESPG209	120	85	53,9	20	106	54	33	M12	22	40	11	-	-	43,7
	EXPG209	120	85	53,9	20	106	54	33	M12	22	40	21,4	-	-	56,3
	UCPG209	120	85	53,9	20	106	54	33	M12	22	40	19	-	49,2	-
	UKPG210H	135	95	57,2	21	114	60	35	M16	25	40	-	27,5	-	55
	USPG209	120	85	53,9	20	106	54	33	M12	22	40	10,2	-	41,2	-
50	ESPG210	135	95	57,2	21	114	60	35	M16	25	40	11	-	-	43,7
	EXPG210	135	95	57,2	21	114	60	35	M16	25	40	24,6	-	-	62,7
	UCPG210	135	95	57,2	21	114	60	35	M16	25	40	19	-	51,6	-
	UKPG211H	140	100	63,5	25	126	60	34	M16	25	40	-	29	-	59
	USPG210	135	95	57,2	21	114	60	35	M16	25	40	10,9	-	43,5	-
55	ESPG211	140	100	63,5	25	126	60	34	M16	25	40	12	-	-	48,4
	EXPG211	140	100	63,5	25	126	60	34	M16	25	40	27,7	-	-	71,3
	UCPG211	140	100	63,5	25	126	60	34	M16	25	40	22,2	-	55,6	-
	UKPG212H	150	105	69,8	25	138	70	40	M16	25	50	-	31	-	62
	USPG211	140	100	63,5	25	126	60	34	M16	25	40	11,8	-	45,3	-
60	ESPG212	150	105	69,8	25	138	70	40	M16	25	50	12	-	-	49,3
	EXPG212	150	105	69,8	25	138	70	40	M16	25	50	30,9	-	-	77,7
	UCPG212	150	105	69,8	25	138	70	40	M16	25	50	25,4	-	65,1	-
	USPG212	150	105	69,8	25	138	70	40	M16	25	50	14,9	-	53,7	-

* Bearing units that are ordered with cover(s) include the housings with grooves.
If you want to install the protective covers later, housings with suffix N must be ordered (for example: P210N).

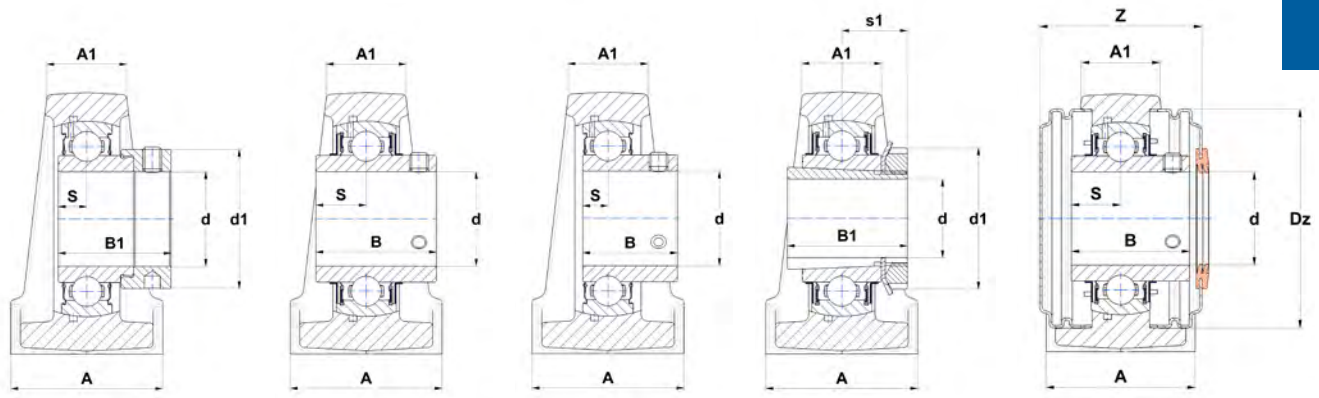

ESPG UCPG USPG UKPG..H UCPG..CC

	d1	G	Z	Dz	Housing	Bearing insert	Adapter sleeve	Open protective cap*	Closed protective cap*	Dynamic load rating C [kN]	Static load rating C0 [kN]	Weight [kg]	d
	58	M6x1	81,5	88	PG208	ES208G2	-	SCOE208-40	SCCE208	29,5	18	1,9	**40**
	58	M6x1	81,5	88	PG208	EX208G2	-	SCOE208-40	SCCE208	32,6	19,8	2	
	-	M6x1	69,3	88	PG208	UC208G2	-	SCO208-40	SCC208	29,6	18,2	1,8	
	65	M6x1	70,3	95	PG209	UK209G2H	H2309	SCO209-40	SCC209	31,9	20,8	2,3	
	-	M6x1	69,3	88	PG208	US208G2	-	SCO208-40	SCC208	29,6	18,2	1,8	
	62	M6x1	84,5	95	PG209	ES209G2	-	SCOE209-45	SCCE209	31,9	20,8	2,2	**45**
	62	M6x1	84,5	95	PG209	EX209G2	-	SCOE209-45	SCCE209	31,9	20,8	2,4	
	-	M6x1	70,3	95	PG209	UC209G2	-	SCO209-45	SCC209	31,9	20,8	2,2	
	70	M6x1	76,1	100	PG210	UK210G2H	H2310	SCO210-45	SCC210	35,1	23,2	3	
	-	M6x1	70,3	95	PG209	US209G2	-	SCO209-45	SCC209	31,9	20,8	2,2	
	67,2	M6x1	91,5	100	PG210	ES210G2	-	SCOE210-50	SCCE210	35,1	23,2	2,8	**50**
	67,2	M6x1	91,5	100	PG210	EX210G2	-	SCOE210-50	SCCE210	35,1	23,2	3	
	-	M6x1	76,1	100	PG210	UC210G2	-	SCO210-50	SCC210	35,1	23,2	2,8	
	75	M6x1	77,7	110	PG211	UK211G2H	H2311	SCO211-50	SCC211	43,6	29,2	3,5	
	-	M6x1	76,1	100	PG210	US210G2	-	SCO210-50	SCC210	35,1	23,2	2,8	
	74,5	M6x1	104,5	110	PG211	ES211G2	-	SCOE211-55	SCCE211	43,6	29,2	3,2	**55**
	74,5	M6x1	104,5	110	PG211	EX211G2	-	SCOE211-55	SCCE211	43,6	29,2	3,7	
	-	M6x1	77,7	110	PG211	UC211G2	-	SCO211-55	SCC211	43,6	29,2	3,4	
	80	M6x1	91,3	120	PG212	UK212G2H	H2312	SCO212-55	SCC212	52,5	32,8	4,6	
	-	M6x1	77,7	110	PG211	US211G2	-	SCO211-55	SCC211	43,6	29,2	3,4	
	82	M6x1	112,5	120	PG212	ES212G2	-	SCOE212-60	SCCE212	52,5	32,8	4,3	**60**
	82	M6x1	112,5	120	PG212	EX212G2	-	SCOE212-60	SCCE212	52,5	36	5	
	-	M6x1	91,3	120	PG212	UC212G2	-	SCO212-60	SCC212	52,5	36	4,9	
	-	M6x1	91,3	120	PG212	US212G2	-	SCO212-60	SCC212	52,5	36	4,4	

Cast iron housings with chrome steel bearing inserts

Pillow block units

Tapped base pillow block

PA2



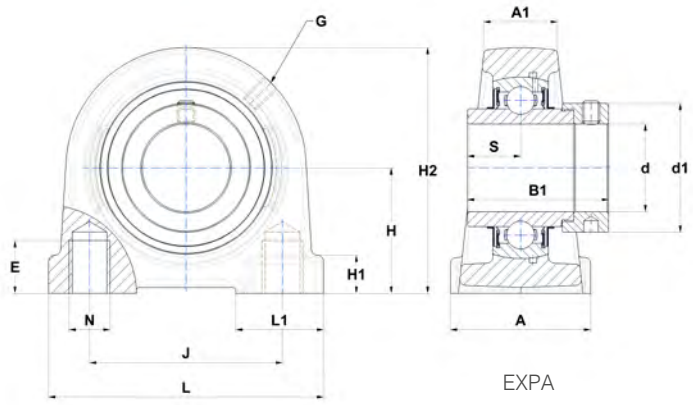

EXPA

Main dimensions [mm]

d	Unit	L	J	H	H1	H2	A	A1	N	E	L1	S	s1	B	B1
12	ESPA201	70	48	30,2	10	57	36	19	M8	9	20	6,5	-	-	28,6
	EXPA201	76	52	30,2	11	62	40	22	M10	13	22	17	-	-	43,5
	UCPA201	76	52	30,2	11	62	40	22	M10	13	22	12,7	-	31	-
	USPA201	70	48	30,2	10	57	36	19	M8	9	20	6	-	22	-
15	ESPA202	70	48	30,2	10	57	36	19	M8	9	20	6,5	-	-	28,6
	EXPA202	76	52	30,2	11	62	40	22	M10	13	22	17	-	-	43,5
	UCPA202	76	52	30,2	11	62	40	22	M10	13	22	12,7	-	31	-
	USPA202	70	48	30,2	10	57	36	19	M8	9	20	6	-	22	-
17	ESPA203	70	48	30,2	10	57	36	19	M8	9	20	6,5	-	-	28,6
	EXPA203	76	52	30,2	11	62	40	22	M10	13	22	17	-	-	43,5
	UCPA203	76	52	30,2	11	62	40	22	M10	13	22	12,7	-	31	-
	USPA203	70	48	30,2	10	57	36	19	M8	9	20	6	-	22	-
20	ESPA204	76	52	30,2	11	62	40	22	M10	13	22	7,5	-	-	30,9
	EXPA204	76	52	30,2	11	62	40	22	M10	13	22	17	-	-	43,5
	UCPA204	76	52	30,2	11	62	40	22	M10	13	22	12,7	-	31	-
	UKPA205H	84	56	36,5	12	72	38	23	M10	15	27	-	18,5	-	35
	USPA204	76	52	30,2	11	62	40	22	M10	13	22	7	-	25	-
25	ESPA205	84	56	36,5	12	72	38	23	M10	15	27	7,5	-	-	30,9
	EXPA205	84	56	36,5	12	72	38	23	M10	15	27	17,4	-	-	44,3
	UCPA205	84	56	36,5	12	72	38	23	M10	15	27	14,3	-	34	-
	UKPA206H	94	66	42,9	13	84	48	25	M14	18	30	-	20,5	-	38
	USPA205	84	56	36,5	12	72	38	23	M10	15	27	7,5	-	27	-
30	ESPA206	94	66	42,9	13	84	48	25	M14	18	30	9	-	-	35,7
	EXPA206	94	66	42,9	13	84	48	25	M14	18	30	18,2	-	-	48,3
	UCPA206	94	66	42,9	13	84	48	25	M14	18	30	15,9	-	38,1	-
	UKPA207H	110	80	47,6	13	95	48	27	M14	20	30	-	22,5	-	43
	USPA206	94	66	42,9	13	84	48	25	M14	18	30	8	-	30	-
35	ESPA207	110	80	47,6	13	95	48	27	M14	20	30	9,5	-	-	38,9
	EXPA207	110	80	47,6	13	95	48	27	M14	20	30	18,8	-	-	51,1
	UKPA208H	116	84	49,2	13	100	54	28	M14	20	32	-	24,5	-	46
	UCPA207	110	80	47,6	13	95	48	27	M14	20	30	17,5	-	42,9	-
	USPA207	110	80	47,6	13	95	48	27	M14	20	30	8,5	-	32	-

* Bearing units that are ordered with cover(s) include the housings with grooves.
If you want to install the protective covers later, housings with suffix N must be ordered (for example: P210N).

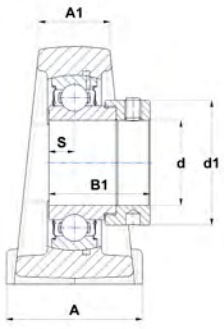

ESPA

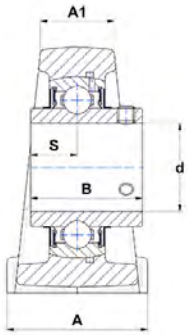

UCPA

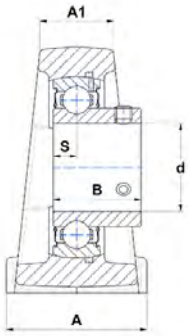

USPA

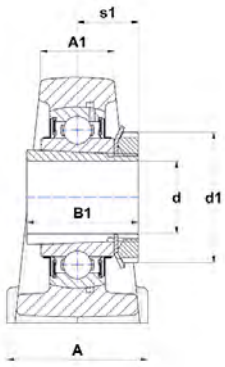

UKPA..H

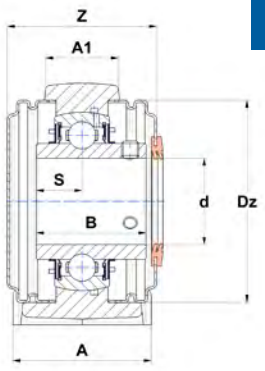

UCPA..CC

d1	G	Z	Dz	Housing	Bearing insert	Adapter sleeve	Open protective cap*	Closed protective cap*	Dynamic load rating C [kN]	Static load rating C0 [kN]	Weight [kg]	d
28,6	M6x1	56	46	PA203	ES201G2	-	SCOE201-12	SCCE203	9,6	4,8	0,4	12
32,4	M6x1	64	54	PA204	EX201G2	-	SCOE204-12	SCCE204	12,8	6,7	0,7	
-	M6x1	45,6	54	PA204	UC201G2	-	SCO204-12	SCC204	12,8	6,7	0,6	
-	M6x1	42,6	46	PA203	US201G2	-	SCO201-12	SCC203	9,6	4,8	0,4	
28,6	M6x1	56	46	PA203	ES202G2	-	SCOE202-15	SCCE203	9,6	4,8	0,4	15
32,4	M6x1	64	54	PA204	EX202G2	-	SCOE204-15	SCCE204	12,8	6,7	0,7	
-	M6x1	45,6	54	PA204	UC202G2	-	SCO204-15	SCC204	12,8	6,7	0,6	
-	M6x1	42,6	46	PA203	US202G2	-	SCO202-15	SCC203	9,6	4,8	0,4	
28,6	M6x1	56	46	PA203	ES203G2	-	SCOE203-17	SCCE203	9,6	4,8	0,4	17
32,4	M6x1	64	54	PA204	EX203G2	-	SCOE204-17	SCCE204	12,8	6,7	0,7	
-	M6x1	45,6	54	PA204	UC203G2	-	SCO204-17	SCC204	12,8	6,7	0,6	
-	M6x1	42,6	46	PA203	US203G2	-	SCO203-17	SCC203	9,6	4,8	0,4	
32,4	M6x1	64	54	PA204	ES204G2	-	SCOE204-20	SCCE204	12,8	6,7	0,6	20
32,4	M6x1	64	54	PA204	EX204G2	-	SCOE204-20	SCCE204	12,8	6,7	0,6	
-	M6x1	44,5	54	PA204	UC204G2	-	SCOE204-20	SCCE204	12,8	6,7	0,6	
38	M6x1	48	60	PA205	UK205G2H	H2305	SCO205-20	SCC205	14	7,9	0,7	
-	M6x1	45,6	54	PA204	US204G2	-	SCO204-20	SCC204	12,8	6,7	0,5	
37,4	M6x1	65,2	60	PA205	ES205G2	-	SCOE205-25	SCCE205	14	7,9	0,7	25
37,4	M6x1	65,2	60	PA205	EX205G2	-	SCOE205-25	SCCE205	14	7,9	0,8	
-	M6x1	48	60	PA205	UC205G2	-	SCO205-25	SCC205	14	7,9	0,7	
45	M6x1	51,8	70	PA206	UK206G2H	H2306	SCO206-25	SCC206	19,5	11,2	1,2	
-	M6x1	48	60	PA205	US205G2	-	SCO205-25	SCC205	14	7,9	0,7	
44,5	M6x1	70	70	PA206	ES206G2	-	SCOE206-30	SCCE206	19,5	11,2	1,1	30
44,5	M6x1	70	70	PA206	EX206G2	-	SCOE206-30	SCCE206	19,5	11,2	1,2	
-	M6x1	51,8	70	PA206	UC206G2	-	SCO206-30	SCC206	19,5	11,2	1,1	
52	M6x1	60	80	PA207	UK207G2H	H2307	SCO207-30	SCC207	25,7	15,2	1,5	
-	M6x1	51,8	70	PA206	US206G2	-	SCO206-30	SCC206	19,5	11,2	1,1	
51,1	M6x1	78,6	80	PA207	ES207G2	-	SCOE207-35	SCCE207	25,7	15,2	1,5	35
51,1	M6x1	78,6	80	PA207	EX207G2	-	SCOE207-35	SCCE207	25,7	15,2	1,6	
58	M6x1	68,4	88	PA208	UK208G2H	H2308	SCO208-35	SCC208	29,6	18,2	1,8	
-	M6x1	60	80	PA207	UC207G2	-	SCO207-35	SCC207	25,7	15,2	1,5	
-	M6x1	60	80	PA207	US207G2	-	SCO207-35	SCC207	25,7	15,2	1,4	

Cast iron housings with chrome steel bearing inserts

Pillow block units

Tapped base pillow block

PA2



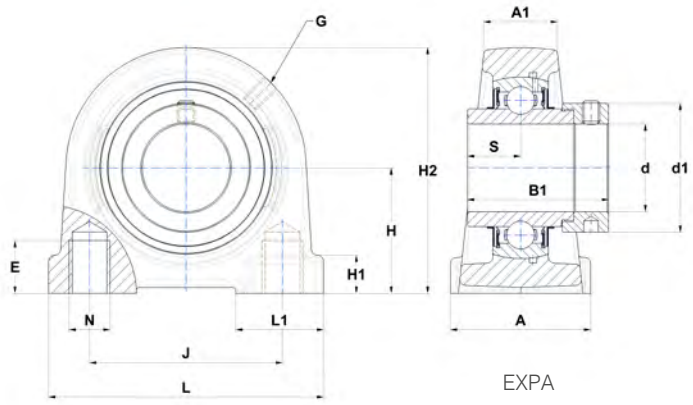

EXPA

Main dimensions [mm]

d	Unit	L	J	H	H1	H2	A	A1	N	E	L1	S	s1	B	B1
40	ESPA208	116	84	49,2	13	100	54	28	M14	20	32	11	-	-	43,7
	EXPA208	116	84	49,2	13	100	54	28	M14	20	32	21,4	-	-	56,3
	UCPA208	116	84	49,2	13	100	54	28	M14	20	32	19	-	49,2	-
	UKPA209H	120	90	54,2	13	108	60	32	M14	25	42	-	26	-	50
	USPA208	116	84	49,2	13	100	54	28	M14	20	32	9	-	34	-
45	ESPA209	120	90	54,2	13	108	60	32	M14	25	42	11	-	-	43,7
	EXPA209	120	90	54,2	13	108	60	32	M14	25	42	21,4	-	-	56,3
	UCPA209	120	90	54,2	13	108	60	32	M14	25	42	19	-	49,2	-
	UKPA210H	130	94	57,2	14	116	60	32	M16	25	35	-	27,5	-	55
	USPA209	120	90	54,2	13	108	60	32	M14	25	42	10,2	-	41,2	-
50	ESPA210	130	94	57,2	14	116	60	32	M16	25	35	11	-	-	43,7
	EXPA210	130	94	57,2	14	116	60	32	M16	25	35	24,6	-	-	62,7
	UCPA210	130	94	57,2	14	116	60	32	M16	25	35	19	-	51,6	-
	UKPA211H	140	104	63,5	14	125	66	33	M16	25	47	-	29	-	59
	USPA210	130	94	57,2	14	116	60	32	M16	25	35	10,9	-	43,5	-
55	ESPA211	140	104	63,5	14	125	66	33	M16	25	47	12	-	-	48,4
	EXPA211	140	104	63,5	14	125	66	33	M16	25	47	27,7	-	-	71,3
	UCPA211	140	104	63,5	14	125	66	33	M16	25	47	22,2	-	55,6	-
	UKPA212H	150	114	69,9	15	138	68	36	M16	25	52	-	31	-	62
	USPA211	140	104	63,5	14	125	66	33	M16	25	47	11,8	-	45,3	-
60	ESPA212	150	114	69,9	15	138	68	36	M16	25	52	12	-	-	49,3
	EXPA212	150	114	69,9	15	138	68	36	M16	25	52	30,9	-	-	77,7
	UCPA212	150	114	69,9	15	138	68	36	M16	25	52	25,4	-	65,1	-
	USPA212	150	114	69,9	15	138	68	36	M16	25	52	14,9	-	53,7	-

* Bearing units that are ordered with cover(s) include the housings with grooves.
If you want to install the protective covers later, housings with suffix N must be ordered (for example: P210N).

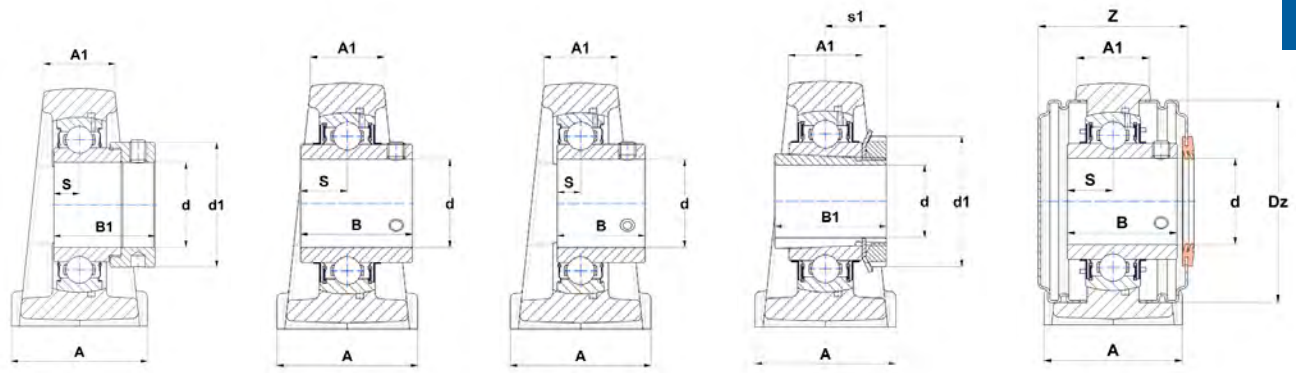

ESPA UCPA USPA UKPA..H UCPA..CC

	d1	G	Z	Dz	Housing	Bearing insert	Adapter sleeve	Open protective cap*	Closed protective cap*	Dynamic load rating C [kN]	Static load rating C0 [kN]	Weight [kg]	d
	58	M6x1	80,6	88	PA208	ES208G2	-	SCOE208-40	SCCE208	29,5	18	1,8	**40**
	58	M6x1	80,6	88	PA208	EX208G2	-	SCOE208-40	SCCE208	32,6	19,8	1,9	
	-	M6x1	68,4	88	PA208	UC208G2	-	SCO208-40	SCC208	29,6	18,2	1,7	
	65	M6x1	70,2	95	PA209	UK209G2H	H2309	SCO209-40	SCC209	31,9	20,8	2,3	
	-	M6x1	68,4	88	PA208	US208G2	-	SCO208-40	SCC208	29,6	18,2	1,7	
	62	M6x1	84,4	95	PA209	ES209G2	-	SCOE209-45	SCCE209	31,9	20,8	2,2	**45**
	62	M6x1	84,4	95	PA209	EX209G2	-	SCOE209-45	SCCE209	31,9	20,8	2,4	
	-	M6x1	70,2	95	PA209	UC209G2	-	SCO209-45	SCC209	31,9	20,8	2,2	
	70	M6x1	75,6	100	PA210	UK210G2H	H2310	SCO210-45	SCC210	35,1	23,2	2,8	
	-	M6x1	70,2	95	PA209	US209G2	-	SCO209-45	SCC209	31,9	20,8	2,2	
	67,2	M6x1	91	100	PA210	ES210G2	-	SCOE210-50	SCCE210	35,1	23,2	2,6	**50**
	67,2	M6x1	91	100	PA210	EX210G2	-	SCOE210-50	SCCE210	35,1	23,2	2,8	
	-	M6x1	75,6	100	PA210	UC210G2	-	SCO210-50	SCC210	35,1	23,2	2,6	
	75	M6x1	77	110	PA211	UK211G2H	H2311	SCO211-50	SCC211	43,6	29,2	3,3	
	-	M6x1	75,6	100	PA210	US210G2	-	SCO210-50	SCC210	35,1	23,2	2,6	
	74,5	M6x1	103,8	110	PA211	ES211G2	-	SCOE211-55	SCCE211	43,6	29,2	3	**55**
	74,5	M6x1	103,8	110	PA211	EX211G2	-	SCOE211-55	SCCE211	43,6	29,2	3,5	
	-	M6x1	77	110	PA211	UC211G2	-	SCO211-55	SCC211	43,6	29,2	3,2	
	80	M6x1	90	120	PA212	UK212G2H	H2312	SCO212-55	SCC212	52,5	32,8	4,2	
	-	M6x1	77	110	PA211	US211G2	-	SCO211-55	SCC211	43,6	29,2	3,2	
	82	M6x1	111,2	120	PA212	ES212G2	-	SCOE212-60	SCCE212	52,5	32,8	3,9	**60**
	82	M6x1	111,2	120	PA212	EX212G2	-	SCOE212-60	SCCE212	52,5	36	4,6	
	-	M6x1	90	120	PA212	UC212G2	-	SCO212-60	SCC212	52,5	32,8	4,2	
	-	M6x1	90	120	PA212	US212G2	-	SCO212-60	SCC212	52,5	36	4	

Cast iron housings with chrome steel bearing inserts

Flanged units

Four-bolt flange, square design

FE2



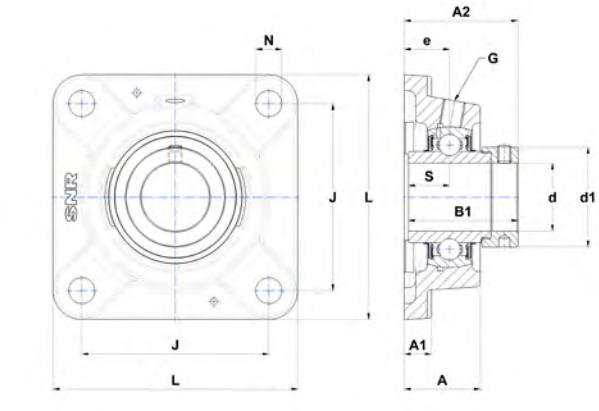

EXFE

Main dimensions [mm]

d	Unit	L	J	A	A1	A2	e	N	S	s1	B	B1	d1
12	ESFE201	76	54	31	9,5	39,1	17	11,5	6,5	-	-	28,6	28,6
	EXFE201	86	63,5	29,5	10	45,5	19	11,5	17	-	-	43,5	32,4
	UCFE201	86	63,5	29,5	10	37,3	19	11,5	12,7	-	31	-	-
	USFE201	76	54	31	9,5	33	17	11,5	6	-	22	-	-
15	ESFE202	76	54	31	9,5	39,1	17	11,5	6,5	-	-	28,6	28,6
	EXFE202	86	63,5	29,5	10	45,5	19	11,5	17	-	-	43,5	32,4
	UCFE202	86	63,5	29,5	10	37,3	19	11,5	12,7	-	31	-	-
	USFE202	76	54	31	9,5	33	17	11,5	6	-	22	-	-
17	ESFE203	76	54	31	9,5	39,1	17	11,5	6,5	-	-	28,6	28,6
	EXFE203	86	63,5	29,5	10	45,5	19	11,5	17	-	-	43,5	32,4
	UCFE203	86	63,5	29,5	10	37,3	19	11,5	12,7	-	31	-	-
	USFE203	76	54	31	9,5	33	17	11,5	6	-	22	-	-
20	ESFE204	86	63,5	29,5	10	42,4	19	11,5	7,5	-	-	30,9	32,4
	EXFE204	86	63,5	29,5	10	45,5	19	11,5	17	-	-	43,5	32,4
	UCFE204	86	63,5	29,5	10	37,3	19	11,5	12,7	-	31	-	-
	UKFE205H	95	70	30	11	37,5	19	11,5	-	18,5	-	35	38
	USFE204	86	63,5	29,5	10	37	19	11,5	7	-	25	-	-
25	ESFE205	95	70	30	11	42,4	19	11,5	7,5	-	-	30,9	37,4
	EXFE205	95	70	30	11	45,9	19	11,5	17,4	-	-	44,3	37,4
	UCFE205	95	70	30	11	38,7	19	11,5	14,3	-	34	-	-
	UKFE206H	108	82,5	33,5	12	40,5	20	11,5	-	20,5	-	38	45
	USFE205	95	70	30	11	38,5	19	11,5	7,5	-	27	-	-
30	ESFE206	108	82,5	33,5	12	46,7	20	11,5	9	-	-	35,7	44,5
	EXFE206	108	82,5	33,5	12	50,1	20	11,5	18,2	-	-	48,3	44,5
	UCFE206	108	82,5	33,5	12	42,2	20	11,5	15,9	-	38,1	-	-
	UKFE207H	118	92	36	12,5	43,5	21	14	-	22,5	-	43	52
	USFE206	108	82,5	33,5	12	42	20	11,5	8	-	30	-	-
35	ESFE207	118	92	36	12,5	50,4	21	14	9,5	-	-	38,9	51,1
	EXFE207	118	92	36	12,5	53,3	21	14	18,8	-	-	51,1	51,1
	UCFE207	118	92	36	12,5	46,4	21	14	17,5	-	42,9	-	-
	UKFE208H	130	101,5	39,5	13	48,5	24	14	-	24,5	-	46	58
	USFE207	118	92	36	12,5	44,5	21	14	8,5	-	32	-	-
40	ESFE208	130	101,5	39,5	13	56,7	24	14	11	-	-	43,7	58
	EXFE208	130	101,5	39,5	13	58,9	24	14	21,4	-	-	56,3	58
	UCFE208	130	101,5	39,5	13	54,2	24	14	19	-	49,2	-	-
	UKFE209H	137	105	40	13	50	24	14	-	26	-	50	65
	USFE208	130	101,5	39,5	13	49	24	14	9	-	34	-	-

* Bearing units that are ordered with cover(s) include the housings with grooves.
If you want to install the protective covers later, housings with suffix N must be ordered (for example: P210N).

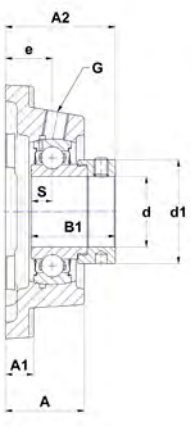

ESFE

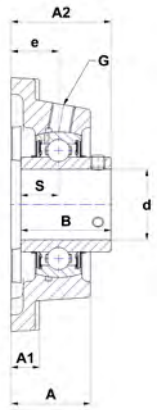

UCFE

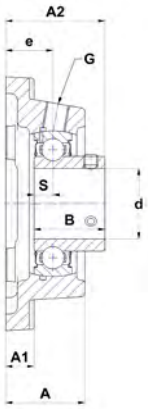

USFE

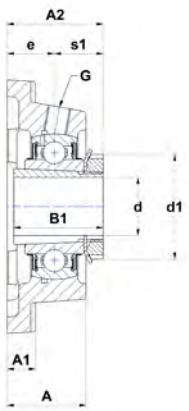

UKFE..H

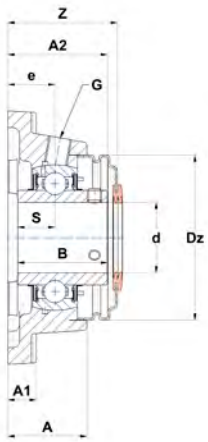

UCFE..CO

G	Z	Dz	Housing	Bearing insert	Adapter sleeve	Open protective cap*	Closed protective cap*	Dynamic load rating C [kN]	Static load rating C0 [kN]	Weight [kg]	d
M6x1	48	46	FE203	ES201G2	-	SCOE201 12	SCCE203	9,6	4,8	0,5	**12**
R1/8"	50	54	FE204	EX201G2	-	SCOE204 12	SCCE204	12,8	6,7	0,8	
R1/8"	40,8	54	FE204	UC201G2	-	SCO204 12	SCC204	12,8	6,7	0,7	
M6x1	41,3	46	FE203	US201G2	-	SCO201 12	SCC203	9,6	4,8	0,4	
M6x1	48	46	FE203	ES202G2	-	SCOE202 15	SCCE203	9,6	4,8	0,5	**15**
R1/8"	50	54	FE204	EX202G2	-	SCOE204 15	SCCE204	12,8	6,7	0,8	
R1/8"	40,8	54	FE204	UC202G2	-	SCO204 15	SCC204	12,8	6,7	0,7	
M6x1	41,3	46	FE203	US202G2	-	SCO202 15	SCC203	9,6	4,8	0,4	
M6x1	48	46	FE203	ES203G2	-	SCOE203 17	SCCE203	9,6	4,8	0,5	**17**
R1/8"	50	54	FE204	EX203G2	-	SCOE204 17	SCCE204	12,8	6,7	0,8	
R1/8"	40,8	54	FE204	UC203G2	-	SCO204 17	SCC204	12,8	6,7	0,7	
M6x1	41,3	46	FE203	US203G2	-	SCO203 17	SCC203	9,6	4,8	0,4	
R1/8"	50	54	FE204	ES204G2	-	SCOE204 20	SCCE204	12,8	6,7	0,7	**20**
R1/8"	50	54	FE204	EX204G2	-	SCOE204 20	SCCE204	12,8	6,7	0,7	
R1/8"	40,8	54	FE204	UC204G2	-	SCO204 20	SCC204	12,8	6,7	0,7	
R1/8"	42,4	60	FE205	UK205G2H	H2305	SCO205 20	SCC205	14	7,9	0,8	
R1/8"	40,8	54	FE204	US204G2	-	SCO204 20	SCC204	12,8	6,7	0,6	
R1/8"	51	60	FE205	ES205G2	-	SCOE205 25	SCCE205	14	7,9	0,8	**25**
R1/8"	51	60	FE205	EX205G2	-	SCOE205 25	SCCE205	14	7,9	0,9	
R1/8"	42,4	60	FE205	UC205G2	-	SCO205 25	SCC205	14	7,9	0,8	
R1/8"	46,4	70	FE206	UK206G2H	H2306	SCO206 25	SCC206	19,5	11,2	1,2	
R1/8"	42,4	60	FE205	US205G2	-	SCO205 25	SCC205	14	7,9	0,8	
R1/8"	55,5	70	FE206	ES206G2	-	SCOE206 30	SCCE206	19,5	11,2	1,2	**30**
R1/8"	55,5	70	FE206	EX206G2	-	SCOE206 30	SCCE206	19,5	11,2	1,3	
R1/8"	46,4	70	FE206	UC206G2	-	SCO206 30	SCC206	19,5	11,2	1,2	
R1/8"	50,7	80	FE207	UK207G2H	H2307	SCO207 30	SCC207	25,7	15,2	1,6	
R1/8"	46,4	70	FE206	US206G2	-	SCO206 30	SCC206	19,5	11,2	1,1	
R1/8"	60	80	FE207	ES207G2	-	SCOE207 35	SCCE207	25,7	15,2	1,6	**35**
R1/8"	60	80	FE207	EX207G2	-	SCOE207 35	SCCE207	25,7	15,2	1,7	
R1/8"	50,7	80	FE207	UC207G2	-	SCO207 35	SCC207	25,7	15,2	1,6	
R1/8"	58,4	88	FE208	UK208G2H	H2308	SCO208 35	SCC208	29,6	18,2	2,1	
R1/8"	50,7	80	FE207	US207G2	-	SCO207 35	SCC207	25,7	15,2	1,5	
R1/8"	64,5	88	FE208	ES208G2	-	SCOE208 40	SCCE208	29,5	18	2,1	**40**
R1/8"	64,5	88	FE208	EX208G2	-	SCOE208 40	SCCE208	32,6	19,8	2,2	
R1/8"	58,4	88	FE208	UC208G2	-	SCO208 40	SCC208	29,6	18,2	2,1	
R1/8"	58,4	95	FE209	UK209G2H	H2309	SCO209 40	SCC209	31,9	20,8	2,4	
R1/8"	58,4	88	FE208	US208G2	-	SCO208 40	SCC208	29,6	18,2	2	

Cast iron housings with chrome steel bearing inserts

Flanged units

Four-bolt flange, square design

FE2



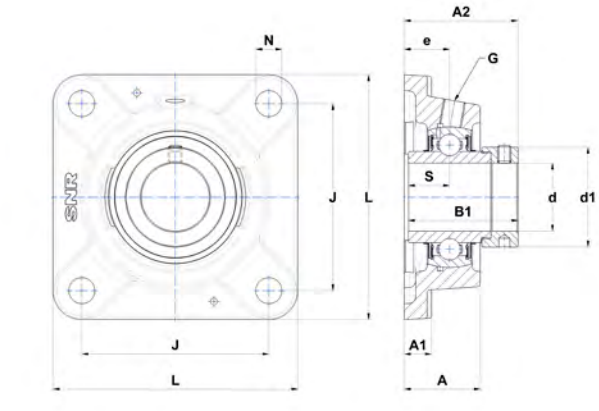

EXFE

Main dimensions [mm]

d	Unit	L	J	A	A1	A2	e	N	S	s1	B	B1	d1
45	ESFE209	137	105	40	13	56,7	24	14	11	-	-	43,7	62
	EXFE209	137	105	40	13	58,9	24	14	21,4	-	-	56,3	62
	UCFE209	137	105	40	13	54,2	24	14	19	-	49,2	-	-
	UKFE210H	143	111	44	13	55,5	28	18	-	27	-	55	70
	USFE209	137	105	40	13	55	24	14	10,2	-	41,2	-	-
50	ESFE210	143	111	44	13	60,7	28	18	11	-	-	43,7	67,2
	EXFE210	143	111	44	13	66,1	28	18	24,6	-	-	62,7	67,2
	UCFE210	143	111	44	13	60,6	28	18	19	-	51,6	-	-
	UKFE211H	162	130	48,5	15	60	31	18	-	29	-	59	75
	USFE210	143	111	44	13	60,6	28	18	10,9	-	43,5	-	-
55	ESFE211	162	130	48,5	15	67,4	31	18	12	-	-	48,4	74,5
	EXFE211	162	130	48,5	15	74,6	31	18	27,7	-	-	71,3	74,5
	UCFE211	162	130	48,5	15	64,4	31	18	22,2	-	55,6	-	-
	UKFE212H	175	143	53,5	16	65	34	18	-	31	-	62	80
	USFE211	162	130	48,5	15	64,5	31	18	11,8	-	45,3	-	-
60	ESFE212	175	143	53,5	16	71,3	34	18	12	-	-	49,3	82
	EXFE212	175	143	53,5	16	80,8	34	18	30,9	-	-	77,7	82
	UCFE212	175	143	53,5	16	73,7	34	18	25,4	-	65,1	-	-
	UKFE213H	188	150	56	18	70	38	18	-	32	-	65	85
	USFE212	175	143	53,5	16	72,8	34	18	14,9	-	53,7	-	-
65	EXFE213	188	150	56	18	89,6	38	18	34,1	-	-	85,7	86
	UCFE213	188	150	56	18	77,7	38	18	25,4	-	65,1	-	-
	UKFE215H	197	153	59	20	76,8	41,3	23	-	35,5	-	73	98
70	EXFE214	188	150	56	18	89,6	38	18	34,1	-	-	85,7	96,8
	UCFE214	188	150	56	18	82,4	38	18	30,2	-	74,6	-	-
	UKFE216H	197	153	61	20	80,3	41,3	23	-	39	-	78	105
75	EXFE215	197	153	59	20	96,1	41,3	23	37,3	-	-	92,1	102
	UCFE215	197	153	59	20	85,8	41,3	23	33,3	-	77,8	-	-
80	EXFE216	197	153	61	20	99,2	41,3	23	37,3	-	-	95,2	110
	UCFE216	197	153	61	20	90,6	41,3	23	33,3	-	82,6	-	-
	UKFE218H	235	187	45	22	65,8	23,8	23	-	42	-	86	120
90	EXFE218	235	187	45	22	71,8	23,8	23	24,5	-	-	72,5	120
	UCFE218	235	187	45	22	80,1	23,8	23	39,7	-	96	-	-

* Bearing units that are ordered with cover(s) include the housings with grooves.
If you want to install the protective covers later, housings with suffix N must be ordered (for example: P210N).

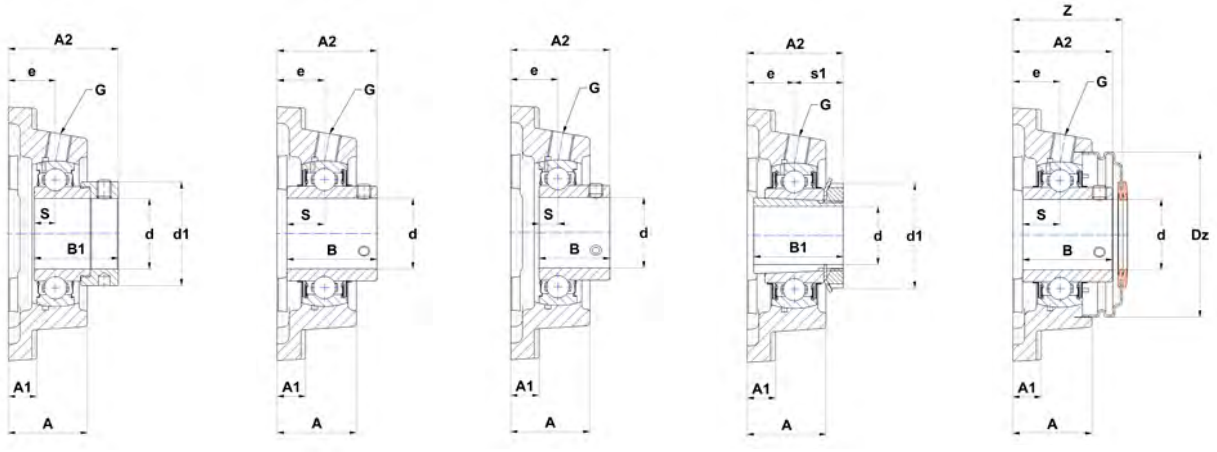

ESFE UCFE USFE UKFE..H UCFE..CO

	G	Z	Dz	Housing	Bearing insert	Adapter sleeve	Open protective cap*	Closed protective cap*	Dynamic load rating C [kN]	Static load rating C0 [kN]	Weight [kg]	d
	R1/8"	65,5	95	FE209	ES209G2	-	SCOE209 45	SCCE209	31,9	20,8	2,2	**45**
	R1/8"	65,5	95	FE209	EX209G2	-	SCOE209 45	SCCE209	31,9	20,8	2,4	
	R1/8"	58,4	95	FE209	UC209G2	-	SCO209 45	SCC209	31,9	20,8	2,2	
	R1/8"	63,3	100	FE210	UK210G2H	H2310	SCO210 45	SCC210	35,1	23,2	2,7	
	R1/8"	58,4	95	FE209	US209G2	-	SCO209 45	SCC209	31,9	20,8	2,2	
	R1/8"	71	100	FE210	ES210G2	-	SCOE210 50	SCCE210	35,1	23,2	2,6	**50**
	R1/8"	71	100	FE210	EX210G2	-	SCOE210 50	SCCE210	35,1	23,2	2,8	
	R1/8"	63,3	100	FE210	UC210G2	-	SCO210 50	SCC210	35,1	23,2	2,6	
	R1/8"	68,6	110	FE211	UK211G2H	H2311	SCO211 50	SCC211	43,6	29,2	3,7	
	R1/8"	63,3	100	FE210	US210G2	-	SCO210 50	SCC210	35,1	23,2	2,5	
	R1/8"	82	110	FE211	ES211G2	-	SCOE211 55	SCCE211	43,6	29,2	3,4	**55**
	R1/8"	82	110	FE211	EX211G2	-	SCOE211 55	SCCE211	43,6	29,2	3,9	
	R1/8"	68,6	110	FE211	UC211G2	-	SCO211 55	SCC211	43,6	29,2	3,7	
	R1/8"	78,9	120	FE212	UK212G2H	H2312	SCO212 55	SCC212	52,5	32,8	4,8	
	R1/8"	68,6	110	FE211	US211G2	-	SCO211 55	SCC211	43,6	29,2	3,6	
	R1/8"	89,5	120	FE212	ES212G2	-	SCOE212 60	SCCE212	52,5	32,8	4,5	**60**
	R1/8"	89,5	120	FE212	EX212G2	-	SCOE212 60	SCCE212	52,5	36	5,2	
	R1/8"	78,9	120	FE212	UC212G2	-	SCO212 60	SCC212	52,5	32,8	4,9	
	R1/8"	80,4	132	FE213	UK213G2H	H2313	SCO213 60	SCC213	57,2	40	6,4	
	R1/8"	78,9	120	FE212	US212G2	-	SCO212 60	SCC212	52,5	36	4,6	
	R1/8"	95	132	FE213	EX213G2	-	SCOE213 65	SCCE213	57,2	40	6,9	**65**
	R1/8"	80,4	132	FE213	UC213G2	-	SCO213 65	SCCE213	57,2	40	6,3	
	R1/8"	-	-	FE215	UK215G2H	H2315	-	-	66	49,5	6,8	
	R1/8"	-	-	FE214	EX214G2	-	-	-	62	45	6,7	**70**
	R1/8"	-	-	FE214	UC214G2	-	-	-	62	45	6,1	
	R1/8"	-	-	FE216	UK216G2H	H2316	-	-	72,5	54,2	7,5	
	R1/8"	-	-	FE215	EX215G2	-	-	-	66	49,5	6,9	**75**
	R1/8"	-	-	FE215	UC215G2	-	-	-	66	49,5	6,3	
	R1/8"	-	-	FE216	EX216G2	-	-	-	72,5	54,2	7,4	**80**
	R1/8"	-	-	FE216	UC216G2	-	-	-	72,5	54,2	7	
	R1/8"	-	-	FE218	UK218G2H	H2318	-	-	96	71,5	10,6	
	R1/8"	-	-	FE218	EX218G2	-	-	-	96	71,5	10,8	**90**
	R1/8"	-	-	FE218	UC218G2	-	-	-	96	71,5	10,4	

Cast iron housings with chrome steel bearing inserts

Flanged units

Four-bolt flange, square design

F2



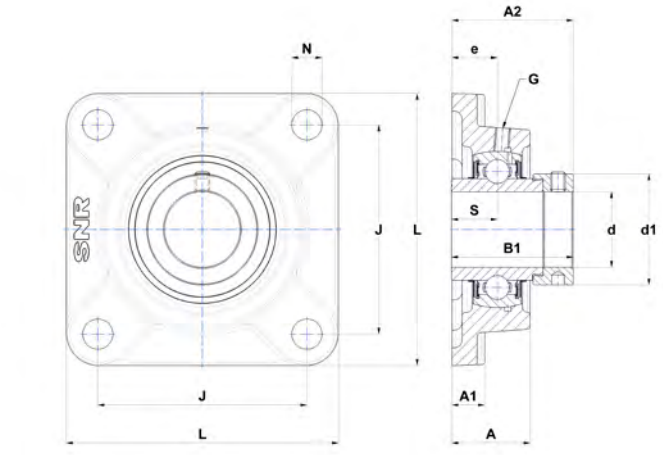

EXF

Main dimensions [mm]

d	Unit	L	J	A	A1	A2	e	N	S	s1	B	B1	d1
12	ESF201	76	54	25,5	11	37,1	15	12	6,5	-	-	28,6	28,6
	EXF201	86	64	25,5	11	41,5	15	12	17	-	-	43,5	32,4
	UCF201	86	64	25,5	11	33,3	15	12	12,7	-	31	-	-
	USF201	76	54	25,5	11	31	15	12	6	-	22	-	-
15	ESF202	76	54	25,5	11	37,1	15	12	6,5	-	-	28,6	28,6
	EXF202	86	64	25,5	11	41,5	15	12	17	-	-	43,5	32,4
	UCF202	86	64	25,5	11	33,3	15	12	12,7	-	31	-	-
	USF202	76	54	25,5	11	31	15	12	6	-	22	-	-
17	ESF203	76	54	25,5	11	37,1	15	12	6,5	-	-	28,6	28,6
	EXF203	86	64	25,5	11	41,5	15	12	17	-	-	43,5	32,4
	UCF203	86	64	25,5	11	33,3	15	12	12,7	-	31	-	-
	USF203	76	54	25,5	11	31	15	12	6	-	22	-	-
20	ESF204	86	64	25,5	11	38,4	15	12	7,5	-	-	30,9	32,4
	EXF204	86	64	25,5	11	41,5	15	12	17	-	-	43,5	32,4
	UCF204	86	64	25,5	11	33,3	15	12	12,7	-	31	-	-
	UKF205H	95	70	27	13	34,5	16	12	-	18,5	-	35	38
	USF204	86	64	25,5	11	33	15	12	7	-	25	-	-
25	ESF205	95	70	27	13	39,4	16	12	7,5	-	-	30,9	37,4
	EXF205	95	70	27	13	42,9	16	12	17,4	-	-	44,3	37,4
	UCF205	95	70	27	13	35,7	16	12	14,3	-	34	-	-
	UKF206H	108	83	31	13	38,5	18	12	-	20,5	-	38	45
	USF205	95	70	27	13	35,5	16	12	7,5	-	27	-	-
30	ESF206	108	83	31	13	44,7	18	12	9	-	-	35,7	44,5
	EXF206	108	83	31	13	48,1	18	12	18,2	-	-	48,3	44,5
	UCF206	108	83	31	13	40,2	18	12	15,9	-	38,1	-	-
	UKF207H	117	92	34	15	41,5	19	14	-	22,5	-	43	52
	USF206	108	83	31	13	40	18	12	8	-	30	-	-
35	ESF207	117	92	34	15	48,4	19	14	9,5	-	-	38,9	51,1
	EXF207	117	92	34	15	51,3	19	14	18,8	-	-	51,1	51,1
	UCF207	117	92	34	15	44,4	19	14	17,5	-	42,9	-	-
	UKF208H	130	102	36	15	45,5	21	16	-	24,5	-	46	58
	USF207	117	92	34	15	42,5	19	14	8,5	-	32	-	-
40	ESF208	130	102	36	15	53,7	21	16	11	-	-	43,7	58
	EXF208	130	102	36	15	55,9	21	16	21,4	-	-	56,3	58
	UCF208	130	102	36	15	51,2	21	16	19	-	49,2	-	-
	UKF209H	137	105	38	16	48	22	16	-	26	-	50	65
	USF208	130	102	36	15	46	21	16	9	-	34	-	-

* Bearing units that are ordered with cover(s) include the housings with grooves.
If you want to install the protective covers later, housings with suffix N must be ordered (for example: P210N).

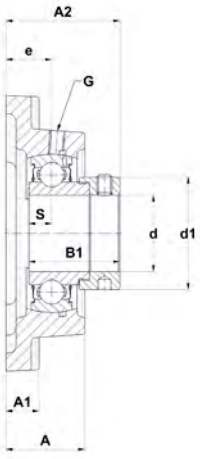

ESF

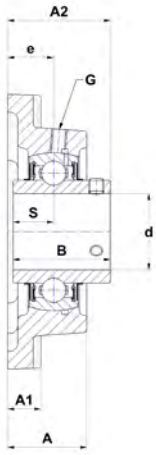

UCF

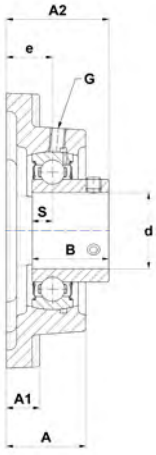

USF

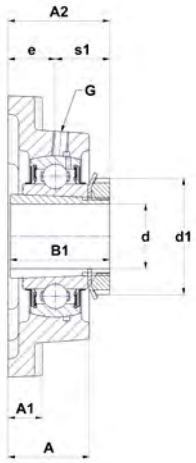

UKF..H

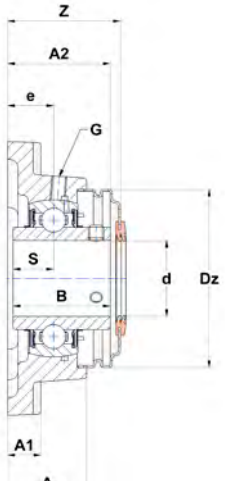

UCF..CO

	G	Z	Dz	Housing	Bearing insert	Adapter sleeve	Open protective cap*	Closed protective cap*	Dynamic load rating C [kN]	Static load rating C0 [kN]	Weight [kg]	d
	M6x1	43	46	F203	ES201G2	-	SCOE201-12	SCCE203	9,6	4,8	0,5	**12**
	M6x1	45,8	54	F204	EX201G2	-	SCOE204-12	SCCE204	12,8	6,7	0,7	
	M6x1	36,6	54	F204	UC201G2	-	SCO204-12	SCC204	12,8	6,7	0,6	
	M6x1	36,3	46	F203	US201G2	-	SCO201-12	SCC203	9,6	4,8	0,4	
	M6x1	43	46	F203	ES202G2	-	SCOE202-15	SCCE203	9,6	4,8	0,4	**15**
	M6x1	45,8	54	F204	EX202G2	-	SCOE204-15	SCCE204	12,8	6,7	0,7	
	M6x1	36,6	54	F204	UC202G2	-	SCO204-15	SCC204	12,8	6,7	0,6	
	M6x1	36,3	46	F203	US202G2	-	SCO202-15	SCC203	9,6	4,8	0,4	
	M6x1	43	46	F203	ES203G2	-	SCOE203-17	SCCE203	9,6	4,8	0,4	**17**
	M6x1	45,8	54	F204	EX203G2	-	SCOE204-17	SCCE204	12,8	6,7	0,7	
	M6x1	36,6	54	F204	UC203G2	-	SCO204-17	SCC204	12,8	6,7	0,6	
	M6x1	36,3	46	F203	US203G2	-	SCO203-17	SCC203	9,6	4,8	0,4	
	M6x1	45,8	54	F204	ES204G2	-	SCOE204-20	SCCE204	12,8	6,7	0,6	**20**
	M6x1	45,8	54	F204	EX204G2	-	SCOE204-20	SCCE204	12,8	6,7	0,6	
	M6x1	36,6	54	F204	UC204G2	-	SCO204-20	SCC204	12,8	6,7	0,6	
	M6x1	39,2	60	F205	UK205G2H	H2305	SCO205-20	SCC205	14	7,9	0,8	
	M6x1	36,6	54	F204	US204G2	-	SCO204-20	SCC204	12,8	6,7	0,6	
	M6x1	47,8	60	F205	ES205G2	-	SCOE205-25	SCCE205	14	7,9	0,8	**25**
	M6x1	47,8	60	F205	EX205G2	-	SCOE205-25	SCCE205	14	7,9	0,8	
	M6x1	39,2	60	F205	UC205G2	-	SCO205-25	SCC205	14	7,9	0,8	
	M6x1	44,2	70	F206	UK206G2H	H2306	SCO206-25	SCC206	19,5	11,2	1,2	
	M6x1	39,2	60	F205	US205G2	-	SCO205-25	SCC205	14	7,9	0,8	
	M6x1	53,3	70	F206	ES206G2	-	SCOE206-30	SCCE206	19,5	11,2	1,1	**30**
	M6x1	53,3	70	F206	EX206G2	-	SCOE206-30	SCCE206	19,5	11,2	1,2	
	M6x1	44,2	70	F206	UC206G2	-	SCO206-30	SCC206	19,5	11,2	1,1	
	M6x1	48,3	80	F207	UK207G2H	H2307	SCO207-30	SCC207	25,7	15,2	1,6	
	M6x1	44,2	70	F206	US206G2	-	SCO206-30	SCC206	19,5	11,2	1,1	
	M6x1	57,6	80	F207	ES207G2	-	SCOE207-35	SCCE207	25,7	15,2	1,5	**35**
	M6x1	57,6	80	F207	EX207G2	-	SCOE207-35	SCCE207	25,7	15,2	1,6	
	M6x1	48,3	80	F207	UC207G2	-	SCO207-35	SCC207	25,7	15,2	1,5	
	M6x1	54,9	88	F208	UK208G2H	H2308	SCO208-35	SCC208	29,6	18,2	2	
	M6x1	48,3	80	F207	US207G2	-	SCO207-35	SCC207	25,7	15,2	1,5	
	M6x1	61	88	F208	ES208G2	-	SCOE208-40	SCCE208	29,5	18	1,9	**40**
	M6x1	61	88	F208	EX208G2	-	SCOE208-40	SCCE208	32,6	19,8	2	
	M6x1	54,9	88	F208	UC208G2	-	SCO208-40	SCC208	29,6	18,2	1,9	
	M6x1	56,3	95	F209	UK209G2H	H2309	SCO209-40	SCC209	31,9	20,8	2,3	
	M6x1	54,9	88	F208	US208G2	-	SCO208-40	SCC208	29,6	18,2	1,9	

Cast iron housings with chrome steel bearing inserts

Flanged units

Four-bolt flange, square design

F2



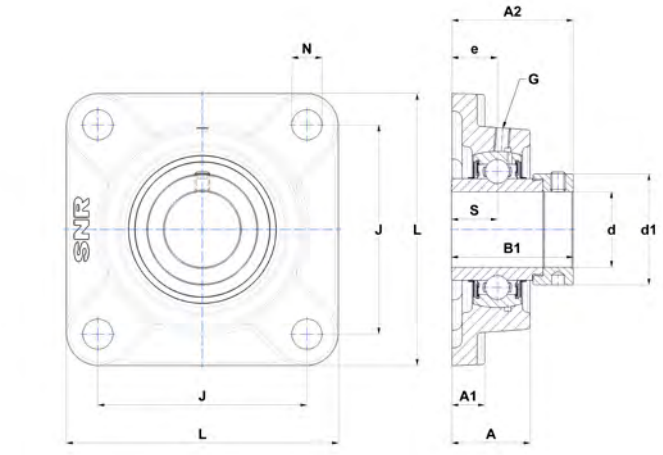

EXF

Main dimensions [mm]

d	Unit	L	J	A	A1	A2	e	N	S	s1	B	B1	d1
45	ESF209	137	105	38	16	54,7	22	16	11	-	-	43,7	62
	EXF209	137	105	38	16	56,9	22	16	21,4	-	-	56,3	62
	UCF209	137	105	38	16	52,2	22	16	19	-	49,2	-	-
	UKF210H	143	110	40	16	49,5	22	16	-	27	-	55	70
	USF209	137	105	38	16	53	22	16	10,2	-	41,2	-	-
50	ESF210	143	110	40	16	54,7	22	16	11	-	-	43,7	67,2
	EXF210	143	110	40	16	60,1	22	16	24,6	-	-	62,7	67,2
	UCF210	143	110	40	16	54,6	22	16	19	-	51,6	-	-
	UKF211H	162	130	43	18	54	25	19	-	29	-	59	75
	USF210	143	110	40	16	54,6	22	16	10,9	-	43,5	-	-
55	ESF211	162	130	43	18	61,4	25	19	12	-	-	48,4	74,5
	EXF211	162	130	43	18	68,6	25	19	27,7	-	-	71,3	74,5
	UCF211	162	130	43	18	58,4	25	19	22,2	-	55,6	-	-
	UKF212H	175	143	48	18	60	29	19	-	31	-	62	80
	USF211	162	130	43	18	58,5	25	19	11,8	-	45,3	-	-
60	ESF212	175	143	48	18	66,3	29	19	12	-	-	49,3	82
	EXF212	175	143	48	18	75,8	29	19	30,9	-	-	77,7	82
	UCF212	175	143	48	18	68,7	29	19	25,4	-	65,1	-	-
	UKF213H	187	149	50	22	62	30	19	-	32	-	65	85
	USF212	175	143	48	18	67,8	29	19	14,9	-	53,7	-	-
65	EXF213	187	149	50	22	81,6	30	19	34,1	-	-	85,7	86
	UCF213	187	149	50	22	69,7	30	19	25,4	-	65,1	-	-
	UKF215H	200	159	56	22	69,5	34	19	-	35,5	-	73	98
70	EXF214	193	152	54	22	82,6	31	19	34,1	-	-	85,7	96,8
	UCF214	193	152	54	22	75,4	31	19	30,2	-	74,6	-	-
	UKF216H	208	165	57	22	73	34	23	-	39	-	78	105
75	EXF215	200	159	56	22	88,8	34	19	37,3	-	-	92,1	102
	UCF215	200	159	56	22	78,5	34	19	33,3	-	77,8	-	-
	UKF217H	220	175	63	24	76	36	23	-	40	-	82	110
80	EXF216	208	165	57	22	91,9	34	23	37,3	-	-	95,2	110
	UCF216	208	165	57	22	83,3	34	23	33,3	-	82,6	-	-
	UKF218H	235	187	68	25	82	40	23	-	42	-	86	120
85	EXF217	220	175	63	24	85,8	36	23	23,4	-	-	73,2	119
	UCF217	220	175	63	24	87,6	36	23	34,1	-	85,7	-	-
90	EXF218	235	187	68	25	88	40	23	24,5	-	-	72,5	120
	UCF218	235	187	68	25	96,3	40	23	39,7	-	96	-	-

* Bearing units that are ordered with cover(s) include the housings with grooves.
If you want to install the protective covers later, housings with suffix N must be ordered (for example: P210N).

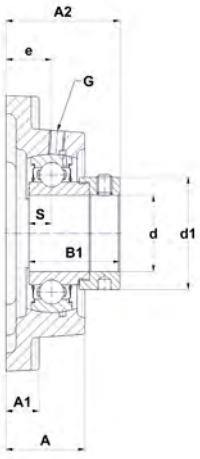

ESF

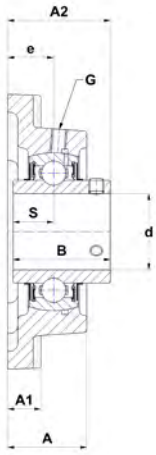

UCF

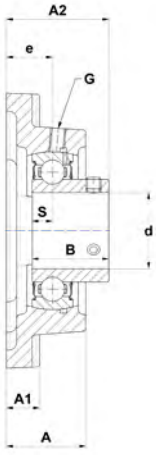

USF

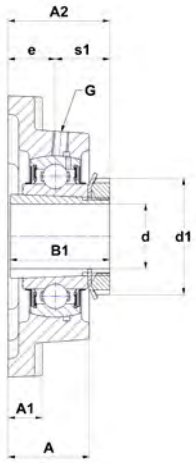

UKF..H

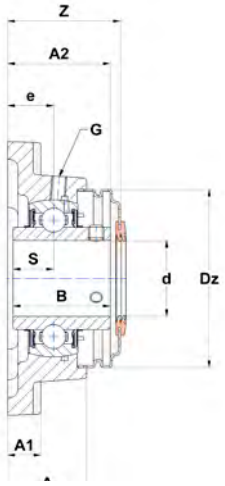

UCF..CO

	G	Z	Dz	Housing	Bearing insert	Adapter sleeve	Open protective cap*	Closed protective cap*	Dynamic load rating C [kN]	Static load rating C0 [kN]	Weight [kg]	d
	M6x1	63,4	95	F209	ES209G2	-	SCOE209-45	SCCE209	31,9	20,8	2,1	**45**
	M6x1	63,4	95	F209	EX209G2	-	SCOE209-45	SCCE209	31,9	20,8	2,3	
	M6x1	56,3	95	F209	UC209G2	-	SCO209-45	SCC209	31,9	20,8	2,1	
	M6x1	59,3	100	F210	UK210G2H	H2310	SCO210-45	SCC210	35,1	23,2	2,7	
	M6x1	56,3	95	F209	US209G2	-	SCO209-45	SCC209	31,9	20,8	2,1	
	M6x1	67	100	F210	ES210G2	-	SCOE210-50	SCCE210	35,1	23,2	2,5	**50**
	M6x1	67	100	F210	EX210G2	-	SCOE210-50	SCCE210	35,1	23,2	2,7	
	M6x1	59,3	100	F210	UC210G2	-	SCO210-50	SCC210	35,1	23,2	2,5	
	M6x1	62,8	110	F211	UK211G2H	H2311	SCO211-50	SCC211	43,6	29,2	3,4	
	M6x1	59,3	100	F210	US210G2	-	SCO210-50	SCC210	35,1	23,2	2,5	
	M6x1	76,2	110	F211	ES211G2	-	SCOE211-55	SCCE211	43,6	29,2	3,1	**55**
	M6x1	76,2	110	F211	EX211G2	-	SCOE211-55	SCCE211	43,6	29,2	3,6	
	M6x1	62,8	110	F211	UC211G2	-	SCO211-55	SCC211	43,6	29,2	3,3	
	M6x1	73,2	120	F212	UK212G2H	H2312	SCO212-55	SCC212	52,5	32,8	4,3	
	M6x1	62,8	110	F211	US211G2	-	SCO211-55	SCC211	43,6	29,2	3,3	
	M6x1	83,8	120	F212	ES212G2	-	SCOE212-60	SCCE212	52,5	32,8	4	**60**
	M6x1	83,8	120	F212	EX212G2	-	SCOE212-60	SCCE212	52,5	36	4,7	
	M6x1	73,2	120	F212	UC212G2	-	SCO212-60	SCC212	52,5	32,8	4,4	
	M6x1	74,3	132	F213	UK213G2H	H2313	SCO213-60	SCC213	57,2	40	5,5	
	M6x1	73,2	120	F212	US212G2	-	SCO212-60	SCC212	52,5	36	4,1	
	M6x1	88,9	132	F213	EX213G2	-	SCOE213-65	SCCE213	57,2	40	6	**65**
	M6x1	74,3	132	F213	UC213G2	-	SCO213-65	SCC213	57,2	40	5,5	
	M10x1	-	-	F215	UK215G2H	H2315	-	-	66	49,5	6,3	
	M10x1	-	-	F214	EX214G2	-	-	-	62	45	6,7	**70**
	M10x1	-	-	F214	UC214G2	-	-	-	62	45	6,2	
	M10x1	-	-	F216	UK216G2H	H2316	-	-	72,5	54,2	7,3	
	M10x1	-	-	F215	EX215G2	-	-	-	66	49,5	6,4	**75**
	M10x1	-	-	F215	UC215G2	-	-	-	66	49,5	5,7	
	M10x1	-	-	F217	UK217G2H	H2317	-	-	83,2	63,8	9,2	
	M10x1	-	-	F216	EX216G2	-	-	-	72,5	54,2	7,2	**80**
	M10x1	-	-	F216	UC216G2	-	-	-	72,5	54,2	6,9	
	M10x1	-	-	F218	UK218G2H	H2318	-	-	96	71,5	11,5	
	M10x1	-	-	F217	EX217G2	-	-	-	83,2	63,8	9	**85**
	M10x1	-	-	F217	UC217G2	-	-	-	83,2	63,8	8,7	
	M10x1	-	-	F218	EX218G2	-	-	-	96	71,5	11,7	**90**
	M10x1	-	-	F218	UC218G2	-	-	-	96	71,5	11,3	

Cast iron housings with chrome steel bearing inserts

Flanged units

Four-bolt flange, square design
Medium duty **FEX**
Heavy duty **F3**



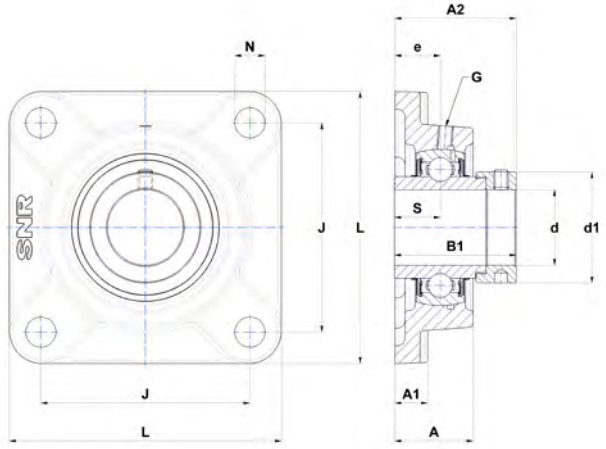

EXF

Main dimensions [mm]

d	Unit	L	J	A	A1	A2	e	N	S	s1	B	B1	d1
20	UKF305H	108	80	29	13	37,5	16	16	-	21,5	-	35	38
25	EXF305	108	80	29	13	46,1	16	16	16,7	-	-	46,8	42,8
	UCF305	108	80	29	13	39	16	16	15	-	38	-	-
	UKF306H	125	95	32	15	41	18	16	-	23	-	38	45
30	EXF306	125	95	32	15	50,5	18	16	17,5	-	-	50	50
	UCF306	125	95	32	15	44	18	16	17	-	43	-	-
	UKF307H	135	100	36	16	45,5	20	19	-	25,5	-	43	52
35	EXF307	135	100	36	16	53,3	20	19	18,3	-	-	51,6	55
	UCF307	135	100	36	16	49	20	19	19	-	48	-	-
	UKF308H	150	112	40	17	50,5	23	19	-	27,5	-	46	58
40	EXF308	150	112	40	17	60,3	23	19	19,8	-	-	57,1	63,5
	UCF308	150	112	40	17	56	23	19	19	-	52	-	-
	UCFEX08	136,5	105	35,3	14,3	54,2	24	18	19	-	49,2	-	-
	UKF309H	160	125	44	18	55	25	19	-	30	-	50	65
45	EXF309	160	125	44	18	63,9	25	19	19,8	-	-	58,7	70
	UCF309	160	125	44	18	60	25	19	22	-	57	-	-
	UCFEX09	142,9	111	39,7	14,3	60,5	27,9	18	19	-	51,6	-	-
	UKF310H	175	132	48	20	60	28	23	-	-	-	55	70
50	EXF310	175	132	48	20	70	28	23	24,6	-	-	66,6	76,2
	UCF310	175	132	48	20	67	28	23	22	-	61	-	-
	UCFEX10	162	130	43,7	17,5	64,4	31	18	22,2	-	55,6	-	-
	UKF311H	185	140	52	20	64	30	23	-	-	-	59	75
55	EXF311	185	140	52	20	75,2	30	23	27,8	-	-	73	83
	UCF311	185	140	52	20	71	30	23	25	-	66	-	-
	UCFEX11	174,5	143	47,6	17,5	73,7	34	18	25,4	-	65,1	-	-
	UKF312H	193	150	56	22	69,5	33	23	-	36,5	-	62	80
60	EXF312	193	150	56	22	81,4	33	23	31	-	-	79,4	89
	UCF312	193	150	56	22	78	33	23	26	-	71	-	-
	UCFEX12	187,6	149,22	47,8	18	77,2	32,8	18	30,2	-	74,6	-	-
	UKF313H	208	166	58	22	71,5	33	23	-	38,5	-	65	85
65	EXF313	208	166	58	22	86,2	33	23	32,5	-	-	85,7	97
	UCF313	208	166	58	22	78	33	23	30	-	75	-	-
	UCFEX13	196,5	152,4	52	23	81	36,5	23	33,3	-	77,8	-	-
	UKF315H	236	184	66	25	81,5	39	25	-	42,5	-	73	98

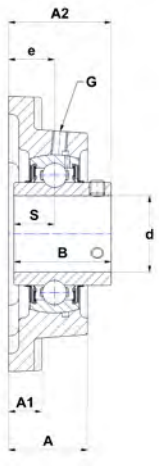

UCF

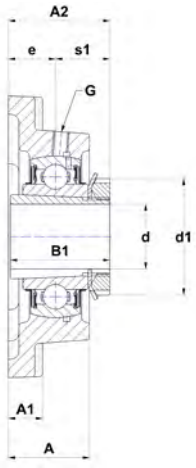

UKF..H

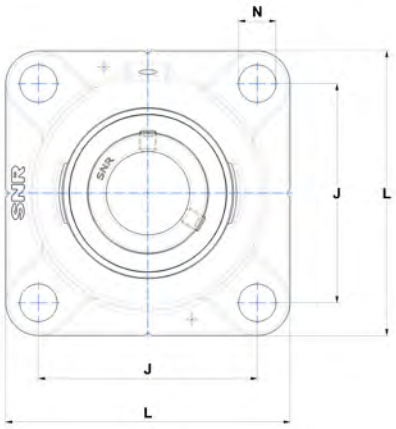

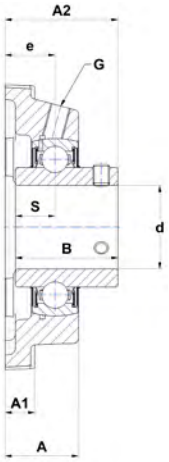

UCFEX

G	Housing	Bearing insert	Adapter sleeve	Dynamic load rating C [kN]	Static load rating C0 [kN]	Weight [kg]	d
M6x1	F305	UK305G2H	H2305	22,4	11,5	1,2	**20**
M6x1	F305	EX305G2	-	22,4	11,5	1,2	**25**
M6x1	F305	UC305G2	-	22,4	11,5	1,1	
M6x1	F306	UK306G2H	H2306	27	15,2	1,6	
M6x1	F306	EX306G2	-	27	15,2	1,7	**30**
M6x1	F306	UC306G2	-	27	15,2	1,6	
M6x1	F307	UK307G2H	H2307	33,5	19,2	2,2	
M6x1	F307	EX307G2	-	33,5	19,2	2,1	**35**
M6x1	F307	UC307G2	-	33,5	19,2	2	
M6x1	F308	UK308G2H	H2308	40,6	24	2,8	
M6x1	F308	EX308G2	-	40,6	24	2,8	**40**
M6x1	F308	UC308G2	-	40,6	24	2,7	
R1/8"	FEX08	UCX08G2	-	31,9	20,8	2,4	
M6x1	F309	UK309G2H	H2309	53	31,8	3,5	
M6x1	F309	EX309G2	-	53	31,8	3,5	**45**
M6x1	F309	UC309G2	-	53	31,8	3,3	
R1/8"	FEX09	UCX09G2	-	35,1	23,2	2,8	
M6x1	F310	UK310G2H	H2310	61,8	37,8	4,4	
M6x1	F310	EX310G2	-	62	37,8	4,6	**50**
M6x1	F310	UC310G2	-	62	37,8	4,4	
R1/8"	FEX10	UCX10G2	-	43,6	29,2	4	
M6x1	F311	UK311G2H	H2311	71,6	44,8	5,5	
M6x1	F311	EX311G2	-	71,5	44,8	5,6	**55**
M6x1	F311	UC311G2	-	71,6	44,8	5,2	
R1/8"	FEX11	UCX11G2	-	52,5	32,8	4,9	
M6x1	F312	UK312G2H	H2312	81,6	51,8	6,3	
M6x1	F312	EX312G2	-	81,6	51,8	6,6	**60**
M6x1	F312	UC312G2	-	81,7	51,8	6,3	
R1/8"	FEX12	UCX12G2	-	62	45	6,3	
M6x1	F313	UK313G2H	H2313	93,9	60,5	7,9	
M6x1	F313	EX313G2	-	93,9	60,5	8,3	**65**
M6x1	F313	UC313G2	-	93,9	60,5	7,9	
R1/8"	FEX13-14	UCX13G2	-	66	49,5	7,3	
M10x1	F315	UK315G2H	H2315	113,4	76,8	11	

Cast iron housings with chrome steel bearing inserts

Flanged units

Four-bolt flange, square design

Medium duty **FEX**

Heavy duty **F3**



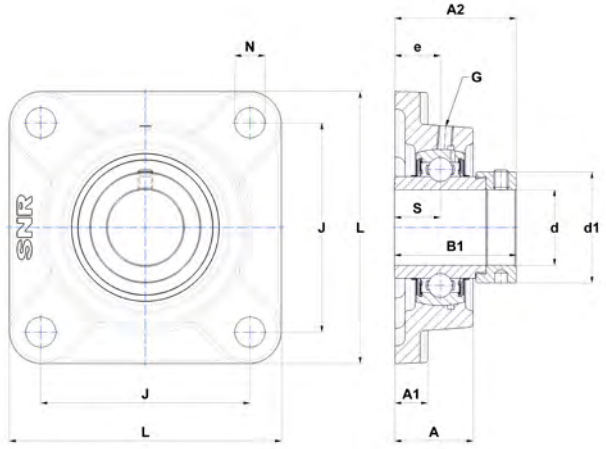

EXF

Main dimensions [mm]

d	Unit	L	J	A	A1	A2	e	N	S	s1	B	B1	d1
70	EXF314	226	178	61	25	93,9	36	25	34,2	-	-	92,1	102
	UCF314	226	178	61	25	81	36	25	33	-	78	-	-
	UCFEX14	196,5	152,4	52	23	81	36,5	23	33,3	-	77,8	-	-
	UKF316H	250	196	68	27	82,5	38	31	-	44,5	-	78	105
75	EXF315	236	184	66	25	101,7	39	25	37,3	-	-	100	113
	UCF315	236	184	66	25	89	39	25	32	-	82	-	-
	UCFEX15	196,5	152,4	56	23	88,8	39,5	23	33,3	-	82,6	-	-
	UKF317H	260	204	74	27	92	44	31	-	48	-	82	110
80	EXF316	250	196	68	27	103,9	38	31	40,5	-	-	106,4	119
	UCF316	250	196	68	27	90	38	31	34	-	86	-	-
	UCFEX16	213,5	171,5	56	26	89,6	38	23	34,1	-	85,7	-	-
	UKF318H	280	216	76	30	92	44	35	-	48	-	86	120
85	EXF317	260	204	74	27	111,5	44	31	42	-	-	109,5	127
	UCF317	260	204	74	27	100	44	31	40	-	96	-	-
	UKF319H	290	228	94	30	111	59	35	-	52	-	90	125
90	EXF318	280	216	76	30	116,3	44	35	43,6	-	-	115,9	133
	UCF318	280	216	76	30	100	44	35	40	-	96	-	-
	UKF320H	310	242	94	32	113	59	38	-	54	-	97	130
95	EXF319	290	228	94	30	134,5	59	35	46,8	-	-	122,3	140
	UCF319	290	228	94	30	121	59	35	41	-	103	-	-
100	EXF320	310	242	94	32	137,6	59	38	50	-	-	128,6	146
	UCF320	310	242	94	32	125	59	38	42	-	108	-	-
	UKF322H	340	266	96	35	121	60	41	-	61	-	105	145
105	UCF321	310	242	94	32	127	59	38	44	-	112	-	-
110	UCF322	340	266	96	35	131	60	41	46	-	117	-	-
	UKF324H	370	290	110	40	130,5	65	41	-	65,5	-	112	155
115	UKF326H	410	320	115	45	133	65	41	-	68	-	121	165
120	UCF324	370	290	110	40	140	65	41	51	-	126	-	-
125	UKF328H	450	350	125	55	148	75	41	-	73	-	131	180
130	UCF326	410	320	115	45	146	65	41	54	-	135	-	-
140	UCF328	450	350	125	55	161	75	41	59	-	145	-	-

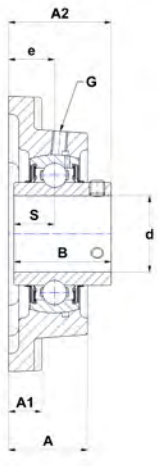

UCF

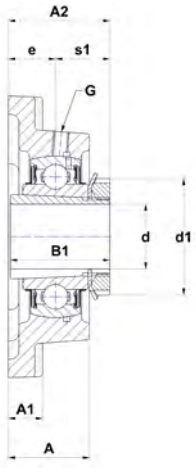

UKF..H

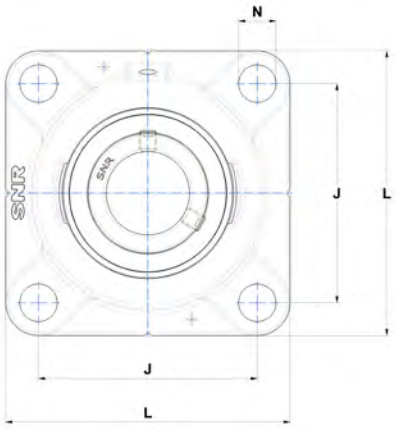

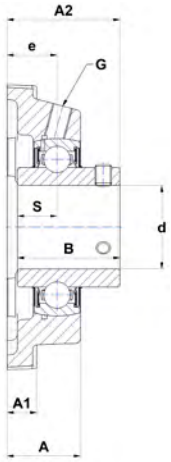

UCFEX

	G	Housing	Bearing insert	Adapter sleeve	Dynamic load rating C [kN]	Static load rating C0 [kN]	Weight [kg]	d
	M10x1	F314	EX314G2	-	104,3	68	9,9	**70**
	M10x1	F314	UC314G2	-	104,1	68	9,4	
	R1/8"	FEX13-14	UCX14G2	-	66	49,5	7	
	M10x1	F316	UK316G2H	H2316	122,9	86,5	12,9	
	M10x1	F315	EX315G2	-	113,4	76,8	11,3	**75**
	M10x1	F315	UC315G2	-	113,4	76,8	10,3	
	R1/8"	FEX15	UCX15G2	-	72,5	54,2	8	
	M10x1	F317	UK317G2H	H2317	132,6	96,5	15,6	
	M10x1	F316	EX316G2	-	122,9	86,5	13,8	**80**
	M10x1	F316	UC316G2	-	122,9	86,5	12,7	
	R1/8"	FEX16	UCX16G2	-	83,2	63,8	10,2	
	M10x1	F318	UK318G2H	H2318	143	108	18	
	M10x1	F317	EX317G2	-	132,6	96,5	16,7	**85**
	M10x1	F317	UC317G2	-	132,6	96,5	15,6	
	M10x1	F319	UK319G2H	H2319	156	122	21,5	
	M10x1	F318	EX318G2	-	143	108	19,2	**90**
	M10x1	F318	UC318G2	-	143	108	17,9	
	M10x1	F320	UK320G2H	H2320	171,6	140	25,4	
	M10x1	F319	EX319G2	-	156	122	22,7	**95**
	M10x1	F319	UC319G2	-	156	122	21,2	
	M10x1	F320	EX320G2	-	171,6	140	27,4	**100**
	M10x1	F320	UC320G2	-	171,6	140	25,6	
	M10x1	F322	UK322G2H	H2322	205	178	37,7	
	M10x1	F321	UC321G2	-	182	155	25,9	**105**
	M10x1	F322	UC322G2	-	205	178	34,4	**110**
	M10x1	F324	UK324G2H	H2324	228	208	51,4	
	M10x1	F326	UK326G2H	H2326	252	242	67,9	**115**
	M10x1	F324	UC324G2	-	207	227,5	48,7	**120**
	M10x1	F328	UK328G2H	H2328	275	272	89,8	**125**
	M10x1	F326	UC326G2	-	252	242	63	**130**
	M10x1	F328	UC328G2	-	275	272	83,9	**140**

Cast iron housings with chrome steel bearing inserts

Flanged units

Four-bolt flange with centering rim, round design

FCE2



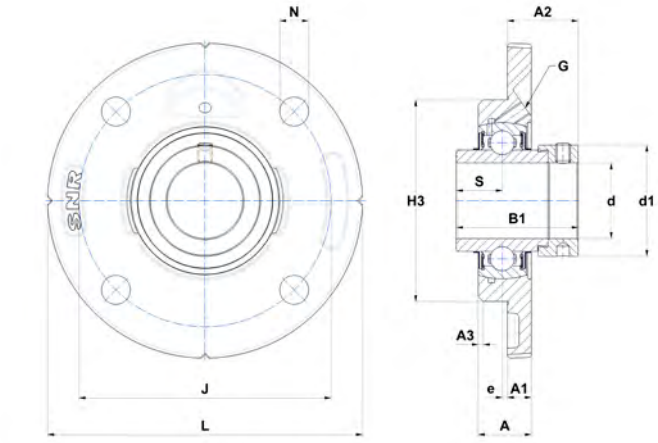

EXFCE

Main dimensions [mm]

d	Unit	L	J	A	A1	A2	A3	H3 h8	e	N	S	s1	B
12	ESFCE201	100	78	18	8	20,1	2	62	-2	9	6,5	-	-
	EXFCE201	100	78	18	8	24,5	2	62	-2	9	17	-	-
	UCFCE201	100	78	18	8	16,3	2	62	-2	9	12,7	-	31
	USFCE201	100	78	18	8	14	2	62	-2	9	6	-	22
15	ESFCE202	100	78	18	8	20,1	2	62	-2	9	6,5	-	-
	EXFCE202	100	78	18	8	24,5	2	62	-2	9	17	-	-
	UCFCE202	100	78	18	8	16,3	2	62	-2	9	12,7	-	31
	USFCE202	100	78	18	8	14	2	62	-2	9	6	-	22
17	ESFCE203	100	78	18	8	20,1	2	62	-2	9	6,5	-	-
	EXFCE203	100	78	18	8	24,5	2	62	-2	9	17	-	-
	UCFCE203	100	78	18	8	16,3	2	62	-2	9	12,7	-	31
	USFCE203	100	78	18	8	14	2	62	-2	9	6	-	22
20	ESFCE204	100	78	18	8	21,4	2	62	-2	9	7,5	-	-
	EXFCE204	100	78	18	8	24,5	2	62	-2	9	17	-	-
	UCFCE204	100	78	18	8	16,3	2	62	-2	9	12,7	-	31
	UKFCE205H	115	90	20	9	16	2	70	-2,5	9	-	18,5	-
	USFCE204	100	78	18	8	16	2	62	-2	9	7	-	25
25	ESFCE205	115	90	20	9	20,9	2	70	-2,5	9	7,5	-	-
	EXFCE205	115	90	20	9	24,4	2	70	-2,5	9	17,4	-	-
	UCFCE205	115	90	20	9	17,2	2	70	-2,5	9	14,3	-	34
	UKFCE206H	125	100	21	9,5	18,5	2	80	-2	11,5	-	20,5	-
	USFCE205	115	90	20	9	17	2	70	-2,5	9	7,5	-	27
30	ESFCE206	125	100	21	9,5	24,7	2	80	-2	11,5	9	-	-
	EXFCE206	125	100	21	9,5	28,1	2	80	-2	11,5	18,2	-	-
	UCFCE206	125	100	21	9,5	20,2	2	80	-2	11,5	15,9	-	38,1
	UKFCE207H	135	110	21	10	21,5	2	90	-1	11,5	-	22,5	-
	USFCE206	125	100	21	9,5	20	2	80	-2	11,5	8	-	30
35	ESFCE207	135	110	21	10	28,4	2	90	-1	11,5	9,5	-	-
	EXFCE207	135	110	21	10	31,3	2	90	-1	11,5	18,8	-	-
	UCFCE207	135	110	21	10	24,4	2	90	-1	11,5	17,5	-	42,9
	UKFCE208H	145	120	23	11,5	23,5	2	100	-1	11,5	-	24,5	-
	USFCE207	135	110	21	10	22,5	2	90	-1	11,5	8,5	-	32
40	ESFCE208	145	120	23	11,5	31,7	2	100	-1	11,5	11	-	-
	EXFCE208	145	120	23	11,5	33,9	2	100	-1	11,5	21,4	-	-
	UCFCE208	145	120	23	11,5	29,2	2	100	-1	11,5	19	-	49,2
	UKFCE209H	155	130	25	12	24	2	105	-2	14	-	26	-
	USFCE208	145	120	23	11,5	24	2	100	-1	11,5	9	-	34

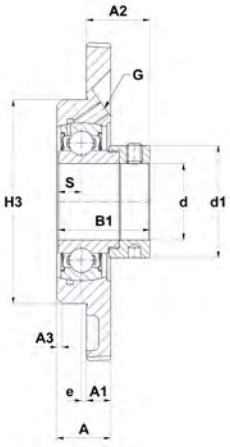

ESFCE

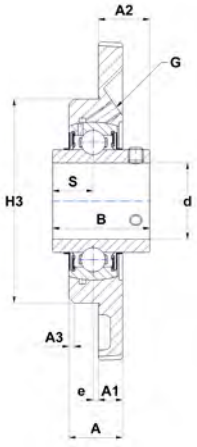

UCFCE

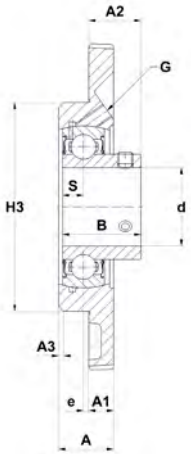

USFCE

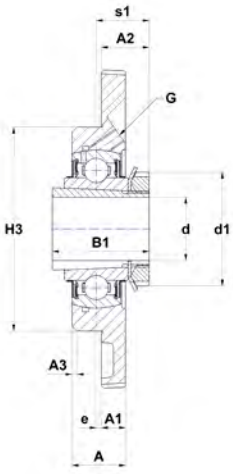

UKFCE..H

B1	d1	G	Housing	Bearing insert	Adapter sleeve	Dynamic load rating C [kN]	Static load rating C0 [kN]	Weight [kg]	d
28,6	28,6	M6x1	FCE203	ES201G2	-	9,6	4,8	0,6	**12**
43,5	32,4	M6x1	FCE204	EX201G2	-	12,8	6,7	0,7	
-	-	M6x1	FCE204	UC201G2	-	12,8	6,7	0,6	
-	-	M6x1	FCE203	US201G2	-	9,6	4,8	0,5	
28,6	28,6	M6x1	FCE203	ES202G2	-	9,6	4,8	0,6	**15**
43,5	32,4	M6x1	FCE204	EX202G2	-	12,8	6,7	0,6	
-	-	M6x1	FCE204	UC202G2	-	12,8	6,7	0,6	
-	-	M6x1	FCE203	US202G2	-	9,6	4,8	0,5	
28,6	28,6	M6x1	FCE203	ES203G2	-	9,6	4,8	0,6	**17**
43,5	32,4	M6x1	FCE204	EX203G2	-	12,8	6,7	0,6	
-	-	M6x1	FCE204	UC203G2	-	12,8	6,7	0,6	
-	-	M6x1	FCE203	US203G2	-	9,6	4,8	0,5	
30,9	32,4	M6x1	FCE204	ES204G2	-	12,8	6,7	0,5	**20**
43,5	32,4	M6x1	FCE204	EX204G2	-	12,8	6,7	0,6	
-	-	M6x1	FCE204	UC204G2	-	12,8	6,7	0,5	
35	38	M6x1	FCE205	UK205G2H	H2305	14	7,9	0,8	
-	-	M6x1	FCE204	US204G2	-	12,8	6,7	0,5	
30,9	37,4	M6x1	FCE205	ES205G2	-	14	7,9	0,8	**25**
44,3	37,4	M6x1	FCE205	EX205G2	-	14	7,9	0,8	
-	-	M6x1	FCE205	UC205G2	-	14	7,9	0,8	
38	45	M6x1	FCE206	UK206G2H	H2306	19,5	11,2	1,1	
-	-	M6x1	FCE205	US205G2	-	14	7,9	0,7	
35,7	44,5	M6x1	FCE206	ES206G2	-	19,5	11,2	1	**30**
48,3	44,5	M6x1	FCE206	EX206G2	-	19,5	11,2	1,1	
-	-	M6x1	FCE206	UC206G2	-	19,5	11,2	1	
43	52	M6x1	FCE207	UK207G2H	H2307	25,7	15,2	1,3	
-	-	M6x1	FCE206	US206G2	-	19,5	11,2	0,9	
38,9	51,1	M6x1	FCE207	ES207G2	-	25,7	15,2	0,9	**35**
51,1	51,1	M6x1	FCE207	EX207G2	-	25,7	15,2	1,4	
-	-	M6x1	FCE207	UC207G2	-	25,7	15,2	1,3	
46	58	M6x1	FCE208	UK208G2H	H2308	29,6	18,2	1,7	
-	-	M6x1	FCE207	US207G2	-	25,7	15,2	1,2	
43,7	58	M6x1	FCE208	ES208G2	-	29,5	18	1,7	**40**
56,3	58	M6x1	FCE208	EX208G2	-	32,6	19,8	1,8	
-	-	M6x1	FCE208	UC208G2	-	29,6	18,2	1,6	
50	65	M6x1	FCE209	UK209G2H	H2309	31,9	20,8	2	
-	-	M6x1	FCE208	US208G2	-	29,6	18,2	1,6	

Cast iron housings with chrome steel bearing inserts

Flanged units

Four-bolt flange with centering rim, round design

FCE2



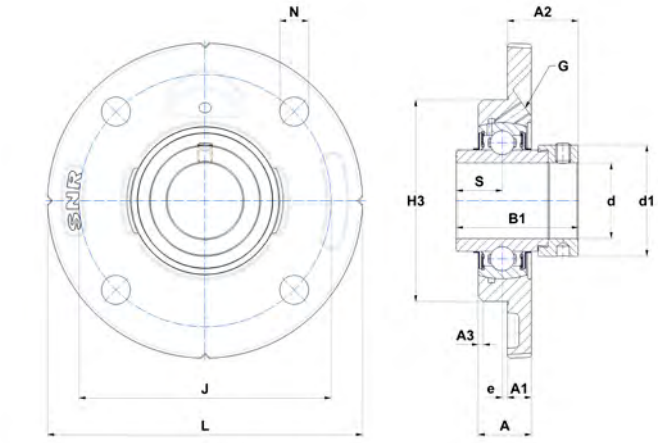

EXFCE

Main dimensions [mm]

d	Unit	L	J	A	A1	A2	A3	H3 h8	e	N	S	s1	B
45	ESFCE209	155	130	25	12	30,7	2	105	-2	14	11	-	-
	EXFCE209	155	130	25	12	32,9	2	105	-2	14	21,4	-	-
	UCFCE209	155	130	25	12	28,2	2	105	-2	14	19	-	49,2
	UKFCE210H	165	135	25,5	13	26	3	110	-1	14	-	27	-
	USFCE209	155	130	25	12	29	2	105	-2	14	10,2	-	41,2
50	ESFCE210	165	135	25,5	13	31,7	3	110	-1	14	11	-	-
	EXFCE210	165	135	25,5	13	37,1	3	110	-1	14	24,6	-	-
	UCFCE210	165	135	25,5	13	31,6	3	110	-1	14	19	-	51,6
	UKFCE211H	185	150	27,5	15	29	3	125	0	18	-	29	-
	USFCE210	165	135	25,5	13	31,6	3	110	-1	14	10,9	-	43,5
55	ESFCE211	185	150	27,5	15	36,4	3	125	0	18	12	-	-
	EXFCE211	185	150	27,5	15	43,6	3	125	0	18	27,7	-	-
	UCFCE211	185	150	27,5	15	33,4	3	125	0	18	22,2	-	55,6
	UKFCE212H	195	160	30,5	16	30	3	135	-1	18	-	31	-
	USFCE211	185	150	27,5	15	33,5	3	125	0	18	11,8	-	45,3
60	ESFCE212	195	160	30,5	16	36,3	3	135	-1	18	12	-	-
	EXFCE212	195	160	30,5	16	45,8	3	135	-1	18	30,9	-	-
	UCFCE212	195	160	30,5	16	38,7	3	135	-1	18	25,4	-	65,1
	UKFCE213H	215	177	33	18	32	6	150	0	18	-	32	-
	USFCE212	195	160	30,5	16	37,8	3	135	-1	18	14,9	-	53,7
65	EXFCE213	215	177	33	18	51,6	6	150	0	18	34,1	-	-
	UCFCE213	215	177	33	18	39,7	6	150	0	18	25,4	-	65,1
	UKFCE215H	220	184	33	18	35,5	6	160	0	18	-	35,5	-
70	EXFCE214	215	177	33	18	51,6	6	150	0	18	34,1	-	-
	UCFCE214	215	177	33	18	44,4	6	150	0	18	30,2	-	74,6
	UKFCE216H	220	184	33	18,5	41	6	160	2	18	-	39	-
75	EXFCE215	220	184	33	18	54,8	6	160	0	18	37,3	-	-
	UCFCE215	220	184	33	18	44,5	6	160	0	18	33,3	-	77,8
80	EXFCE216	220	184	33	18,5	59,9	6	160	2	18	37,3	-	-
	UCFCE216	220	184	33	18,5	51,3	6	160	2	18	33,3	-	82,6
	UKFCE218H	265	220	37	22,5	46	3	190	4	23	-	42	-
90	EXFCE218	265	220	37	22,5	52	3	190	4	23	24,5	-	-
	UCFCE218	265	220	37	22,5	60,3	3	190	4	23	39,7	-	96

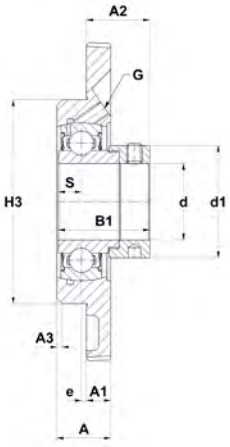

ESFCE

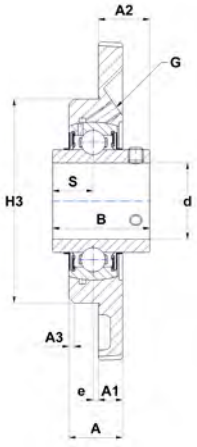

UCFCE

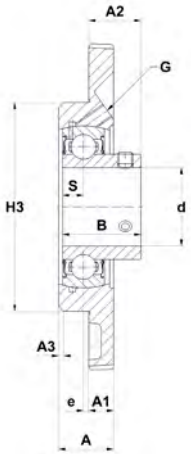

USFCE

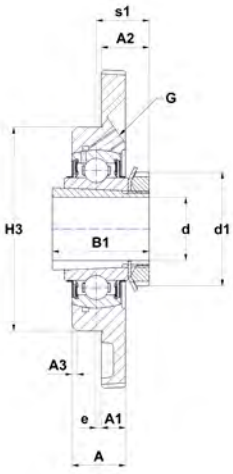

UKFCE..H

	B1	d1	G	Housing	Bearing insert	Adapter sleeve	Dynamic load rating C [kN]	Static load rating C0 [kN]	Weight [kg]	d
	43,7	62	M6x1	FCE209	ES209G2	-	31,9	20,8	1,9	**45**
	56,3	62	M6x1	FCE209	EX209G2	-	31,9	20,8	2,1	
	-	-	M6x1	FCE209	UC209G2	-	31,9	20,8	1,9	
	55	70	M8x1	FCE210	UK210G2H	H2310	35,1	23,2	2,4	
	-	-	M6x1	FCE209	US209G2	-	31,9	20,8	1,8	
	43,7	67,2	M8x1	FCE210	ES210G2	-	35,1	23,2	2,2	**50**
	62,7	67,2	M8x1	FCE210	EX210G2	-	35,1	23,2	2,4	
	-	-	M8x1	FCE210	UC210G2	-	35,1	23,2	2,2	
	59	75	M6x1	FCE211	UK211G2H	H2311	43,6	29,2	3,2	
	-	-	M8x1	FCE210	US210G2	-	35,1	23,2	2,2	
	48,4	74,5	M6x1	FCE211	ES211G2	-	43,6	29,2	2,9	**55**
	71,3	74,5	M6x1	FCE211	EX211G2	-	43,6	29,2	3,4	
	-	-	M6x1	FCE211	UC211G2	-	43,6	29,2	3,1	
	62	80	R1/8"	FCE212	UK212G2H	H2312	52,5	32,8	3,8	
	-	-	M6x1	FCE211	US211G2	-	43,6	29,2	3,1	
	49,3	82	R1/8"	FCE212	ES212G2	-	52,5	32,8	3,5	**60**
	77,7	82	R1/8"	FCE212	EX212G2	-	52,5	36	4,2	
	-	-	R1/8"	FCE212	UC212G2	-	52,5	32,8	3,9	
	65	85	R1/8"	FCE213	UK213G2H	H2313	57,2	40	5,2	
	-	-	R1/8"	FCE212	US212G2	-	52,5	36	3,6	
	85,7	86	R1/8"	FCE213	EX213G2	-	57,2	40	5,7	**65**
	-	-	R1/8"	FCE213	UC213G2	-	57,2	40	5,1	
	73	98	R1/8"	FCE215	UK215G2H	H2315	66	49,5	6	
	85,7	96,8	R1/8"	FCE214	EX214G2	-	62	45	5,6	**70**
	-	-	R1/8"	FCE214	UC214G2	-	62	45	5,1	
	78	105	R1/8"	FCE216	UK216G2H	H2316	72,5	54,2	6	
	92,1	102	R1/8"	FCE215	EX215G2	-	66	49,5	6,1	**75**
	-	-	R1/8"	FCE215	UC215G2	-	66	49,5	5,5	
	95,2	110	R1/8"	FCE216	EX216G2	-	72,5	54,2	5,9	**80**
	-	-	R1/8"	FCE216	UC216G2	-	72,5	54,2	5,6	
	86	120	R1/8"	FCE218	UK218G2H	H2318	96	71,5	10,1	
	72,5	120	R1/8"	FCE218	EX218G2	-	96	71,5	10,3	**90**
	-	-	R1/8"	FCE218	UC218G2	-	96	71,5	9,9	

Cast iron housings with chrome steel bearing inserts

Flanged units

Four-bolt flange with centering rim, round design

FC2



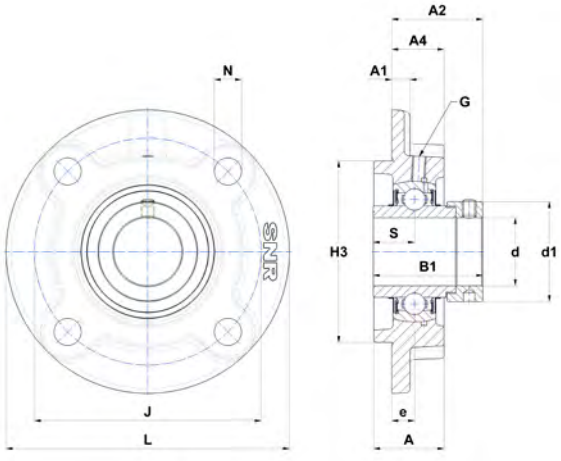

EXFC

Main dimensions [mm]

d	Unit	L	J	A	A1	A2	A4	H3 h8	e	N	S	s1	B	B1	d1
12	ESFC201	90	70	23	5	32,1	19	55	10	12	6,5	-	-	28,6	28,6
	EXFC201	100	78	25,5	6	36,5	20,5	62	10	12	17	-	-	43,5	32,4
	UCFC201	100	78	25,5	6	28,3	20,5	62	10	12	12,7	-	31	-	-
	USFC201	90	70	23	5	26	19	55	10	12	6	-	22	-	-
15	ESFC202	90	70	23	5	32,1	19	55	10	12	6,5	-	-	28,6	28,6
	EXFC202	100	78	25,5	6	36,5	20,5	62	10	12	17	-	-	43,5	32,4
	UCFC202	100	78	25,5	6	28,3	20,5	62	10	12	12,7	-	31	-	-
	USFC202	90	70	23	5	26	19	55	10	12	6	-	22	-	-
17	ESFC203	90	70	23	5	32,1	19	55	10	12	6,5	-	-	28,6	28,6
	EXFC203	100	78	25,5	6	36,5	20,5	62	10	12	17	-	-	43,5	32,4
	UCFC203	100	78	25,5	6	28,3	20,5	62	10	12	12,7	-	31	-	-
	USFC203	90	70	23	5	26	19	55	10	12	6	-	22	-	-
20	ESFC204	100	78	25,5	6	33,4	20,5	62	10	12	7,5	-	-	30,9	32,4
	EXFC204	100	78	25,5	6	36,5	20,5	62	10	12	17	-	-	43,5	32,4
	UCFC204	100	78	25,5	6	28,3	20,5	62	10	12	12,7	-	31	-	-
	UKFC205H	115	90	27	7	28,5	21	70	10	12	-	18,5	-	35	38
	USFC204	100	78	25,5	6	28	20,5	62	10	12	7	-	25	-	-
25	ESFC205	115	90	27	7	33,4	21	70	10	12	7,5	-	-	30,9	37,4
	EXFC205	115	90	27	7	36,9	21	70	10	12	17,4	-	-	44,3	37,4
	UCFC205	115	90	27	7	29,7	21	70	10	12	14,3	-	34	-	-
	UKFC206H	125	100	31	8	30,5	23	80	10	12	-	20,5	-	38	45
	USFC205	115	90	27	7	29,5	21	70	10	12	7,5	-	27	-	-
30	ESFC206	125	100	31	8	36,7	23	80	10	12	9	-	-	35,7	44,5
	EXFC206	125	100	31	8	40,1	23	80	10	12	18,2	-	-	48,3	44,5
	UCFC206	125	100	31	8	32,2	23	80	10	12	15,9	-	38,1	-	-
	UKFC207H	135	110	34	9	33,5	26	90	11	14	-	22,5	-	43	52
	USFC206	125	100	31	8	32	23	80	10	12	8	-	30	-	-
35	ESFC207	135	110	34	9	40,4	26	90	11	14	9,5	-	-	38,9	51,1
	EXFC207	135	110	34	9	43,3	26	90	11	14	18,8	-	-	51,1	51,1
	UCFC207	135	110	34	9	36,4	26	90	11	14	17,5	-	42,9	-	-
	UKFC208H	145	120	36	9	35,5	26	100	11	14	-	24,5	-	46	58
	USFC207	135	110	34	9	34,5	26	90	11	14	8,5	-	32	-	-
40	ESFC208	145	120	36	9	43,7	26	100	11	14	11	-	-	43,7	58
	EXFC208	145	120	36	9	45,9	26	100	11	14	21,4	-	-	56,3	58
	UCFC208	145	120	36	9	41,2	26	100	11	14	19	-	49,2	-	-
	UKFC209H	160	132	38	10	36	26	105	10	16	-	26	-	50	65
	USFC208	145	120	36	9	36	26	100	11	14	9	-	34	-	-

* Bearing units that are ordered with cover(s) include the housings with grooves.
If you want to install the protective covers later, housings with suffix N must be ordered (for example: P210N).

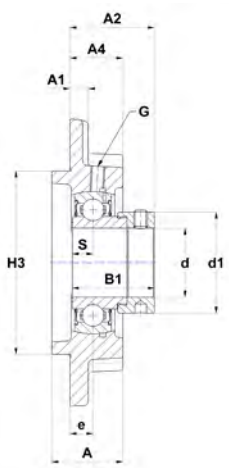

ESFC

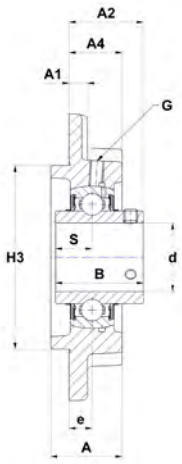

UCFC

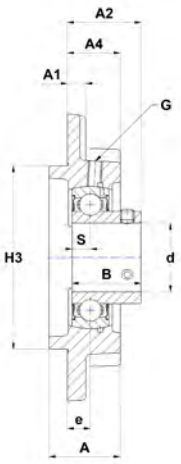

USFC

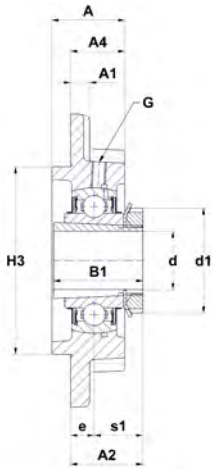

UKFC..H

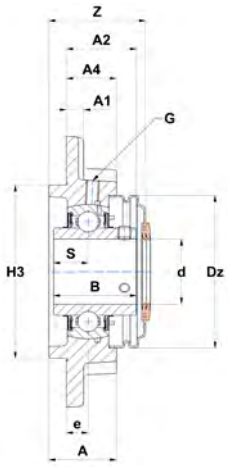

UCFC..CO

G	Z	Dz	Housing	Bearing insert	Adapter sleeve	Open protective cap*	Closed protective cap*	Dynamic load rating C [kN]	Static load rating C0 [kN]	Weight [kg]	d
M6x1	41,2	46	FC203	ES201G2	-	SCOE201-12	SCCE203	9,6	4,8	0,5	**12**
M6x1	46,2	54	FC204	EX201G2	-	SCOE204-12	SCCE204	12,8	6,7	0,8	
M6x1	37	54	FC204	UC201G2	-	SCO204-12	SCC204	12,8	6,7	0,7	
M6x1	34,5	46	FC203	US201G2	-	SCO201-12	SCC203	9,6	4,8	0,5	
M6x1	41,2	46	FC203	ES202G2	-	SCOE202-15	SCCE203	9,6	4,8	0,5	**15**
M6x1	46,2	54	FC204	EX202G2	-	SCOE204-15	SCCE204	12,8	6,7	0,8	
M6x1	37	54	FC204	UC202G2	-	SCO204-15	SCC204	12,8	6,7	0,7	
M6x1	34,5	46	FC203	US202G2	-	SCO202-15	SCC203	9,6	4,8	0,5	
M6x1	41,2	46	FC203	ES203G2	-	SCOE203-17	SCCE203	9,6	4,8	0,5	**17**
M6x1	46,2	54	FC204	EX203G2	-	SCOE204-17	SCCE204	12,8	6,7	0,8	
M6x1	37	54	FC204	UC203G2	-	SCO204-17	SCC204	12,8	6,7	0,7	
M6x1	34,5	46	FC203	US203G2	-	SCO203-17	SCC203	9,6	4,8	0,5	
M6x1	46,2	54	FC204	ES204G2	-	SCOE204-20	SCCE204	12,8	6,7	0,7	**20**
M6x1	46,2	54	FC204	EX204G2	-	SCOE204-20	SCCE204	12,8	6,7	0,7	
M6x1	37	54	FC204	UC204G2	-	SCO204-20	SCC204	12,8	6,7	0,7	
M6x1	39,1	60	FC205	UK205G2H	H2305	SCO205-20	SCC205	14	7,9	1	
M6x1	37	54	FC204	US204G2	-	SCO204-20	SCC204	12,8	6,7	0,6	
M6x1	47,7	60	FC205	ES205G2	-	SCOE205-25	SCCE205	14	7,9	1	**25**
M6x1	47,7	60	FC205	EX205G2	-	SCOE205-25	SCCE205	14	7,9	1	
M6x1	39,1	60	FC205	UC205G2	-	SCO205-25	SCC205	14	7,9	1	
M6x1	44,4	70	FC206	UK206G2H	H2306	SCO206-25	SCC206	19,5	11,2	1,3	
M6x1	39,1	60	FC205	US205G2	-	SCO205-25	SCC205	14	7,9	0,9	
M6x1	53,5	70	FC206	ES206G2	-	SCOE206-30	SCCE206	19,5	11,2	1,3	**30**
M6x1	53,5	70	FC206	EX206G2	-	SCOE206-30	SCCE206	19,5	11,2	1,4	
M6x1	44,4	70	FC206	UC206G2	-	SCO206-30	SCC206	19,5	11,2	1,3	
M6x1	48,8	80	FC207	UK207G2H	H2307	SCO207-30	SCC207	25,7	15,2	1,7	
M6x1	44,4	70	FC206	US206G2	-	SCO206-30	SCC206	19,5	11,2	1,2	
M6x1	58,1	80	FC207	ES207G2	-	SCOE207-35	SCCE207	25,7	15,2	1,7	**35**
M6x1	58,1	80	FC207	EX207G2	-	SCOE207-35	SCCE207	25,7	15,2	1,8	
M6x1	48,8	80	FC207	UC207G2	-	SCO207-35	SCC207	25,7	15,2	1,7	
M6x1	55,7	88	FC208	UK208G2H	H2308	SCO208-35	SCC208	29,6	18,2	2,1	
M6x1	48,8	80	FC207	US207G2	-	SCO207-35	SCC207	25,7	15,2	1,6	
M6x1	61,8	88	FC208	ES208G2	-	SCOE208-40	SCCE208	29,5	18	2	**40**
M6x1	61,8	88	FC208	EX208G2	-	SCOE208-40	SCCE208	32,6	19,8	2,1	
M6x1	55,7	88	FC208	UC208G2	-	SCO208-40	SCC208	29,6	18,2	2	
M6x1	57,7	95	FC209	UK209G2H	H2309	SCO209-40	SCC209	31,9	20,8	2,6	
M6x1	55,7	88	FC208	US208G2	-	SCO208-40	SCC208	29,6	18,2	2	

Cast iron housings with chrome steel bearing inserts

Flanged units

Four-bolt flange with centering rim, round design

FC2



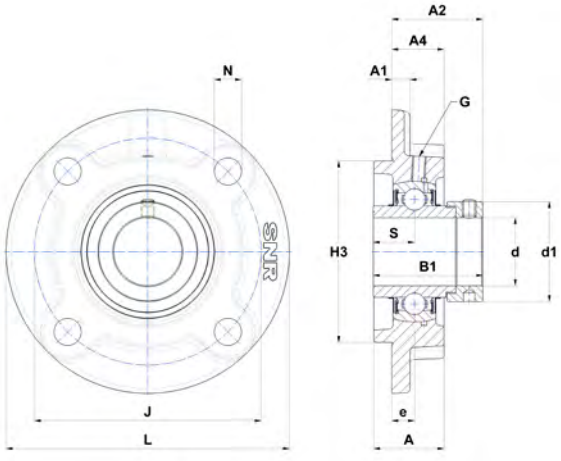

EXFC

Main dimensions [mm]

d	Unit	L	J	A	A1	A2	A4	H3 h8	e	N	S	s1	B	B1	d1
45	ESFC209	160	132	38	10	42,7	26	105	10	16	11	-	-	43,7	62
	EXFC209	160	132	38	10	44,9	26	105	10	16	21,4	-	-	56,3	62
	UCFC209	160	132	38	10	40,2	26	105	10	16	19	-	49,2	-	-
	UKFC210H	165	138	40	14	37	28	110	10	16	-	27	-	55	70
	USFC209	160	132	38	10	41	26	105	10	16	10,2	-	41,2	-	-
50	ESFC210	165	138	40	14	42,7	28	110	10	16	11	-	-	43,7	67,2
	EXFC210	165	138	40	14	48,1	28	110	10	16	24,6	-	-	62,7	67,2
	UCFC210	165	138	40	14	42,6	28	110	10	16	19	-	51,6	-	-
	UKFC211H	185	150	42	13	42	30	125	13	19	-	29	-	59	75
	USFC210	165	138	40	14	42,6	28	110	10	16	10,9	-	43,5	-	-
55	ESFC211	185	150	42	13	49,4	30	125	13	19	12	-	-	48,4	74,5
	EXFC211	185	150	42	13	56,6	30	125	13	19	27,7	-	-	71,3	74,5
	UCFC211	185	150	42	13	46,4	30	125	13	19	22,2	-	55,6	-	-
	UKFC212H	195	160	48	15	48	36	135	17	19	-	31	-	62	80
	USFC211	185	150	42	13	46,5	30	125	13	19	11,8	-	45,3	-	-
60	ESFC212	195	160	48	15	54,3	36	135	17	19	12	-	-	49,3	82
	EXFC212	195	160	48	15	63,8	36	135	17	19	30,9	-	-	77,7	82
	UCFC212	195	160	48	15	56,7	36	135	17	19	25,4	-	65,1	-	-
	UKFC213H	205	170	49	15	48	35	145	16	19	-	32	-	65	85
	USFC212	195	160	48	15	55,8	36	135	17	19	14,9	-	53,7	-	-
65	EXFC213	205	170	49	15	67,6	35	145	16	19	34,1	-	-	85,7	86
	UCFC213	205	170	49	15	55,7	35	145	16	19	25,4	-	65,1	-	-
	UKFC215H	220	184	55	17	53,5	39	160	18	19	-	35,5	-	73	98
70	EXFC214	215	177	52	16	68,6	38	150	17	19	34,1	-	-	85,7	96,8
	UCFC214	215	177	52	16	61,4	38	150	17	19	30,2	-	74,6	-	-
	UKFC216H	240	200	58	18	57	42	170	18	23	-	39	-	78	105
75	EXFC215	220	184	55	17	72,8	39	160	18	19	37,3	-	-	92,1	102
	UCFC215	220	184	55	17	62,5	39	160	18	19	33,3	-	77,8	-	-
	UKFC217H	250	208	63	20	58	45	180	18	23	-	40	-	82	110
80	EXFC216	240	200	58	18	75,9	42	170	18	23	37,3	-	-	95,2	110
	UCFC216	240	200	58	18	67,3	42	170	18	23	33,3	-	82,6	-	-
	UKFC218H	265	220	68	20	64	50	190	22	23	-	42	-	86	120
85	EXFC217	250	208	63	20	67,8	45	180	18	23	23,4	-	-	73,2	119
	UCFC217	250	208	63	20	69,6	45	180	18	23	34,1	-	85,7	-	-
90	EXFC218	265	220	68	20	70	50	190	22	23	24,5	-	-	72,5	120
	UCFC218	265	220	68	20	78,3	50	190	22	23	39,7	-	96	-	-

* Bearing units that are ordered with cover(s) include the housings with grooves.
If you want to install the protective covers later, housings with suffix N must be ordered (for example: P210N).

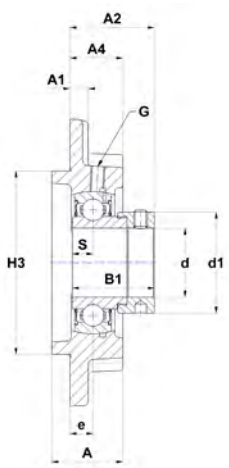

ESFC

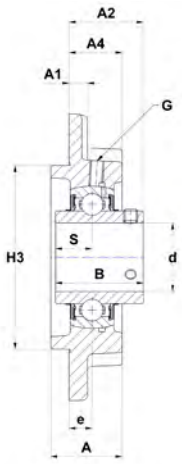

UCFC

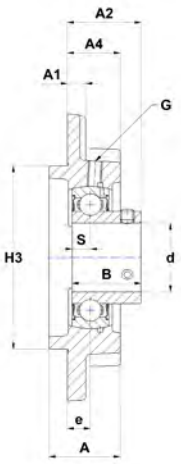

USFC

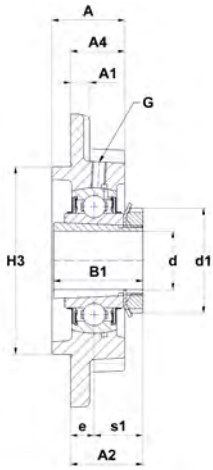

UKFC..H

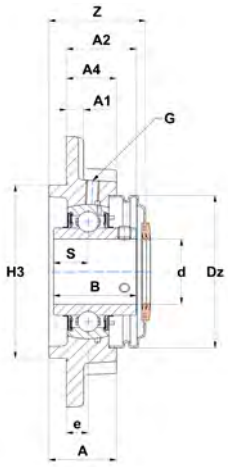

UCFC..CO

	G	Z	Dz	Housing	Bearing insert	Adapter sleeve	Open protective cap*	Closed protective cap*	Dynamic load rating C [kN]	Static load rating C0 [kN]	Weight [kg]	d
	M6x1	64,8	95	FC209	ES209G2	-	SCOE209-45	SCCE209	31,9	20,8	2,4	**45**
	M6x1	64,8	95	FC209	EX209G2	-	SCOE209-45	SCCE209	31,9	20,8	2,6	
	M6x1	57,7	95	FC209	UC209G2	-	SCO209-45	SCC209	31,9	20,8	2,4	
	M6x1	59,8	100	FC210	UK210G2H	H2310	SCO210-45	SCC210	35,1	23,2	3	
	M6x1	57,7	95	FC209	US209G2	-	SCO209-45	SCC209	31,9	20,8	2,4	
	M6x1	67,5	100	FC210	ES210G2	-	SCOE210-50	SCCE210	35,1	23,2	2,8	**50**
	M6x1	67,5	100	FC210	EX210G2	-	SCOE210-50	SCCE210	35,1	23,2	3,1	
	M6x1	59,8	100	FC210	UC210G2	-	SCO210-50	SCC210	35,1	23,2	2,8	
	M6x1	62,8	110	FC211	UK211G2H	H2311	SCO211-50	SCC211	43,6	29,2	3,9	
	M6x1	59,8	100	FC210	US210G2	-	SCO210-50	SCC210	35,1	23,2	2,8	
	M6x1	76,2	110	FC211	ES211G2	-	SCOE211-55	SCCE211	43,6	29,2	3,6	**55**
	M6x1	76,2	110	FC211	EX211G2	-	SCOE211-55	SCCE211	43,6	29,2	4,1	
	M6x1	62,8	110	FC211	UC211G2	-	SCO211-55	SCC211	43,6	29,2	3,8	
	M6x1	73,1	120	FC212	UK212G2H	H2312	SCO212-55	SCC212	52,5	32,8	4,9	
	M6x1	62,8	110	FC211	US211G2	-	SCO211-55	SCC211	43,6	29,2	3,8	
	M6x1	83,7	120	FC212	ES212G2	-	SCOE212-60	SCCE212	52,5	32,8	4,6	**60**
	M6x1	83,7	120	FC212	EX212G2	-	SCOE212-60	SCCE212	52,5	36	5,3	
	M6x1	73,1	120	FC212	UC212G2	-	SCO212-60	SCC212	52,5	32,8	4,9	
	M6x1	74,9	132	FC213	UK213G2H	H2313	SCO213-60	SCC213	57,2	40	5,5	
	M6x1	73,1	120	FC212	US212G2	-	SCO212-60	SCC212	52,5	36	4,7	
	M6x1	89,5	132	FC213	EX213G2	-	SCOE213-65	SCCE213	57,2	40	6	**65**
	M6x1	74,9	132	FC213	UC213G2	-	SCO213-65	SCC213	57,2	40	5,5	
	M10x1	-	-	FC215	UK215G2H	H2315	-	-	66	49,5	7,6	
	M10x1	-	-	FC214	EX214G2	-	-	-	62	45	6,8	**70**
	M10x1	-	-	FC214	UC214G2	-	-	-	62	45	6,3	
	M10x1	-	-	FC216	UK216G2H	H2316	-	-	72,5	54,2	9,4	
	M10x1	-	-	FC215	EX215G2	-	-	-	66	49,5	7,7	**75**
	M10x1	-	-	FC215	UC215G2	-	-	-	66	49,5	7,1	
	M10x1	-	-	FC217	UK217G2H	H2317	-	-	83,2	63,8	11	
	M10x1	-	-	FC216	EX216G2	-	-	-	72,5	54,2	9,3	**80**
	M10x1	-	-	FC216	UC216G2	-	-	-	72,5	54,2	8,9	
	M10x1	-	-	FC218	UK218G2H	H2318	-	-	96	71,5	13,3	
	M10x1	-	-	FC217	EX217G2	-	-	-	83,2	63,8	10,9	**85**
	M10x1	-	-	FC217	UC217G2	-	-	-	83,2	63,8	10,5	
	M10x1	-	-	FC218	EX218G2	-	-	-	96	71,5	13,5	**90**
	M10x1	-	-	FC218	UC218G2	-	-	-	96	71,5	13,1	

SNR Brand of NTN Group

Cast iron housings with chrome steel bearing inserts

Flanged units

Four-bolt flange with centering rim,
round design

FEE2



Main dimensions [mm]

d	Unit	L	J	A	A1	A2	A4	H3 h8	e	N	S	
25	ESFEE205	115	92	23,5	9	32,9	20,5	75	9,5	9	7,5	
	USFEE205	115	92	23,5	9	29	20,5	75	9,5	9	7,5	
30	ESFEE206	127	105	27	9,5	37,2	24	85	10,5	9	9	
	USFEE206	127	105	27	9,5	32,5	24	85	10,5	9	8	
35	ESFEE207	135	110	28	10	38,4	24	90	9	11,5	9,5	
	USFEE207	135	110	28	10	32,5	24	90	9	11,5	8,5	
40	ESFEE208	145	120	31	11,5	44,2	27	100	11,5	11,5	11	
	USFEE208	145	120	31	11,5	36,5	27	100	11,5	11,5	9	
45	ESFEE209	155	130	31,5	12	44,2	27,5	105	11,5	14	11	
	USFEE209	155	130	31,5	12	42,5	27,5	105	11,5	14	10,2	
50	ESFEE210	165	136	32,5	13	45,2	28,5	115	12,5	14	11	
	USFEE210	165	136	32,5	13	45,1	28,5	115	12,5	14	10,9	
60	ESFEE212	195	165	40,5	16	54,3	36,5	140	17	14	12	
	USFEE212	195	165	40,5	16	55,8	36,5	140	17	14	14,9	

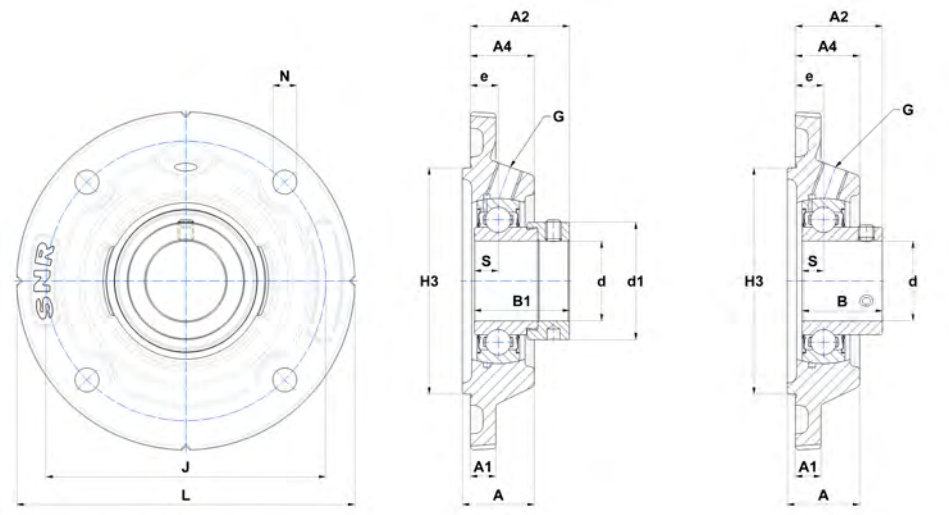

ESFEE USFEE

	B	B1	d1	G	Housing	Bearing insert	Dynamic load rating C [kN]	Static load rating C0 [kN]	Weight [kg]	d
	-	30,9	37,4	R1/8"	FEE205	ES205G2	14	7,9	0,8	**25**
	27	-	-	R1/8"	FEE205	US205G2	14	7,9	0,8	
	-	35,7	44,5	R1/8"	FEE206	ES206G2	19,5	11,2	1,2	**30**
	30	-	-	R1/8"	FEE206	US206G2	19,5	11,2	1,2	
	-	38,9	51,1	R1/8"	FEE207	ES207G2	25,7	15,2	1,5	**35**
	32	-	-	R1/8"	FEE207	US207G2	25,7	15,2	1,4	
	-	43,7	58	R1/8"	FEE208	ES208G2	29,5	18	1,9	**40**
	34	-	-	R1/8"	FEE208	US208G2	29,6	18,2	1,8	
	-	43,7	62	R1/8"	FEE209	ES209G2	31,9	20,8	2,1	**45**
	41,2	-	-	R1/8"	FEE209	US209G2	31,9	20,8	2,1	
	-	43,7	67,2	R1/8"	FEE210	ES210G2	35,1	23,2	2,5	**50**
	43,5	-	-	R1/8"	FEE210	US210G2	35,1	23,2	2,5	
	-	49,3	82	R1/8"	FEE212	ES212G2	52,5	32,8	4,2	**60**
	53,7	-	-	R1/8"	FEE212	US212G2	52,5	36	4,3	

Cast iron housings with chrome steel bearing inserts

Flanged units

Three-bolt flange, triangular design

FTE2



Main dimensions [mm]

d	Unit	H	H1	J	A	A1	A2	e	N	S
12	ESFTE201	81	31	76,1	20	11	32,1	10	11,5	6,5
	USFTE201	81	31	76,1	20	11	26	10	11,5	6
15	ESFTE202	81	31	76,1	20	11	32,1	10	11,5	6,5
	USFTE202	81	31	76,1	20	11	26	10	11,5	6
17	ESFTE203	81	31	76,1	20	11	32,1	10	11,5	6,5
	USFTE203	81	31	76,1	20	11	26	10	11,5	6
20	ESFTE204	92	35	89,5	20	11	34,4	11	11,5	7,5
	USFTE204	92	35	89,5	20	11	29	11	11,5	7
25	ESFTE205	97	36	96	22	12	36	12,6	11	7,5
	USFTE205	97	36	96	22	12	32,1	12,6	11	7,5
30	ESFTE206	117	44	116	24	12	39,7	13	11	9
	USFTE206	117	44	116	24	12	35	13	11	8
35	ESFTE207	128	48	129,7	27	16	45	15,6	13,5	9,5
	USFTE207	128	48	129,7	27	16	39,1	15,6	13,5	8,5
40	ESFTE208	137	51	140	30	16	51,5	18,75	13,5	11
	USFTE208	137	51	140	30	16	43,8	18,75	13,5	9
45	ESFTE209	150	55	160	33	16	51,9	19,2	14	11
	USFTE209	150	55	160	33	16	50,2	19,2	14	10,2
50	ESFTE210	150	55	160	33	16	51,9	19,2	14	11
	USFTE210	150	55	160	33	16	51,8	19,2	14	10,9

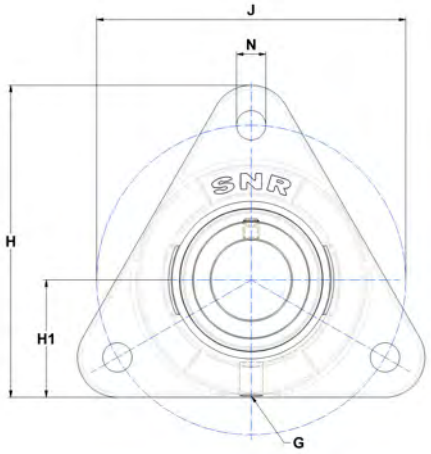

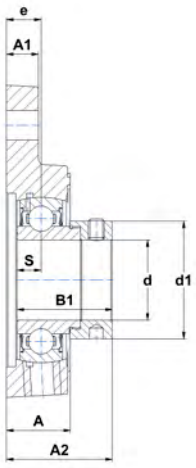

ESFTE

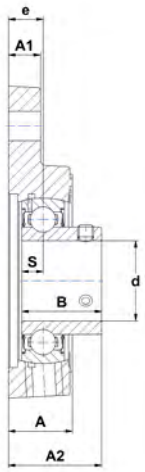

USFTE

B	B1	d1	G	Housing	Bearing insert	Dynamic load rating C [kN]	Static load rating C0 [kN]	Weight [kg]	d
-	28,6	28,6	M6x1	FTE202	ES201G2	9,6	4,8	0,4	**12**
22	-	-	M6x1	FTE202	US201G2	9,6	4,8	0,4	
-	28,6	28,6	M6x1	FTE202	ES202G2	9,6	4,8	0,4	**15**
22	-	-	M6x1	FTE202	US202G2	9,6	4,8	0,4	
-	28,6	28,6	M6x1	FTE202	ES203G2	9,6	4,8	0,4	**17**
22	-	-	M6x1	FTE202	US203G2	9,6	4,8	0,4	
-	30,9	32,4	R1/8"	FTE204	ES204G2	12,8	6,7	0,6	**20**
25	-	-	R1/8"	FTE204	US204G2	12,8	6,7	0,5	
-	30,9	37,4	R1/8"	FTE205	ES205G2	14	7,9	0,6	**25**
27	-	-	R1/8"	FTE205	US205G2	14	7,9	0,6	
-	35,7	44,5	R1/8"	FTE206	ES206G2	19,5	11,2	1,1	**30**
30	-	-	R1/8"	FTE206	US206G2	19,5	11,2	1,1	
-	38,9	51,1	R1/8"	FTE207	ES207G2	25,7	15,2	1,5	**35**
32	-	-	R1/8"	FTE207	US207G2	25,7	15,2	1,4	
-	43,7	58	R1/8"	FTE208	ES208G2	29,5	18	2,3	**40**
34	-	-	R1/8"	FTE208	US208G2	29,6	18,2	2,3	
-	43,7	62	R1/8"	FTE209	ES209G2	31,9	20,8	2,1	**45**
41,2	-	-	R1/8"	FTE209	US209G2	31,9	20,8	2,1	
-	43,7	67,2	R1/8"	FTE210	ES210G2	35,1	23,2	2,1	**50**
43,5	-	-	R1/8"	FTE210	US210G2	35,1	23,2	2,1	

Cast iron housings with chrome steel bearing inserts

Flanged units

Two-bolt flange, oval design

FLE2



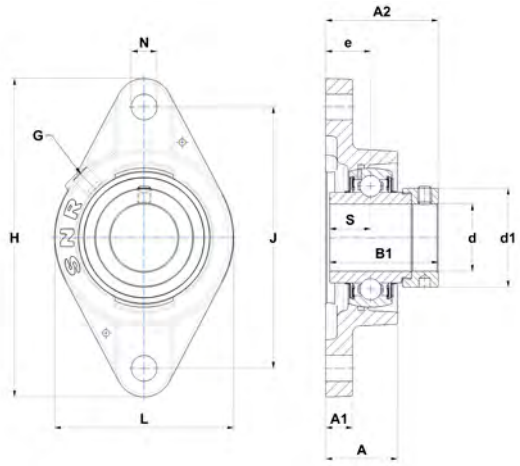

EXFLE

Main dimensions [mm]

d	Unit	L	H	J	A	A1	A2	e	N	S	s1	B	B1
12	ESFLE201	57	99	76,5	26	9,5	39,1	17	11,5	6,5	-	-	28,6
	EXFLE201	61	112	90	30,3	10	45,5	19	11,5	17	-	-	43,5
	UCFLE201	61	112	90	30,3	10	37,3	19	11,5	12,7	-	31	-
	USFLE201	57	99	76,5	26	9,5	33	17	11,5	6	-	22	-
15	ESFLE202	57	99	76,5	26	9,5	39,1	17	11,5	6,5	-	-	28,6
	EXFLE202	61	112	90	30,3	10	45,5	19	11,5	17	-	-	43,5
	UCFLE202	61	112	90	30,3	10	37,3	19	11,5	12,7	-	31	-
	USFLE202	57	99	76,5	26	9,5	33	17	11,5	6	-	22	-
17	ESFLE203	57	99	76,5	26	9,5	39,1	17	11,5	6,5	-	-	28,6
	EXFLE203	61	112	90	30,3	10	45,5	19	11,5	17	-	-	43,5
	UCFLE203	61	112	90	30,3	10	37,3	19	11,5	12,7	-	31	-
	USFLE203	57	99	76,5	26	9,5	33	17	11,5	6	-	22	-
20	ESFLE204	61	112	90	30,3	10	42,4	19	11,5	7,5	-	-	30,9
	EXFLE204	61	112	90	30,3	10	45,5	19	11,5	17	-	-	43,5
	UCFLE204	61	112	90	30,3	10	37,3	19	11,5	12,7	-	31	-
	UKFLE205H	70	124	99	29,3	11	37,5	19	11,5	-	18,5	-	35
	USFLE204	61	112	90	30,3	10	37	19	11,5	7	-	25	-
25	ESFLE205	70	124	99	29,3	11	42,4	19	11,5	7,5	-	-	30,9
	EXFLE205	70	124	99	29,3	11	45,9	19	11,5	17,4	-	-	44,3
	UCFLE205	70	124	99	29,3	11	38,7	19	11,5	14,3	-	34	-
	UKFLE206H	80	142	116,5	32,1	12	40,5	20	11,5	-	20,5	-	38
	USFLE205	70	124	99	29,3	11	38,5	19	11,5	7,5	-	27	-
30	ESFLE206	80	142	116,5	32,1	12	46,7	20	11,5	9	-	-	35,7
	EXFLE206	80	142	116,5	32,1	12	50,1	20	11,5	18,2	-	-	48,3
	UCFLE206	80	142	116,5	32,1	12	42,2	20	11,5	15,9	-	38,1	-
	UKFLE207H	92	155	130	33,7	12,5	43,5	21	14	-	22,5	-	43
	USFLE206	80	142	116,5	32,1	12	42	20	11,5	8	-	30	-
35	ESFLE207	92	155	130	33,7	12,5	50,4	21	14	9,5	-	-	38,9
	EXFLE207	92	155	130	33,7	12,5	53,3	21	14	18,8	-	-	51,1
	UCFLE207	92	155	130	33,7	12,5	46,4	21	14	17,5	-	42,9	-
	UKFLE208H	105	172	143,5	37,5	13	48,5	24	14	-	24,5	-	46
	USFLE207	92	155	130	33,7	12,5	44,5	21	14	8,5	-	32	-

* Bearing units that are ordered with cover(s) include the housings with grooves.
If you want to install the protective covers later, housings with suffix N must be ordered (for example: P210N).

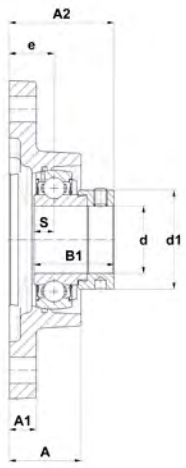

ESFLE

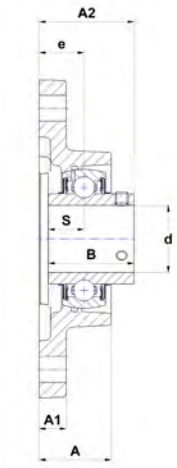

UCFLE

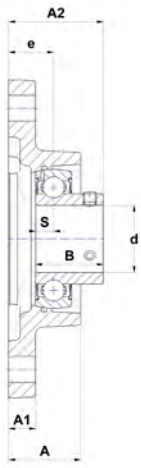

USFLE

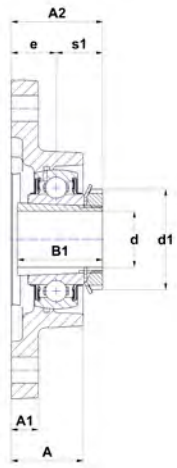

UKFLE..H

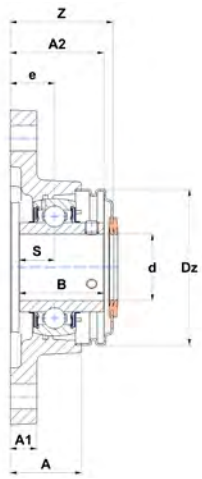

UCFLE..CO

	d1	G	Z	Dz	Housing	Bearing insert	Adapter sleeve	Open protective cap*	Closed protective cap*	Dynamic load rating C [kN]	Static load rating C0 [kN]	Weight [kg]	d
	28,6	M6x1	44,3	46	FLE203	ES201G2	-	SCOE201-12	SCCE203	9,6	4,8	0,4	**12**
	32,4	R1/8"	50,8	54	FLE204	EX201G2	-	SCOE204-12	SCCE204	12,8	6,7	0,6	
	-	R1/8"	41,6	54	FLE204	UC201G2	-	SCO204-12	SCC204	12,8	6,7	0,5	
	-	M6x1	37,6	46	FLE203	US201G2	-	SCO201-12	SCC203	9,6	4,8	0,4	
	28,6	M6x1	44,3	46	FLE203	ES202G2	-	SCOE202-15	SCCE203	9,6	4,8	0,4	**15**
	32,4	R1/8"	50,8	54	FLE204	EX202G2	-	SCOE204-15	SCCE204	12,8	6,7	0,6	
	-	R1/8"	41,6	54	FLE204	UC202G2	-	SCO204-15	SCC204	12,8	6,7	0,5	
	-	M6x1	37,6	46	FLE203	US202G2	-	SCO202-15	SCC203	9,6	4,8	0,3	
	28,6	M6x1	44,3	46	FLE203	ES203G2	-	SCOE203-17	SCCE203	9,6	4,8	0,4	**17**
	32,4	R1/8"	50,8	54	FLE204	EX203G2	-	SCOE204-17	SCCE204	12,8	6,7	0,6	
	-	R1/8"	41,6	54	FLE204	UC203G2	-	SCO204-17	SCC204	12,8	6,7	0,5	
	-	M6x1	37,6	46	FLE203	US203G2	-	SCO203-17	SCC203	9,6	4,8	0,4	
	32,4	R1/8"	50,8	54	FLE204	ES204G2	-	SCOE204-20	SCCE204	12,8	6,7	0,5	**20**
	32,4	R1/8"	50,8	54	FLE204	EX204G2	-	SCOE204-20	SCCE204	12,8	6,7	0,5	
	-	R1/8"	41,6	54	FLE204	UC204G2	-	SCO204-20	SCC204	12,8	6,7	0,5	
	38	R1/8"	42	60	FLE205	UK205G2H	H2305	SCO205-20	SCC205	14	7,9	0,6	
	-	R1/8"	41,6	54	FLE204	US204G2	-	SCO204-20	SCC204	12,8	6,7	0,4	
	37,4	R1/8"	50,6	60	FLE205	ES205G2	-	SCOE205-25	SCCE205	14	7,9	0,6	**25**
	37,4	R1/8"	50,6	60	FLE205	EX205G2	-	SCOE205-25	SCCE205	14	7,9	0,7	
	-	R1/8"	42	60	FLE205	UC205G2	-	SCO205-25	SCC205	14	7,9	0,6	
	45	R1/8"	46,3	70	FLE206	UK206G2H	H2306	SCO206-25	SCC206	19,5	11,2	0,9	
	-	R1/8"	42	60	FLE205	US205G2	-	SCO205-25	SCC205	14	7,9	0,6	
	44,5	R1/8"	55,4	70	FLE206	ES206G2	-	SCOE206-30	SCCE206	19,5	11,2	0,8	**30**
	44,5	R1/8"	55,4	70	FLE206	EX206G2	-	SCOE206-30	SCCE206	19,5	11,2	0,9	
	-	R1/8"	46,3	70	FLE206	UC206G2	-	SCO206-30	SCC206	19,5	11,2	0,8	
	52	R1/8"	49,6	80	FLE207	UK207G2H	H2307	SCO207-30	SCC207	25,7	15,2	1,2	
	-	R1/8"	46,3	70	FLE206	US206G2	-	SCO206-30	SCC206	19,5	11,2	0,8	
	51,1	R1/8"	58,9	80	FLE207	ES207G2	-	SCOE207-35	SCCE207	25,7	15,2	1,2	**35**
	51,1	R1/8"	58,9	80	FLE207	EX207G2	-	SCOE207-35	SCCE207	25,7	15,2	1,3	
	-	R1/8"	49,6	80	FLE207	UC207G2	-	SCO207-35	SCC207	25,7	15,2	1,2	
	58	R1/8"	57,7	88	FLE208	UK208G2H	H2308	SCO208-35	SCC208	29,6	18,2	1,7	
	-	R1/8"	49,6	80	FLE207	US207G2	-	SCO207-35	SCC207	25,7	15,2	1,1	

Cast iron housings with chrome steel bearing inserts

Flanged units

Two-bolt flange, oval design

FLE2



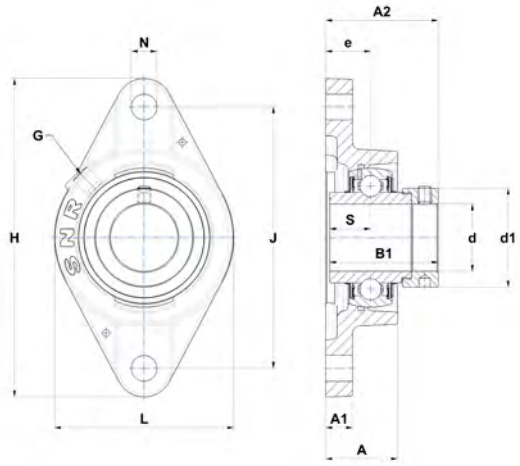

EXFLE

Main dimensions [mm]

d	Unit	L	H	J	A	A1	A2	e	N	S	s1	B	B1
40	ESFLE208	105	172	143,5	37,5	13	56,7	24	14	11	-	-	43,7
	EXFLE208	105	172	143,5	37,5	13	58,9	24	14	21,4	-	-	56,3
	UCFLE208	105	172	143,5	37,5	13	54,2	24	14	19	-	49,2	-
	UKFLE209H	111	180	148,5	37,5	13	50	24	14	-	26	-	50
	USFLE208	105	172	143,5	37,5	13	49	24	14	9	-	34	-
45	ESFLE209	111	180	148,5	37,5	13	56,7	24	14	11	-	-	43,7
	EXFLE209	111	180	148,5	37,5	13	58,9	24	14	21,4	-	-	56,3
	UCFLE209	111	180	148,5	37,5	13	54,2	24	14	19	-	49,2	-
	UKFLE210H	116	190	157	41,6	13	55	28	18	-	27	-	55
	USFLE209	111	180	148,5	37,5	13	55	24	14	10,2	-	41,2	-
50	ESFLE210	116	190	157	41,6	13	60,7	28	18	11	-	-	43,7
	EXFLE210	116	190	157	41,6	13	66,1	28	18	24,6	-	-	62,7
	UCFLE210	116	190	157	41,6	13	60,6	28	18	19	-	51,6	-
	UKFLE211H	134	222	184	45,8	15	60	31	18	-	29	-	59
	USFLE210	116	190	157	41,6	13	60,6	28	18	10,9	-	43,5	-
55	ESFLE211	134	222	184	45,8	15	67,4	31	18	12	-	-	48,4
	EXFLE211	134	222	184	45,8	15	74,6	31	18	27,7	-	-	71,3
	UCFLE211	134	222	184	45,8	15	64,4	31	18	22,2	-	55,6	-
	UKFLE212H	138	238	202	50,4	16	65	34	18	-	31	-	62
	USFLE211	134	222	184	45,8	15	64,5	31	18	11,8	-	45,3	-
60	ESFLE212	138	238	202	50,4	16	71,3	34	18	12	-	-	49,3
	EXFLE212	138	238	202	50,4	16	80,8	34	18	30,9	-	-	77,7
	UCFLE212	138	238	202	50,4	16	73,7	34	18	25,4	-	65,1	-
	UKFLE213H	160	258	216	57	18	70	38	21	-	32	-	65
	USFLE212	138	238	202	50,4	16	72,8	34	18	14,9	-	53,7	-
65	EXFLE213	160	258	216	57	18	89,6	38	21	34,1	-	-	85,7
	UCFLE213	160	258	216	57	18	77,7	38	21	25,4	-	65,1	-
	UKFLE215H	160	258	216	57	18	73,5	38	21	-	35,5	-	73
70	EXFLE214	160	258	216	57	18	89,6	38	21	34,1	-	-	85,7
	UCFLE214	160	258	216	57	18	82,4	38	21	30,2	-	74,6	-
75	EXFLE215	160	258	216	57	18	92,8	38	21	37,3	-	-	92,1
	UCFLE215	160	258	216	57	18	82,5	38	21	33,3	-	77,8	-

* Bearing units that are ordered with cover(s) include the housings with grooves.
If you want to install the protective covers later, housings with suffix N must be ordered (for example: P210N).

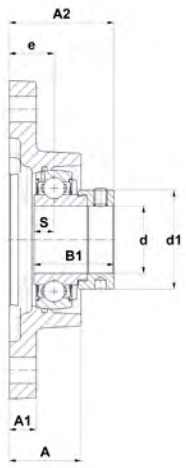

ESFLE

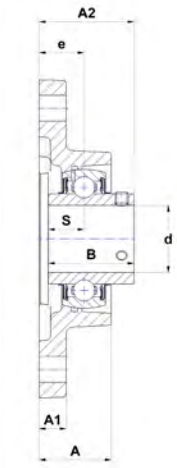

UCFLE

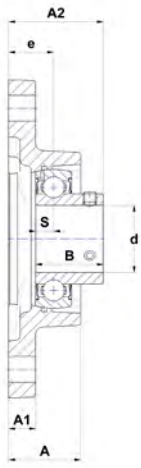

USFLE

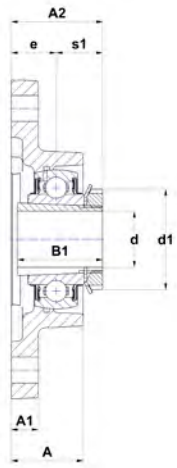

UKFLE..H

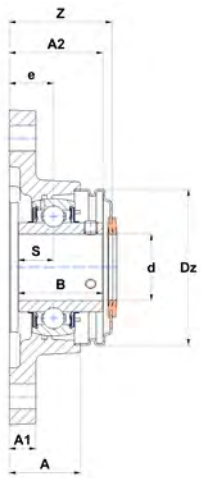

UCFLE..CO

	d1	G	Z	Dz	Housing	Bearing insert	Adapter sleeve	Open protective cap*	Closed protective cap*	Dynamic load rating C [kN]	Static load rating C0 [kN]	Weight [kg]	d
	58	R1/8"	63,8	88	FLE208	ES208G2	-	SCOE208-40	SCCE208	29,5	18	1,7	**40**
	58	R1/8"	63,8	88	FLE208	EX208G2	-	SCOE208-40	SCCE208	32,6	19,8	1,8	
	-	R1/8"	57,7	88	FLE208	UC208G2	-	SCO208-40	SCC208	29,6	18,2	1,6	
	65	R1/8"	57,7	95	FLE209	UK209G2H	H2309	SCO209-40	SCC209	31,9	20,8	1,9	
	-	R1/8"	57,7	88	FLE208	US208G2	-	SCO208-40	SCC208	29,6	18,2	1,6	
	62	R1/8"	64,8	95	FLE209	ES209G2	-	SCOE209-45	SCCE209	31,9	20,8	1,8	**45**
	62	R1/8"	64,8	95	FLE209	EX209G2	-	SCOE209-45	SCCE209	31,9	20,8	2	
	-	R1/8"	57,7	95	FLE209	UC209G2	-	SCO209-45	SCC209	31,9	20,8	1,8	
	70	R1/8"	64,7	100	FLE210	UK210G2H	H2310	SCO210-45	SCC210	35,1	23,2	2,3	
	-	R1/8"	57,7	95	FLE209	US209G2	-	SCO209-45	SCC209	31,9	20,8	1,8	
	67,2	R1/8"	72,4	100	FLE210	ES210G2	-	SCOE210-50	SCCE210	35,1	23,2	2,1	**50**
	67,2	R1/8"	72,4	100	FLE210	EX210G2	-	SCOE210-50	SCCE210	35,1	23,2	2,3	
	-	R1/8"	64,7	100	FLE210	UC210G2	-	SCO210-50	SCC210	35,1	23,2	2,1	
	75	R1/8"	68,2	110	FLE211	UK211G2H	H2311	SCO211-50	SCC211	43,6	29,2	3,3	
	-	R1/8"	64,7	100	FLE210	US210G2	-	SCO210-50	SCC210	35,1	23,2	2,1	
	74,5	R1/8"	81,6	110	FLE211	ES211G2	-	SCOE211-55	SCCE211	43,6	29,2	3	**55**
	74,5	R1/8"	81,6	110	FLE211	EX211G2	-	SCOE211-55	SCCE211	43,6	29,2	3,5	
	-	R1/8"	68,2	110	FLE211	UC211G2	-	SCO211-55	SCC211	43,6	29,2	3,2	
	80	R1/8"	77,6	120	FLE212	UK212G2H	H2312	SCO212-55	SCC212	52,5	32,8	3,7	
	-	R1/8"	68,2	110	FLE211	US211G2	-	SCO211-55	SCC211	43,6	29,2	3,2	
	82	R1/8"	88,2	120	FLE212	ES212G2	-	SCOE212-60	SCCE212	52,5	32,8	3,4	**60**
	82	R1/8"	88,2	120	FLE212	EX212G2	-	SCOE212-60	SCCE212	52,5	32,8	4,1	
	-	R1/8"	77,6	120	FLE212	UC212G2	-	SCO212-60	SCC212	52,5	32,8	3,7	
	85	R1/8"	82,4	132	FLE213	UK213G2H	H2313	SCO213-60	SCC213	57,2	40	5,6	
	-	R1/8"	77,6	120	FLE212	US212G2	-	SCO212-60	SCC212	52,5	36	3,5	
	86	R1/8"	97	132	FLE213	EX213G2	-	SCOE213-65	SCCE213	57,2	40	6,1	**65**
	-	R1/8"	82,4	132	FLE213	UC213G2	-	SCO213-65	SCC213	57,2	40	5,6	
	98	R1/8"	-	-	FLE215	UK215G2H	H2315	-	-	66	49,5	5,7	
	96,8	R1/8"	-	-	FLE214	EX214G2	-	-	-	62	45	6	**70**
	-	R1/8"	-	-	FLE214	UC214G2	-	-	-	62	45	5,5	
	102	R1/8"	-	-	FLE215	EX215G2	-	-	-	66	49,5	5,8	**75**
	-	R1/8"	-	-	FLE215	UC215G2	-	-	-	66	49,5	5,2	

Cast iron housings with chrome steel bearing inserts

Flanged units

Two-bolt flange, oval design

FL2



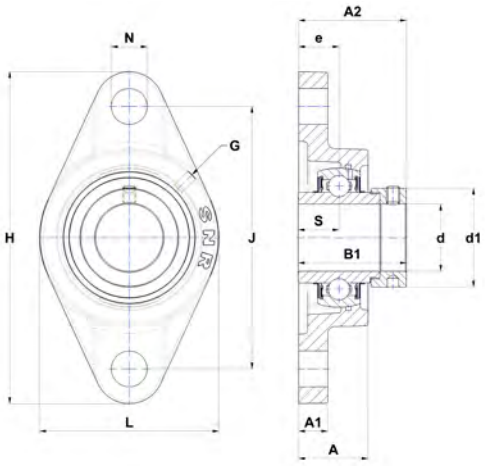

EXFL

Main dimensions [mm]

d	Unit	L	H	J	A	A1	A2	e	N	S	s1	B	B1
12	ESFL201	57	99	76,5	25,5	11	37,1	15	12	6,5	-	-	28,6
	EXFL201	60	113	90	25,5	11	41,5	15	12	17	-	-	43,5
	UCFL201	60	113	90	25,5	11	33,3	15	12	12,7	-	31	-
	USFL201	57	99	76,5	25,5	11	31	15	12	6	-	22	-
15	ESFL202	57	99	76,5	25,5	11	37,1	15	12	6,5	-	-	28,6
	EXFL202	60	113	90	25,5	11	41,5	15	12	17	-	-	43,5
	UCFL202	60	113	90	25,5	11	33,3	15	12	12,7	-	31	-
	USFL202	57	99	76,5	25,5	11	31	15	12	6	-	22	-
17	ESFL203	57	99	76,5	25,5	11	37,1	15	12	6,5	-	-	28,6
	EXFL203	60	113	90	25,5	11	41,5	15	12	17	-	-	43,5
	UCFL203	60	113	90	25,5	11	33,3	15	12	12,7	-	31	-
	USFL203	57	99	76,5	25,5	11	31	15	12	6	-	22	-
20	ESFL204	60	113	90	25,5	11	38,4	15	12	7,5	-	-	30,9
	EXFL204	60	113	90	25,5	11	41,5	15	12	17	-	-	43,5
	UCFL204	60	113	90	25,5	11	33,3	15	12	12,7	-	31	-
	UKFL205H	68	130	99	27	13	34,5	16	16	-	18,5	-	35
	USFL204	60	113	90	25,5	11	33	15	12	7	-	25	-
25	ESFL205	68	130	99	27	13	39,4	16	16	7,5	-	-	30,9
	EXFL205	68	130	99	27	13	42,9	16	16	17,4	-	-	44,3
	UCFL205	68	130	99	27	13	35,7	16	16	14,3	-	34	-
	UKFL206H	80	148	117	31	13	38,5	18	16	-	20,5	-	38
	USFL205	68	130	99	27	13	35,5	16	16	7,5	-	27	-
30	ESFL206	80	148	117	31	13	44,7	18	16	9	-	-	35,7
	EXFL206	80	148	117	31	13	48,1	18	16	18,2	-	-	48,3
	UCFL206	80	148	117	31	13	40,2	18	16	15,9	-	38,1	-
	UKFL207H	90	161	130	34	14	41,5	19	16	-	22,5	-	43
	USFL206	80	148	117	31	13	40	18	16	8	-	30	-
35	ESFL207	90	161	130	34	14	48,4	19	16	9,5	-	-	38,9
	EXFL207	90	161	130	34	14	51,3	19	16	18,8	-	-	51,1
	UCFL207	90	161	130	34	14	44,4	19	16	17,5	-	42,9	-
	UKFL208H	100	175	144	36	14	45,5	21	16	-	24,5	-	46
	USFL207	90	161	130	34	14	42,5	19	16	8,5	-	32	-
40	ESFL208	100	175	144	36	14	53,7	21	16	11	-	-	43,7
	EXFL208	100	175	144	36	14	55,9	21	16	21,4	-	-	56,3
	UCFL208	100	175	144	36	14	51,2	21	16	19	-	49,2	-
	UKFL209H	108	188	148	38	16	48	22	19	-	26	-	50
	USFL208	100	175	144	36	14	46	21	16	9	-	34	-

* Bearing units that are ordered with cover(s) include the housings with grooves.
If you want to install the protective covers later, housings with suffix N must be ordered (for example: P210N).

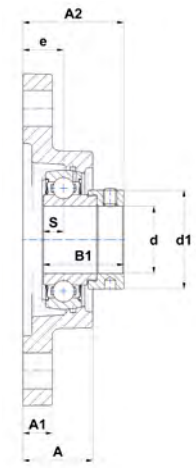

ESFL

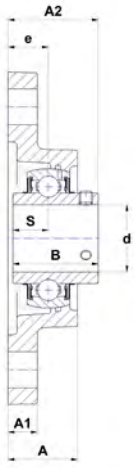

UCFL

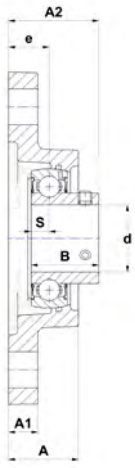

USFL

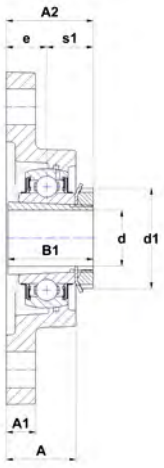

UKFL..H

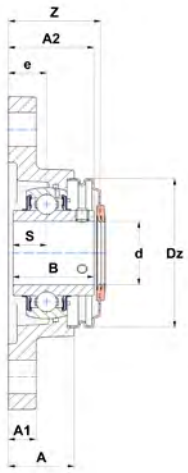

UCFL..CO

	d1	G	Z	Dz	Housing	Bearing insert	Adapter sleeve	Open protective cap*	Closed protective cap*	Dynamic load rating C [kN]	Static load rating C0 [kN]	Weight [kg]	d
	28,6	M6x1	43,5	46	FL203	ES201G2	-	SCOE201-12	SCCE203	9,6	4,8	0,4	12
	32,4	M6x1	46,2	54	FL204	EX201G2	-	SCOE204-12	SCCE204	12,8	6,7	0,6	
	-	M6x1	37	54	FL204	UC201G2	-	SCO204-12	SCC204	12,8	6,7	0,5	
	-	M6x1	36,8	46	FL203	US201G2	-	SCO201-12	SCC203	9,6	4,8	0,4	
	28,6	M6x1	43,5	46	FL203	ES202G2	-	SCOE202-15	SCCE203	9,6	4,8	0,4	15
	32,4	M6x1	46,2	54	FL204	EX202G2	-	SCOE204-15	SCCE204	12,8	6,7	0,5	
	-	M6x1	37	54	FL204	UC202G2	-	SCO204-15	SCC204	12,8	6,7	0,5	
	-	M6x1	36,8	46	FL203	US202G2	-	SCO202-15	SCC203	9,6	4,8	0,3	
	28,6	M6x1	43,5	46	FL203	ES203G2	-	SCOE203-17	SCCE203	9,6	4,8	0,4	17
	32,4	M6x1	46,2	54	FL204	EX203G2	-	SCOE204-17	SCCE204	12,8	6,7	0,5	
	-	M6x1	37	54	FL204	UC203G2	-	SCO204-17	SCC204	12,8	6,7	0,4	
	-	M6x1	36,8	46	FL203	US203G2	-	SCO203-17	SCC203	9,6	4,8	0,4	
	32,4	M6x1	46,2	54	FL204	ES204G2	-	SCOE204-20	SCCE204	12,8	6,7	0,4	20
	32,4	M6x1	46,2	54	FL204	EX204G2	-	SCOE204-20	SCCE204	12,8	6,7	0,5	
	-	M6x1	37	54	FL204	UC204G2	-	SCO204-20	SCC204	12,8	6,7	0,4	
	38	M6x1	39,6	60	FL205	UK205G2H	H2305	SCO205-20	SCC205	14	7,9	0,7	
	-	M6x1	37	54	FL204	US204G2	-	SCO204-20	SCC204	12,8	6,7	0,4	
	37,4	M6x1	48,2	60	FL205	ES205G2	-	SCOE205-25	SCCE205	14	7,9	0,6	25
	37,4	M6x1	48,2	60	FL205	EX205G2	-	SCOE205-25	SCCE205	14	7,9	0,7	
	-	M6x1	39,6	60	FL205	UC205G2	-	SCO205-25	SCC205	14	7,9	0,6	
	45	M6x1	44,4	70	FL206	UK206G2H	H2306	SCO206-25	SCC206	19,5	11,2	1	
	-	M6x1	39,6	60	FL205	US205G2	-	SCO205-25	SCC205	14	7,9	0,6	
	44,5	M6x1	53,5	70	FL206	ES206G2	-	SCOE206-30	SCCE206	19,5	11,2	0,9	30
	44,5	M6x1	53,5	70	FL206	EX206G2	-	SCOE206-30	SCCE206	19,5	11,2	1	
	-	M6x1	44,4	70	FL206	UC206G2	-	SCO206-30	SCC206	19,5	11,2	0,9	
	52	M6x1	48,7	80	FL207	UK207G2H	H2307	SCO207-30	SCC207	25,7	15,2	1,2	
	-	M6x1	44,4	70	FL206	US206G2	-	SCO206-30	SCC206	19,5	11,2	0,8	
	51,1	M6x1	58	80	FL207	ES207G2	-	SCOE207-35	SCCE207	25,7	15,2	1,2	35
	51,1	M6x1	58	80	FL207	EX207G2	-	SCOE207-35	SCCE207	25,7	15,2	1,3	
	-	M6x1	48,7	80	FL207	UC207G2	-	SCO207-35	SCC207	25,7	15,2	1,2	
	58	M6x1	55,7	88	FL208	UK208G2H	H2308	SCO208-35	SCC208	29,6	18,2	1,6	
	-	M6x1	48,7	80	FL207	US207G2	-	SCO207-35	SCC207	25,7	15,2	1,1	
	58	M6x1	61,8	88	FL208	ES208G2	-	SCOE208-40	SCCE208	29,5	18	1,6	40
	58	M6x1	61,8	88	FL208	EX208G2	-	SCOE208-40	SCCE208	32,6	19,8	1,7	
	-	M6x1	55,7	88	FL208	UC208G2	-	SCOE208-40	SCCE208	29,6	18,2	1,5	
	65	M6x1	56,9	95	FL209	UK209G2H	H2309	SCO209-40	SCC209	31,9	20,8	2	
	-	M6x1	55,7	88	FL208	US208G2	-	SCO208-40	SCC208	29,6	18,2	1,5	

Cast iron housings with chrome steel bearing inserts

Flanged units

Two-bolt flange, oval design

FL2



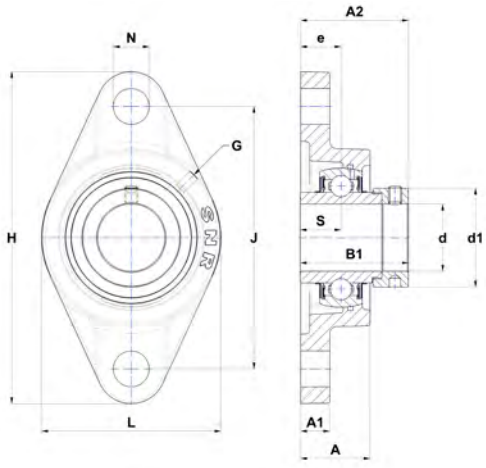

EXFL

Main dimensions [mm]

d	Unit	L	H	J	A	A1	A2	e	N	S	s1	B	B1
45	ESFL209	108	188	148	38	16	54,7	22	19	11	-	-	43,7
	EXFL209	108	188	148	38	16	56,9	22	19	21,4	-	-	56,3
	UCFL209	108	188	148	38	16	52,2	22	19	19	-	49,2	-
	UKFL210H	115	197	157	40	16	49	22	19	-	27	-	55
	USFL209	108	188	148	38	16	53	22	19	10,2	-	41,2	-
50	ESFL210	115	197	157	40	16	54,7	22	19	11	-	-	43,7
	EXFL210	115	197	157	40	16	60,1	22	19	24,6	-	-	62,7
	UCFL210	115	197	157	40	16	54,6	22	19	19	-	51,6	-
	UKFL211H	130	224	184	43	18	54	25	19	-	29	-	59
	USFL210	115	197	157	40	16	54,6	22	19	10,9	-	43,5	-
55	ESFL211	130	224	184	43	18	61,4	25	19	12	-	-	48,4
	EXFL211	130	224	184	43	18	68,6	25	19	27,7	-	-	71,3
	UCFL211	130	224	184	43	18	58,4	25	19	22,2	-	55,6	-
	UKFL212H	140	250	202	48	18	60	29	23	-	31	-	62
	USFL211	130	224	184	43	18	58,5	25	19	11,8	-	45,3	-
60	ESFL212	140	250	202	48	18	66,3	29	23	12	-	-	49,3
	EXFL212	140	250	202	48	18	75,8	29	23	30,9	-	-	77,7
	UCFL212	140	250	202	48	18	68,7	29	23	25,4	-	65,1	-
	UKFL213H	155	258	210	50	20	62	30	23	-	32	-	65
	USFL212	140	250	202	48	18	67,8	29	23	14,9	-	53,7	-
65	EXFL213	155	258	210	50	20	81,6	30	23	34,1	-	-	85,7
	UCFL213	155	258	210	50	20	69,7	30	23	25,4	-	65,1	-
	UKFL215H	164	275	225	55	22	69,5	34	23	-	35,5	-	73
70	EXFL214	160	265	216	54	20	82,6	31	23	34,1	-	-	85,7
	UCFL214	160	265	216	54	20	75,4	31	23	30,2	-	74,6	-
	UKFL216H	180	290	233	58	22	73	34	25	-	39	-	78
75	EXFL215	164	275	225	55	22	88,8	34	23	37,3	-	-	92,1
	UCFL215	164	275	225	55	22	78,5	34	23	33,3	-	77,8	-
	UKFL217H	190	305	248	63	22	76	36	25	-	40	-	82
80	EXFL216	180	290	233	58	22	91,9	34	25	37,3	-	-	95,2
	UCFL216	180	290	233	58	22	83,3	34	25	33,3	-	82,6	-
	UKFL218H	205	320	265	68	23	82	40	25	-	42	-	86
85	EXFL217	190	305	248	63	22	85,8	36	25	23,4	-	-	73,2
	UCFL217	190	305	248	63	22	87,6	36	25	34,1	-	85,7	-
90	EXFL218	205	320	265	68	23	88	40	25	24,5	-	-	72,5
	UCFL218	205	320	265	68	23	96,3	40	25	39,7	-	96	-

* Bearing units that are ordered with cover(s) include the housings with grooves.
If you want to install the protective covers later, housings with suffix N must be ordered (for example: P210N).

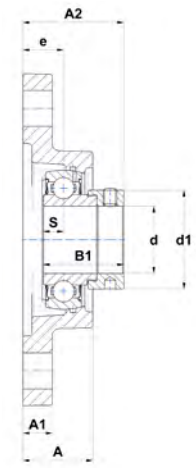

ESFL

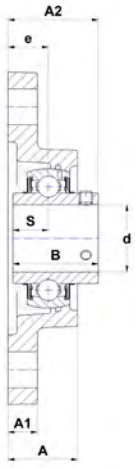

UCFL

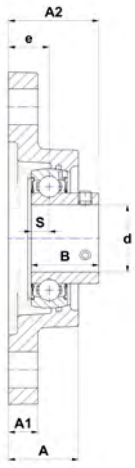

USFL

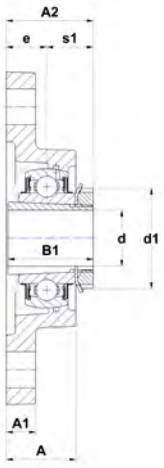

UKFL..H

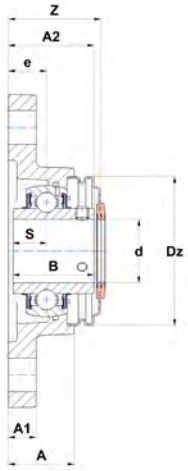

UCFL..CO

	d1	G	Z	Dz	Housing	Bearing insert	Adapter sleeve	Open protective cap*	Closed protective cap*	Dynamic load rating C [kN]	Static load rating C0 [kN]	Weight [kg]	d
	62	M6x1	64	95	FL209	ES209G2	-	SCOE209-45	SCCE209	31,9	20,8	1,9	**45**
	62	M6x1	64	95	FL209	EX209G2	-	SCOE209-45	SCCE209	31,9	20,8	2	
	-	M6x1	56,9	95	FL209	UC209G2	-	SCO209-45	SCC209	31,9	20,8	1,9	
	70	M6x1	59,8	100	FL210	UK210G2H	H2310	SCO210-45	SCC210	35,1	23,2	2,3	
	-	M6x1	56,9	95	FL209	US209G2	-	SCO209-45	SCC209	31,9	20,8	1,8	
	67,2	M6x1	67,5	100	FL210	ES210G2	-	SCOE210-50	SCCE210	35,1	23,2	2,2	**50**
	67,2	M6x1	67,5	100	FL210	EX210G2	-	SCOE210-50	SCCE210	35,1	23,2	2,4	
	-	M6x1	59,8	100	FL210	UC210G2	-	SCO210-50	SCC210	35,1	23,2	2,2	
	75	M6x1	64,3	110	FL211	UK211G2H	H2311	SCO211-50	SCC211	43,6	29,2	3	
	-	M6x1	59,8	100	FL210	US210G2	-	SCO210-50	SCC210	35,1	23,2	2,2	
	74,5	M6x1	77,7	110	FL211	ES211G2	-	SCOE211-55	SCCE211	43,6	29,2	2,7	**55**
	74,5	M6x1	77,7	110	FL211	EX211G2	-	SCOE211-55	SCCE211	43,6	29,2	3,2	
	-	M6x1	64,3	110	FL211	UC211G2	-	SCO211-55	SCC211	43,6	29,2	3	
	80	M6x1	75	120	FL212	UK212G2H	H2312	SCO212-55	SCC212	52,5	32,8	3,8	
	-	M6x1	64,3	110	FL211	US211G2	-	SCO211-55	SCC211	43,6	29,2	2,9	
	82	M6x1	85,6	120	FL212	ES212G2	-	SCOE212-60	SCCE212	52,5	32,8	3,5	**60**
	82	M6x1	85,6	120	FL212	EX212G2	-	SCOE212-60	SCCE212	52,5	36	4,2	
	-	M6x1	75	120	FL212	UC212G2	-	SCO212-60	SCC212	52,5	32,8	3,8	
	85	M6x1	75,9	132	FL213	UK213G2H	H2313	SCO213-60	SCC213	57,2	40	4,8	
	-	M6x1	75	120	FL212	US212G2	-	SCO212-60	SCC212	52,5	36	3,6	
	86	M6x1	90,5	132	FL213	EX213G2	-	SCOE213-65	SCCE213	57,2	40	5,3	**65**
	-	M6x1	75,9	132	FL213	UC213G2	-	SCO213-65	SCC213	57,2	40	4,8	
	98	M10x1	-	-	FL215	UK215G2H	H2315	-	-	66	49,5	5,9	
	96,8	M10x1	-	-	FL214	EX214G2	-	-	-	62	45	5,9	**70**
	-	M10x1	-	-	FL214	UC214G2	-	-	-	62	45	5,3	
	105	M10x1	-	-	FL216	UK216G2H	H2316	-	-	72,5	54,2	7,5	
	102	M10x1	-	-	FL215	EX215G2	-	-	-	66	49,5	6	**75**
	-	M10x1	-	-	FL215	UC215G2	-	-	-	66	49,5	5,4	
	110	M10x1	-	-	FL217	UK217G2H	H2317	-	-	83,2	63,8	9	
	110	M10x1	-	-	FL216	EX216G2	-	-	-	72,5	54,2	7,3	**80**
	-	M10x1	-	-	FL216	UC216G2	-	-	-	72,5	54,2	7	
	120	M10x1	-	-	FL218	UK218G2H	H2318	-	-	96	71,5	11,1	
	119	M10x1	-	-	FL217	EX217G2	-	-	-	83,2	63,8	8,8	**85**
	-	M10x1	-	-	FL217	UC217G2	-	-	-	83,2	63,8	8,5	
	120	M10x1	-	-	FL218	EX218G2	-	-	-	96	71,5	11,3	**90**
	-	M10x1	-	-	FL218	UC218G2	-	-	-	96	71,5	10,8	

Cast iron housings with chrome steel bearing inserts

Flanged units

Two-bolt flange, oval design, heavy duty

FL3



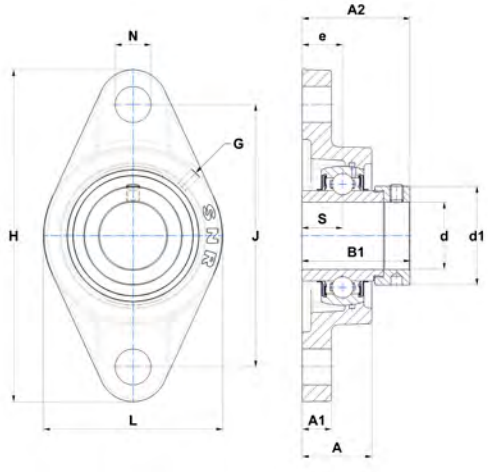

EXFL

Main dimensions [mm]

d	Unit	L	H	J	A	A1	A2	e	N	S	s1	B	B1
20	UKFL305H	80	150	113	29	13	37,5	16	19	-	21,5	-	35
25	EXFL305	80	150	113	29	13	46,1	16	19	16,7	-	-	46,8
	UCFL305	80	150	113	29	13	39	16	19	15	-	38	-
	UKFL306H	90	180	134	32	15	41	18	23	-	23	-	38
30	EXFL306	90	180	134	32	15	50,5	18	23	17,5	-	-	50
	UCFL306	90	180	134	32	15	44	18	23	17	-	43	-
	UKFL307H	100	185	141	36	16	45,5	20	23	-	25,5	-	43
35	EXFL307	100	185	141	36	16	53,3	20	23	18,3	-	-	51,6
	UCFL307	100	185	141	36	16	49	20	23	19	-	48	-
	UKFL308H	112	200	158	40	17	50,5	23	23	-	27,5	-	46
40	EXFL308	112	200	158	40	17	60,3	23	23	19,8	-	-	57,1
	UCFL308	112	200	158	40	17	56	23	23	19	-	52	-
	UKFL309H	125	230	177	44	18	55	25	25	-	30	-	50
45	EXFL309	125	230	177	44	18	63,9	25	25	19,8	-	-	58,7
	UCFL309	125	230	177	44	18	60	25	25	22	-	57	-
	UKFL310H	140	240	187	48	19	83	28	25	-	32	-	55
50	EXFL310	140	240	187	48	19	70	28	25	24,6	-	-	66,6
	UCFL310	140	240	187	48	19	67	28	25	22	-	61	-
	UKFL311H	150	250	198	52	20	89	30	25	-	34	-	59
55	EXFL311	150	250	198	52	20	75,2	30	25	27,8	-	-	73
	UCFL311	150	250	198	52	20	71	30	25	25	-	66	-
	UKFL312H	160	270	212	56	22	69,5	33	31	-	36,5	-	62
60	EXFL312	160	270	212	56	22	81,5	33	31	31	-	-	79,4
	UCFL312	160	270	212	56	22	78	33	31	26	-	71	-
	UKFL313H	175	295	240	58	25	71,5	33	31	-	38,5	-	65
65	EXFL313	175	295	240	58	25	86,2	33	31	32,5	-	-	85,7
	UCFL313	175	295	240	58	25	78	33	31	30	-	75	-
	UKFL315H	195	320	260	66	30	81,5	39	35	-	42,5	-	73
70	EXFL314	185	315	250	61	28	94	36	35	34,2	-	-	92,1
	UCFL314	185	315	250	61	28	81	36	35	33	-	78	-
	UKFL316H	210	355	285	68	32	82,5	38	38	-	44,5	-	78
75	EXFL315	195	320	260	66	30	101,7	39	35	37,3	-	-	100
	UCFL315	195	320	260	66	30	89	39	35	32	-	82	-
	UKFL317H	220	370	300	74	32	92	44	38	-	48	-	82

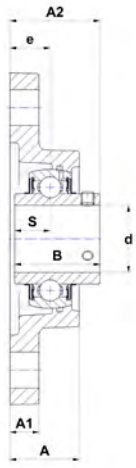

UCFL

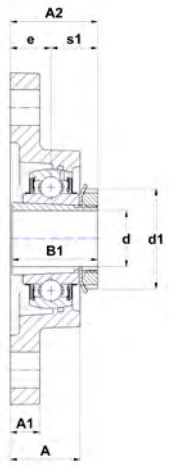

UKFL..H

	d1	G	Housing	Bearing insert	Adapter sleeve	Dynamic load rating C [kN]	Static load rating C0 [kN]	Weight [kg]	d
	38	M6x1	FL305	UK305G2H	H2305	22,4	11,5	1,1	**20**
	42,8	M6x1	FL305	EX305G2	-	22,4	11,5	1	**25**
	-	M6x1	FL305	UC305G2	-	22,4	11,5	0,9	
	45	M6x1	FL306	UK306G2H	H2306	27	15,2	1,4	
	50	M6x1	FL306	EX306G2	-	27	15,2	1,5	**30**
	-	M6x1	FL306	UC306G2	-	27	15,2	1,4	
	52	M6x1	FL307	UK307G2H	H2307	33,5	19,2	1,9	
	55	M6x1	FL307	EX307G2	-	33,5	19,2	1,8	**35**
	-	M6x1	FL307	UC307G2	-	33,5	19,2	1,7	
	58	M6x1	FL308	UK308G2H	H2308	40,6	24	2,3	
	63,5	M6x1	FL308	EX308G2	-	40,6	24	2,3	**40**
	-	M6x1	FL308	UC308G2	-	40,6	24	2,2	
	65	M6x1	FL309	UK309G2H	H2309	53	31,8	3,3	
	70	M6x1	FL309	EX309G2	-	53	31,8	3,3	**45**
	-	M6x1	FL309	UC309G2	-	53	31,8	3,1	
	70	M6x1	FL310	UK310G2H	H2310	61,8	37,8	4,1	
	76,2	M6x1	FL310	EX310G2	-	62	37,8	4,2	**50**
	-	M6x1	FL310	UC310G2	-	62	37,8	4	
	75	M6x1	FL311	UK311G2H	H2311	71,6	44,8	4,9	
	83	M6x1	FL311	EX311G2	-	71,5	44,8	5	**55**
	-	M6x1	FL311	UC311G2	-	71,6	44,8	4,6	
	80	M6x1	FL312	UK312G2H	H2312	81,6	51,8	5,7	
	89	M6x1	FL312	EX312G2	-	81,6	51,8	6	**60**
	-	M6x1	FL312	UC312G2	-	81,7	51,8	5,7	
	85	M6x1	FL313	UK313G2H	H2313	93,9	60,5	7,3	
	97	M6x1	FL313	EX313G2	-	93,9	60,5	7,7	**65**
	-	M6x1	FL313	UC313G2	-	93,9	60,5	7,3	
	98	M10x1	FL315	UK315G2H	H2315	113,4	76,8	10,2	
	102	M10x1	FL314	EX314G2	-	104,3	68	9,2	**70**
	-	M10x1	FL314	UC314G2	-	104,1	68	8,7	
	105	M10x1	FL316	UK316G2H	H2316	122,9	86,5	12,7	
	113	M10x1	FL315	EX315G2	-	113,4	76,8	10,5	**75**
	-	M10x1	FL315	UC315G2	-	113,4	76,8	9,5	
	110	M10x1	FL317	UK317G2H	H2317	132,6	96,5	14,3	

Cast iron housings with chrome steel bearing inserts

Flanged units

Two-bolt flange, oval design, heavy duty

FL3



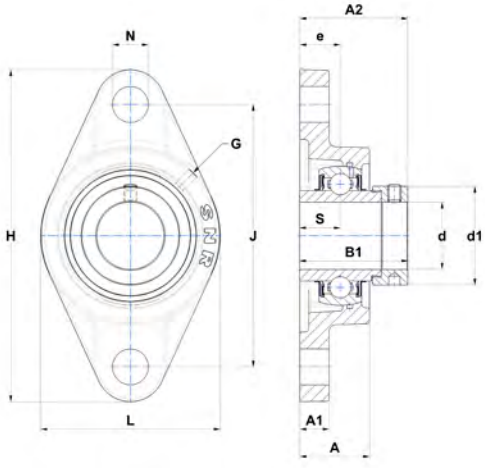

EXFL

Main dimensions [mm]

d	Unit	L	H	J	A	A1	A2	e	N	S	s1	B	B1
80	EXFL316	210	355	285	68	32	103,9	38	38	40,5	-	-	106,4
	UCFL316	210	355	285	68	32	90	38	38	34	-	86	-
	UKFL318H	235	385	315	76	36	92	44	38	-	48	-	86
85	EXFL317	220	370	300	74	32	111,5	44	38	42	-	-	109,5
	UCFL317	220	370	300	74	32	100	44	38	40	-	96	-
	UKFL319H	250	405	330	94	40	111	59	41	-	52	-	90
90	EXFL318	235	385	315	76	36	116,3	44	38	43,6	-	-	115,9
	UCFL318	235	385	315	76	36	100	44	38	40	-	96	-
	UKFL320H	270	440	360	94	40	113	59	44	-	54	-	97
95	EXFL319	250	405	330	94	40	134,5	59	41	46,8	-	-	122,3
	UCFL319	250	405	330	94	40	121	59	41	41	-	103	-
100	EXFL320	270	440	360	94	40	137,6	59	44	50	-	-	128,6
	UCFL320	270	440	360	94	40	125	59	44	42	-	108	-
	UKFL322H	300	470	390	96	42	121	60	44	-	61	-	105
105	UCFL321	270	440	360	94	40	127	59	44	44	-	112	-
110	UCFL322	300	470	390	96	42	131	60	44	46	-	117	-
	UKFL324H	330	520	430	110	48	130,5	65	47	-	65,5	-	112
115	UKFL326H	360	550	460	115	50	133	65	47	-	68	-	121
120	UCFL324	330	520	430	110	48	140	65	47	51	-	126	-
125	UKFL328H	400	600	500	125	60	148	75	51	-	73	-	131
130	UCFL326	360	550	460	115	50	146	65	47	54	-	135	-
140	UCFL328	400	600	500	125	60	161	75	51	59	-	145	-

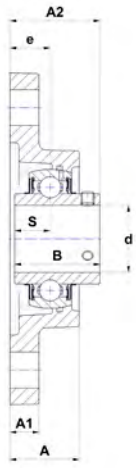

UCFL

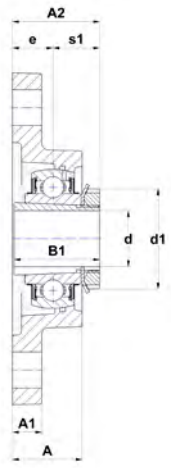

UKFL..H

	d1	G	Housing	Bearing insert	Adapter sleeve	Dynamic load rating C [kN]	Static load rating C0 [kN]	Weight [kg]	d
	119	M10x1	FL316	EX316G2	-	122,9	86,5	13,5	**80**
	-	M10x1	FL316	UC316G2	-	122,9	86,5	12,4	
	120	M10x1	FL318	UK318G2H	H2318	143	108	17	
	127	M10x1	FL317	EX317G2	-	132,6	96,5	15,4	**85**
	-	M10x1	FL317	UC317G2	-	132,6	96,5	14,3	
	125	M10x1	FL319	UK319G2H	H2319	156	122	21,4	
	133	M10x1	FL318	EX318G2	-	143	108	18,1	**90**
	-	M10x1	FL318	UC318G2	-	143	108	16,9	
	130	M10x1	FL320	UK320G2H	H2320	171,6	140	25,7	
	140	M10x1	FL319	EX319G2	-	156	122	22,6	**95**
	-	M10x1	FL319	UC319G2	-	156	122	21,1	
	146	M10x1	FL320	EX320G2	-	171,6	140	27,7	**100**
	-	M10x1	FL320	UC320G2	-	171,6	140	26,1	
	145	M10x1	FL322	UK322G2H	H2322	205	178	35,6	
	-	M10x1	FL321	UC321G2	-	182	155	24,9	**105**
	-	M10x1	FL322	UC322G2	-	205	178	32,3	**110**
	155	M10x1	FL324	UK324G2H	H2324	228	208	47,4	
	165	M10x1	FL326	UK326G2H	H2326	252	242	60,8	**115**
	-	M10x1	FL324	UC324G2	-	207	227,5	44,7	**120**
	180	M10x1	FL328	UK328G2H	H2328	275	272	82,9	**125**
	-	M10x1	FL326	UC326G2	-	252	242	55,9	**130**
	-	M10x1	FL328	UC328G2	-	275	272	76,9	**140**

Cast iron housings with chrome steel bearing inserts

Flanged units

Two-bolt flange with centering rim, oval design

FLZ2



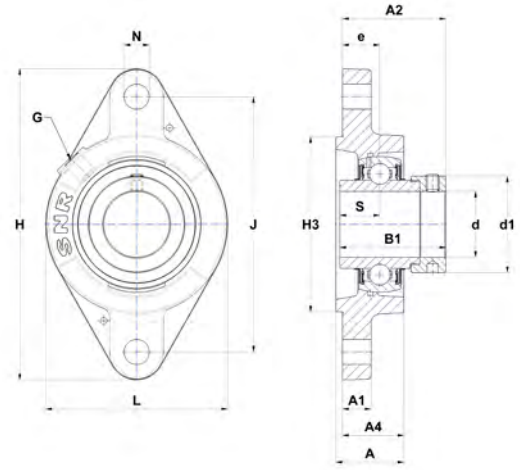

EXFLZ

Main dimensions [mm]

d	Unit	L	H	J	A	A1	A2	A4	H3 h8	e	N	S	s1
12	ESFLZ201	60,5	112,5	90	32	8	41,1	28,5	55	19	11,5	6,5	-
	EXFLZ201	60,5	112,5	90	32	10	45,5	28,5	55	19	11,5	17	-
	UCFLZ201	60,5	112,5	90	32	10	37,3	28,5	55	19	11,5	12,7	-
	USFLZ201	60,5	112,5	90	32	8	35	28,5	55	19	11,5	6	-
15	ESFLZ202	60,5	112,5	90	32	8	41,1	28,5	55	19	11,5	6,5	-
	EXFLZ202	60,5	112,5	90	32	10	45,5	28,5	55	19	11,5	17	-
	UCFLZ202	60,5	112,5	90	32	10	37,3	28,5	55	19	11,5	12,7	-
	USFLZ202	60,5	112,5	90	32	8	35	28,5	55	19	11,5	6	-
17	ESFLZ203	60,5	112,5	90	32	8	41,1	28,5	55	19	11,5	6,5	-
	EXFLZ203	60,5	112,5	90	32	10	45,5	28,5	55	19	11,5	17	-
	UCFLZ203	60,5	112,5	90	32	10	37,3	28,5	55	19	11,5	12,7	-
	USFLZ203	60,5	112,5	90	32	8	35	28,5	55	19	11,5	6	-
20	ESFLZ204	60,5	112,5	90	32	10	42,4	28,5	55	19	11,5	7,5	-
	EXFLZ204	60,5	112,5	90	32	10	45,5	28,5	55	19	11,5	17	-
	UCFLZ204	60,5	112,5	90	32	10	37,3	28,5	55	19	11,5	12,7	-
	UKFLZ205H	70	124	99	32,5	12	37,5	29	60	19	11,5	-	18,5
	USFLZ204	60,5	112,5	90	32	10	37	28,5	55	19	11,5	7	-
25	ESFLZ205	70	124	99	32,5	12	42,4	29	60	19	11,5	7,5	-
	EXFLZ205	70	124	99	32,5	12	45,9	29	60	19	11,5	17,4	-
	UCFLZ205	70	124	99	32,5	12	38,7	29	60	19	11,5	14,3	-
	UKFLZ206H	83	142	116,5	30	12	37,5	27	80	17	11,5	-	20,5
	USFLZ205	70	124	99	32,5	12	38,5	29	60	19	11,5	7,5	-
30	ESFLZ206	83	142	116,5	30	12	43,7	27	80	17	11,5	9	-
	EXFLZ206	83	142	116,5	30	12	47,1	27	80	17	11,5	18,2	-
	UCFLZ206	83	142	116,5	30	12	39,2	27	80	17	11,5	15,9	-
	UKFLZ207H	94	155	130	32,5	12,5	39,5	28,5	90	17	14	-	22,5
	USFLZ206	83	142	116,5	30	12	39	27	80	17	11,5	8	-
35	ESFLZ207	94	155	130	32,5	12,5	46,4	28,5	90	17	14	9,5	-
	EXFLZ207	94	155	130	32,5	12,5	49,3	28,5	90	17	14	18,8	-
	UCFLZ207	94	155	130	32,5	12,5	42,4	28,5	90	17	14	17,5	-
	UKFLZ208H	105	172	143,5	36	13	44,5	32	100	20	14	-	24,5
	USFLZ207	94	155	130	32,5	12,5	40,5	28,5	90	17	14	8,5	-



ESFLZ

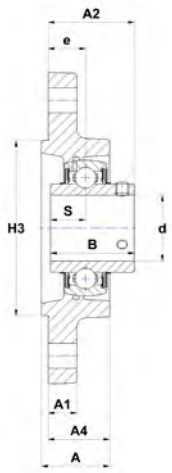

UCFLZ

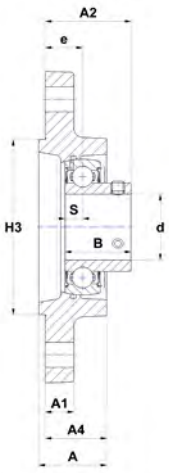

USFLZ

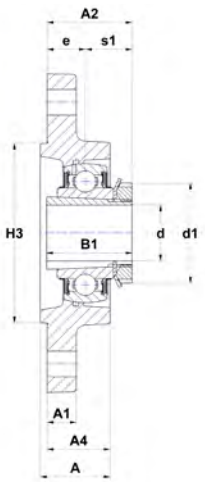

UKFLZ..H

	B	B1	d1	G	Housing	Bearing insert	Adapter sleeve	Dynamic load rating C [kN]	Static load rating C0 [kN]	Weight [kg]	d
	-	28,6	28,6	R1/8"	FLZ203	ES201G2	-	9,6	4,8	0,5	12
	-	43,5	32,4	R1/8"	FLZ204	EX201G2	-	12,8	6,7	0,6	
	31	-	-	R1/8"	FLZ204	UC201G2	-	12,8	6,7	0,5	
	22	-	-	R1/8"	FLZ203	US201G2	-	9,6	4,8	0,5	
	-	28,6	28,6	R1/8"	FLZ203	ES202G2	-	9,6	4,8	0,5	15
	-	43,5	32,4	R1/8"	FLZ204	EX202G2	-	12,8	6,7	0,6	
	31	-	-	R1/8"	FLZ204	UC202G2	-	12,8	6,7	0,5	
	22	-	-	R1/8"	FLZ203	US202G2	-	9,6	4,8	0,5	
	-	28,6	28,6	R1/8"	FLZ203	ES203G2	-	9,6	4,8	0,5	17
	-	43,5	32,4	R1/8"	FLZ204	EX203G2	-	12,8	6,7	0,6	
	31	-	-	R1/8"	FLZ204	UC203G2	-	12,8	6,7	0,5	
	22	-	-	R1/8"	FLZ203	US203G2	-	9,6	4,8	0,5	
	-	30,9	32,4	R1/8"	FLZ204	ES204G2	-	12,8	6,7	0,5	20
	-	43,5	32,4	R1/8"	FLZ204	EX204G2	-	12,8	6,7	0,5	
	31	-	-	R1/8"	FLZ204	UC204G2	-	12,8	6,7	0,5	
	-	35	38	R1/8"	FLZ205	UK205G2H	H2305	14	7,9	0,7	
	25	-	-	R1/8"	FLZ204	US204G2	-	12,8	6,7	0,4	
	-	30,9	37,4	R1/8"	FLZ205	ES205G2	-	14	7,9	0,7	25
	-	44,3	37,4	R1/8"	FLZ205	EX205G2	-	14	7,9	0,8	
	34	-	-	R1/8"	FLZ205	UC205G2	-	14	7,9	0,7	
	-	38	45	R1/8"	FLZ206	UK206G2H	H2306	19,5	11,2	1	
	27	-	-	R1/8"	FLZ205	US205G2	-	14	7,9	0,7	
	-	35,7	44,5	R1/8"	FLZ206	ES206G2	-	19,5	11,2	0,9	30
	-	48,3	44,5	R1/8"	FLZ206	EX206G2	-	19,5	11,2	1	
	38,1	-	-	R1/8"	FLZ206	UC206G2	-	19,5	11,2	0,9	
	-	43	52	R1/8"	FLZ207	UK207G2H	H2307	25,7	15,2	1,3	
	30	-	-	R1/8"	FLZ206	US206G2	-	19,5	11,2	0,9	
	-	38,9	51,1	R1/8"	FLZ207	ES207G2	-	25,7	15,2	1,3	35
	-	51,1	51,1	R1/8"	FLZ207	EX207G2	-	25,7	15,2	1,4	
	42,9	-	-	R1/8"	FLZ207	UC207G2	-	25,7	15,2	1,3	
	-	46	58	R1/8"	FLZ208	UK208G2H	H2308	29,6	18,2	1,8	
	32	-	-	R1/8"	FLZ207	US207G2	-	25,7	15,2	1,2	

Cast iron housings with chrome steel bearing inserts

Flanged units

Two-bolt flange with centering rim, oval design

FLZ2



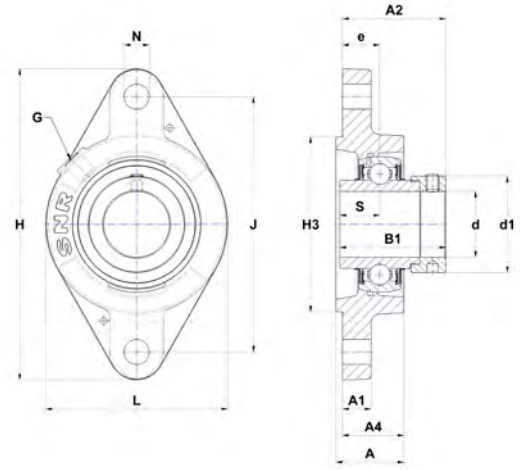

EXFLZ

Main dimensions [mm]

d	Unit	L	H	J	A	A1	A2	A4	H3 h8	e	N	S	s1
40	ESFLZ208	105	172	143,5	36	13	52,7	32	100	20	14	11	-
	EXFLZ208	105	172	143,5	36	13	54,9	32	100	20	14	21,4	-
	UCFLZ208	105	172	143,5	36	13	50,2	32	100	20	14	19	-
	UKFLZ209H	111	180	148,5	36,5	13	46	32,5	105	20	14	-	26
	USFLZ208	105	172	143,5	36	13	45	32	100	20	14	9	-
45	ESFLZ209	111	180	148,5	36,5	13	52,7	32,5	105	20	14	11	-
	EXFLZ209	111	180	148,5	36,5	13	54,9	32,5	105	20	14	21,4	-
	UCFLZ209	111	180	148,5	36,5	13	50,2	32,5	105	20	14	19	-
	UKFLZ210H	116	190	157	41	13	51	37	105	24	14	-	27
	USFLZ209	111	180	148,5	36,5	13	51	32,5	105	20	14	10,2	-
50	ESFLZ210	116	190	157	41	13	56,7	37	105	24	14	11	-
	EXFLZ210	116	190	157	41	13	62,1	37	105	24	14	24,6	-
	UCFLZ210	116	190	157	41	13	56,6	37	105	24	14	19	-
	USFLZ210	116	190	157	41	13	56,6	37	105	24	14	10,9	-
55	UKFLZ212H	138	238	202	49	16	61	45	130	30	18	-	31
60	ESFLZ212	138	238	202	49	16	67,3	45	130	30	18	12	-
	EXFLZ212	138	238	202	49	16	76,8	45	130	30	18	30,9	-
	UCFLZ212	138	238	202	49	16	69,7	45	130	30	18	25,4	-
	USFLZ212	138	238	202	49	16	68,8	45	130	30	18	14,9	-

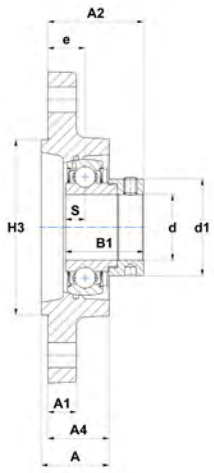

ESFLZ

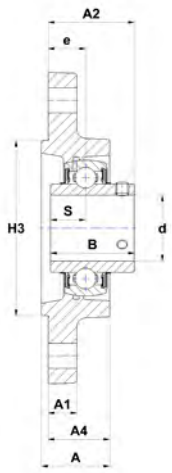

UCFLZ

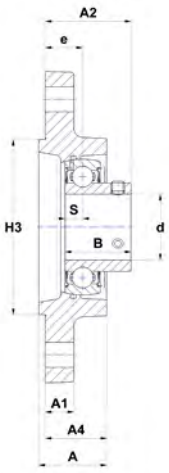

USFLZ

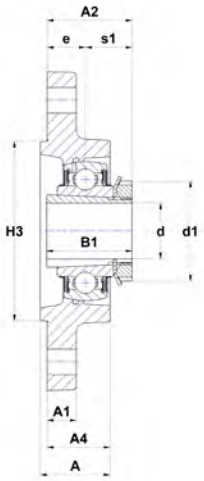

UKFLZ..H

	B	B1	d1	G	Housing	Bearing insert	Adapter sleeve	Dynamic load rating C [kN]	Static load rating C0 [kN]	Weight [kg]	d
	-	43,7	58	R1/8"	FLZ208	ES208G2	-	29,5	18	1,8	**40**
	-	56,3	58	R1/8"	FLZ208	EX208G2	-	32,6	19,8	1,9	
	49,2	-	-	R1/8"	FLZ208	UC208G2	-	29,6	18,2	1,7	
	-	50	65	R1/8"	FLZ209	UK209G2H	H2309	31,9	20,8	2	
	34	-	-	R1/8"	FLZ208	US208G2	-	29,6	18,2	1,7	
	-	43,7	62	R1/8"	FLZ209	ES209G2	-	31,9	20,8	1,9	**45**
	-	56,3	62	R1/8"	FLZ209	EX209G2	-	31,9	20,8	2,1	
	49,2	-	-	R1/8"	FLZ209	UC209G2	-	31,9	20,8	1,9	
	-	55	70	R1/8"	FLZ210	UK210G2H	H2310	35,1	23,2	2,3	
	41,2	-	-	R1/8"	FLZ209	US209G2	-	31,9	20,8	1,9	
	-	43,7	67,2	R1/8"	FLZ210	ES210G2	-	35,1	23,2	2,1	**50**
	-	62,7	67,2	R1/8"	FLZ210	EX210G2	-	35,1	23,2	2,3	
	51,6	-	-	R1/8"	FLZ210	UC210G2	-	35,1	23,2	2,1	
	43,5	-	-	R1/8"	FLZ210	US210G2	-	35,1	23,2	2,1	
	-	62	80	R1/8"	FLZ212	UK212G2H	H2312	52,5	32,8	3,7	**55**
	-	49,3	82	R1/8"	FLZ212	ES212G2	-	52,5	32,8	3,4	**60**
	-	77,7	82	R1/8"	FLZ212	EX212G2	-	52,5	36	4,1	
	65,1	-	-	R1/8"	FLZ212	UC212G2	-	52,5	32,8	3,7	
	53,7	-	-	R1/8"	FLZ212	US212G2	-	52,5	36	3,5	

Cast iron housings with chrome steel bearing inserts

Flanged units

Two-bolt flange, oval narrow design

FD2



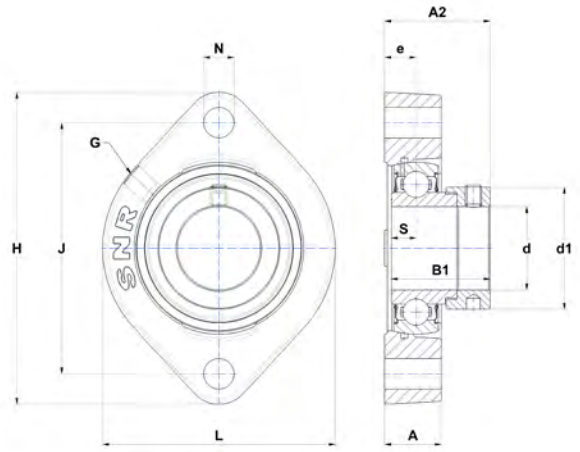

ESFD

Main dimensions [mm]

d	Unit	L	H	J	A	A2	e	N	N1	S
12	ESFD201	58,7	81	63,5	15	30,5	8,4	6,5	-	6,5
	ESFD201M6	58,7	81	63,5	15	30,5	8,4	-	M6	6,5
	USFD201	58,7	81	63,5	15	24,4	8,4	6,5	-	6
	USFD201M6	58,7	81	63,5	15	24,4	8,4	-	M6	6
15	ESFD202	58,7	81	63,5	15	30,5	8,4	6,5	-	6,5
	ESFD202M6	58,7	81	63,5	15	30,5	8,4	-	M6	6,5
	USFD202	58,7	81	63,5	15	24,4	8,4	6,5	-	6
	USFD202M6	58,7	81	63,5	15	24,4	8,4	-	M6	6
17	ESFD203	58,7	81	63,5	15	30,5	8,4	6,5	-	6,5
	ESFD203M6	58,7	81	63,5	15	30,5	8,4	-	M6	6,5
	USFD203	58,7	81	63,5	15	24,4	8,4	6,5	-	6
	USFD203M6	58,7	81	63,5	15	24,4	8,4	-	M6	6
20	ESFD204	66,5	90,5	71,4	17	32,9	9,5	9	-	7,5
	ESFD204M10	66,5	90,5	71,4	17	32,9	9,5	-	M10	7,5
	USFD204	66,5	90,5	71,4	17	27,5	9,5	9	-	7
	USFD204M10	66,5	90,5	71,4	17	27,5	9,5	-	M10	7
25	ESFD205	71	97	76,2	17,5	33,3	9,9	9	-	7,5
	ESFD205M12	71	97	76,2	17,5	33,3	9,9	-	M12	7,5
	USFD205	71	97	76,2	17,5	29,4	9,9	9	-	7,5
	USFD205M12	71	97	76,2	17,5	29,4	9,9	-	M12	7,5
30	ESFD206	84	112,5	90,5	20,5	38,1	11,4	11	-	9
	ESFD206M10	84	112,5	90,5	20,5	38,1	11,4	-	M10	9
	ESFD206M12	84	112,5	90,5	20,5	38,1	11,4	-	M12	9
	USFD206	84	112,5	90,5	20,5	33,4	11,4	11	-	8
	USFD206M12	84	112,5	90,5	20,5	33,4	11,4	-	M12	8
35	ESFD207	94	126	100	22	41,8	12,4	11	-	9,5
	ESFD207M12	94	126	100	22	41,8	12,4	-	M12	9,5
	USFD207	94	126	100	22	35,9	12,4	11	-	8,5
	USFD207M12	94	126	100	22	35,9	12,4	-	M12	8,5
40	ESFD208	104	148	119	24	44,8	12,1	14	-	11
	ESFD208M12	104	148	119	24	44,8	12,1	-	M12	11
	USFD208	104	148	119	24	37,1	12,1	14	-	9
	USFD208M12	104	148	119	24	37,1	12,1	-	M12	9

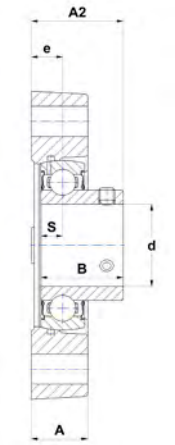

USFD

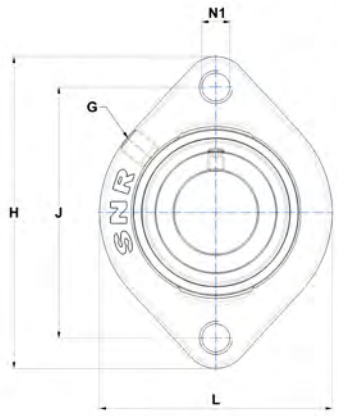



ESFD..M

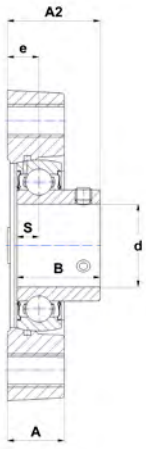

USFD..M

B	B1	d1	G	Housing	Bearing insert	Dynamic load rating C [kN]	Static load rating C0 [kN]	Weight [kg]	d
-	28,6	28,6	M6x1	FD203	ES201G2	9,6	4,8	0,3	**12**
-	28,6	28,6	M6x1	FD203G	ES201G2	9,6	4,8	0,3	
22	-	-	M6x1	FD203	US201G2	9,6	4,8	0,3	
22	-	-	M6x1	FD203G	US201G2	9,6	4,8	0,3	
-	28,6	28,6	M6x1	FD203	ES202G2	9,6	4,8	0,3	**15**
-	28,6	28,6	M6x1	FD203G	ES202G2	9,6	4,8	0,3	
22	-	-	M6x1	FD203	US202G2	9,6	4,8	0,3	
22	-	-	M6x1	FD203G	US202G2	9,6	4,8	0,3	
-	28,6	28,6	M6x1	FD203	ES203G2	9,6	4,8	0,3	**17**
-	28,6	28,6	M6x1	FD203G	ES203G2	9,6	4,8	0,3	
22	-	-	M6x1	FD203	US203G2	9,6	4,8	0,3	
22	-	-	M6x1	FD203G	US203G2	9,6	4,8	0,3	
-	30,9	32,4	M6x1	FD204	ES204G2	12,8	6,7	0,4	**20**
-	30,9	32,4	M6x1	FD204G	ES204G2	12,8	6,7	0,5	
25	-	-	M6x1	FD204	US204G2	12,8	6,7	0,3	
25	-	-	M6x1	FD204G	US204G2	12,8	6,7	0,4	
-	30,9	37,4	M6x1	FD205	ES205G2	14	7,9	0,5	**25**
-	30,9	37,4	M6x1	FD205G	ES205G2	14	7,9	0,5	
27	-	-	M6x1	FD205	US205G2	14	7,9	0,5	
27	-	-	M6x1	FD205G	US205G2	14	7,9	0,5	
-	35,7	44,5	R1/8"	FD206	ES206G2	19,5	11,2	0,7	**30**
-	35,7	44,5	R1/8"	FD206M10	ES206G2	19,5	11,2	0,7	
-	35,7	44,5	R1/8"	FD206G	ES206G2	19,5	11,2	0,7	
30	-	-	R1/8"	FD206	US206G2	19,5	11,2	0,7	
30	-	-	R1/8"	FD206G	US206G2	19,5	11,2	0,7	
-	38,9	51,1	R1/8"	FD207	ES207G2	25,7	15,2	1	**35**
-	38,9	51,1	R1/8"	FD207G	ES207G2	25,7	15,2	1	
32	-	-	R1/8"	FD207	US207G2	25,7	15,2	0,9	
32	-	-	R1/8"	FD207G	US207G2	25,7	15,2	0,9	
-	43,7	58	R1/8"	FD208	ES208G2	29,5	18	1,5	**40**
-	43,7	58	R1/8"	FD208G	ES208G2	29,5	18	1,5	
34	-	-	R1/8"	FD208	US208G2	29,6	18,2	1,4	
34	-	-	R1/8"	FD208G	US208G2	29,6	18,2	1,4	

Cast iron housings with chrome steel bearing inserts

Flanged units

Two-bolt flange with long hole for shaft adjustment, oval design

FAE2



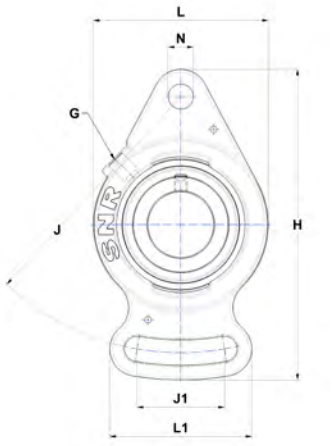

Main dimensions [mm]

d	Unit	L	L1	H	H3 +0,2	J	J1	A	A1	A2	A3 +0,2	e
20	ESFAE204	61	52	112	50,8	90	30	20	10	33,9	2	10,5
	USFAE204	61	52	112	50,8	90	30	20	10	28,5	2	10,5
25	ESFAE205	70	63	124	63,5	99	37,5	22,5	11	35,9	3,5	12,5
	USFAE205	70	63	124	63,5	99	37,5	22,5	11	32	3,5	12,5
30	ESFAE206	80	65	142	73	117	40	24	12	39,7	3	13
	USFAE206	80	65	142	73	117	40	24	12	35	3	13
35	ESFAE207	90	75	155	82,5	128	45	26,5	12,5	44,4	4,5	15
	USFAE207	90	75	155	82,5	128	45	26,5	12,5	38,5	4,5	15

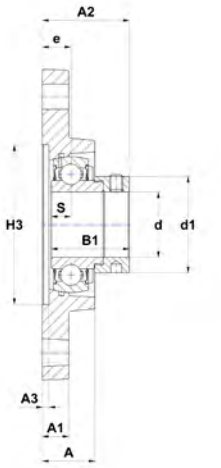

ESFAE

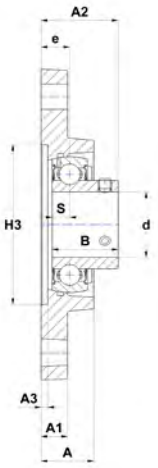

USFAE

	N	S	B	B1	d1	G	Housing	Bearing insert	Dynamic load rating C [kN]	Static load rating C0 [kN]	Weight [kg]	d
	11,5	7,5	-	30,9	32,4	R1/8"	FAE204	ES204G2	12,8	6,7	0,5	**20**
	11,5	7	25	-	-	R1/8"	FAE204	US204G2	12,8	6,7	0,4	
	11,5	7,5	-	30,9	37,4	R1/8"	FAE205	ES205G2	14	7,9	0,6	**25**
	11,5	7,5	27	-	-	R1/8"	FAE205	US205G2	14	7,9	0,6	
	11,5	9	-	35,7	44,5	R1/8"	FAE206	ES206G2	19,5	11,2	0,8	**30**
	11,5	8	30	-	-	R1/8"	FAE206	US206G2	19,5	11,2	0,8	
	14	9,5	-	38,9	51,1	R1/8"	FAE207	ES207G2	25,7	15,2	1,1	**35**
	14	8,5	32	-	-	R1/8"	FAE207	US207G2	25,7	15,2	1	

Cast iron housings with chrome steel bearing inserts

Flanged units

Two-bolt flange with long hole
for shaft adjustment, oval design
FA2



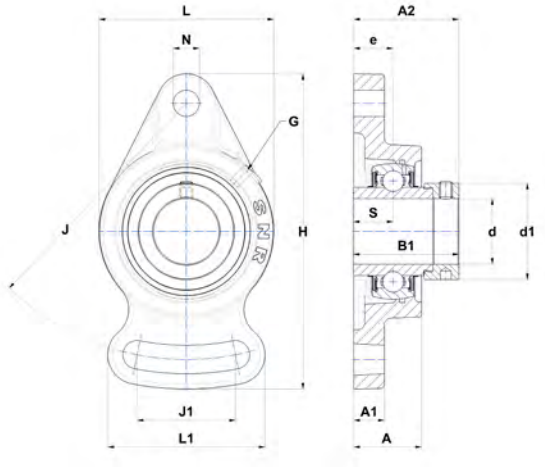

EXFA

Main dimensions [mm]

d	Unit	L	L1	H	J	J1	A	A1	A2	e	N	S	s1	B	B1
12	ESFA201	57	54	95	75	40	22	9	35,1	13	10	6,5	-	-	28,6
	EXFA201	60	54	102	78	40	25,5	12	41,5	15	10	17	-	-	43,5
	UCFA201	60	54	102	78	40	25,5	12	33,3	15	10	12,7	-	31	-
	USFA201	57	54	95	75	40	22	9	29	13	10	6	-	22	-
15	ESFA202	57	54	95	75	40	22	9	35,1	13	10	6,5	-	-	28,6
	EXFA202	60	54	102	78	40	25,5	12	41,5	15	10	17	-	-	43,5
	UCFA202	60	54	102	78	40	25,5	12	33,3	15	10	12,7	-	31	-
	USFA202	57	54	95	75	40	22	9	29	13	10	6	-	22	-
17	ESFA203	57	54	95	75	40	22	9	35,1	13	10	6,5	-	-	28,6
	EXFA203	60	54	102	78	40	25,5	12	41,5	15	10	17	-	-	43,5
	UCFA203	60	54	102	78	40	25,5	12	33,3	15	10	12,7	-	31	-
	USFA203	57	54	95	75	40	22	9	29	13	10	6	-	22	-
20	ESFA204	60	54	102	78	40	25,5	12	38,4	15	10	7,5	-	-	30,9
	EXFA204	60	54	102	78	40	25,5	12	41,5	15	10	17	-	-	43,5
	UCFA204	60	54	102	78	40	25,5	12	33,3	15	10	12,7	-	31	-
	UKFA205H	68	65	125	98	51	27	14	34,5	16	12	-	18,5	-	35
	USFA204	60	54	102	78	40	25,5	12	33	15	10	7	-	25	-
25	ESFA205	68	65	125	98	51	27	14	39,4	16	12	7,5	-	-	30,9
	EXFA205	68	65	125	98	51	27	14	42,9	16	12	17,4	-	-	44,3
	UCFA205	68	65	125	98	51	27	14	35,7	16	12	14,3	-	34	-
	UKFA206H	80	72	144	117	58	31	14	38,5	18	12	-	20,5	-	38
	USFA205	68	65	125	98	51	27	14	35,5	16	12	7,5	-	27	-
30	ESFA206	80	72	144	117	58	31	14	44,7	18	12	9	-	-	35,7
	EXFA206	80	72	144	117	58	31	14	48,1	18	12	18,2	-	-	48,3
	UCFA206	80	72	144	117	58	31	14	40,2	18	12	15,9	-	38,1	-
	UKFA207H	90	82	161	130	66	34	16	41,5	19	15	-	22,5	-	43
	USFA206	80	72	144	117	58	31	14	40	18	12	8	-	30	-

* Bearing units that are ordered with cover(s) include the housings with grooves.
If you want to install the protective covers later, housings with suffix N must be ordered (for example: P210N).

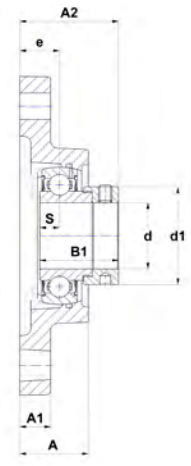

ESFA

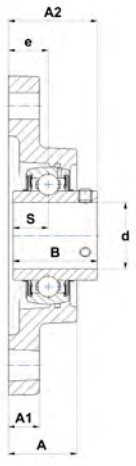

UCFA

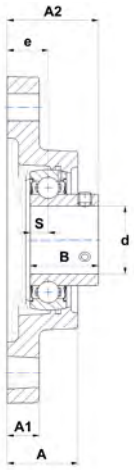

USFA

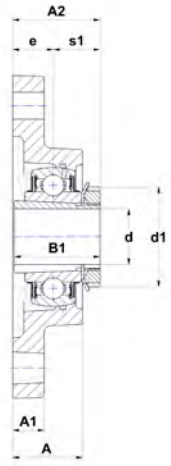

UKFA..H

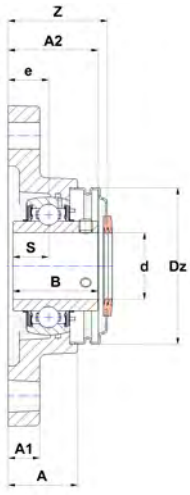

UCFA..CO

	d1	G	Z	Dz	Housing	Bearing insert	Adapter sleeve	Open protective cap*	Closed protective cap*	Dynamic load rating C [kN]	Static load rating C0 [kN]	Weight [kg]	d
	28,6	M6x1	41,5	46	FA203	ES201G2	-	SCOE201-12	SCCE203	9,6	4,8	0,3	**12**
	32,4	M6x1	46,2	54	FA204	EX201G2	-	SCOE204-12	SCCE204	12,8	6,7	0,6	
	-	M6x1	37	54	FA204	UC201G2	-	SCO204-12	SCC204	12,8	6,7	0,5	
	-	M6x1	34,8	46	FA203	US201G2	-	SCO201-12	SCC203	9,6	4,8	0,3	
	28,6	M6x1	41,5	46	FA203	ES202G2	-	SCOE202-15	SCCE203	9,6	4,8	0,3	**15**
	32,4	M6x1	46,2	54	FA204	EX202G2	-	SCOE204-15	SCCE204	12,8	6,7	0,6	
	-	M6x1	37	54	FA204	UC202G2	-	SCO204-15	SCC204	12,8	6,7	0,5	
	-	M6x1	34,8	46	FA203	US202G2	-	SCO202-15	SCC203	9,6	4,8	0,3	
	28,6	M6x1	41,5	46	FA203	ES203G2	-	SCOE203-17	SCCE203	9,6	4,8	0,3	**17**
	32,4	M6x1	46,2	54	FA204	EX203G2	-	SCOE204-17	SCCE204	12,8	6,7	0,6	
	-	M6x1	37	54	FA204	UC203G2	-	SCO204-17	SCC204	12,8	6,7	0,5	
	-	M6x1	34,8	46	FA203	US203G2	-	SCO203-17	SCC203	9,6	4,8	0,3	
	32,4	M6x1	46,2	54	FA204	ES204G2	-	SCOE204-20	SCCE204	12,8	6,7	0,5	**20**
	32,4	M6x1	46,2	54	FA204	EX204G2	-	SCOE204-20	SCCE204	12,8	6,7	0,5	
	-	M6x1	37	54	FA204	UC204G2	-	SCO204-20	SCC204	12,8	6,7	0,5	
	38	M6x1	39,6	60	FA205	UK205G2H	H2305	SCO205-20	SCC205	14	7,9	0,6	
	-	M6x1	37	54	FA204	US204G2	-	SCO204-20	SCC204	12,8	6,7	0,4	
	37,4	M6x1	48,2	60	FA205	ES205G2	-	SCOE205-25	SCCE205	14	7,9	0,6	**25**
	37,4	M6x1	48,2	60	FA205	EX205G2	-	SCOE205-25	SCCE205	14	7,9	0,7	
	-	M6x1	39,6	60	FA205	UC205G2	-	SCO205-25	SCC205	14	7,9	0,6	
	45	M6x1	44,4	70	FA206	UK206G2H	H2306	SCO206-25	SCC206	19,5	11,2	1	
	-	M6x1	39,6	60	FA205	US205G2	-	SCO205-25	SCC205	14	7,9	0,6	
	44,5	M6x1	53,5	70	FA206	ES206G2	-	SCOE206-30	SCCE206	19,5	11,2	0,9	**30**
	44,5	M6x1	53,5	70	FA206	EX206G2	-	SCOE206-30	SCCE206	19,5	11,2	1	
	-	M6x1	44,4	70	FA206	UC206G2	-	SCO206-30	SCC206	19,5	11,2	0,9	
	52	M6x1	48,7	80	FA207	UK207G2H	H2307	SCO207-30	SCC207	25,7	15,2	1,3	
	-	M6x1	44,4	70	FA206	US206G2	-	SCO206-30	SCC206	19,5	11,2	0,9	

Cast iron housings with chrome steel bearing inserts

Flanged units

Two-bolt flange with long hole
for shaft adjustment, oval design
FA2



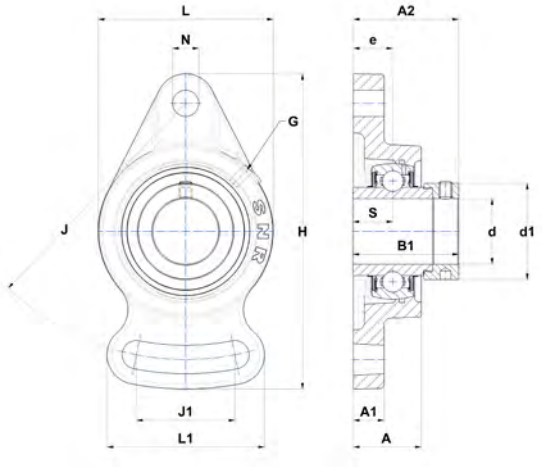

EXFA

Main dimensions [mm]

d	Unit	L	L1	H	J	J1	A	A1	A2	e	N	S	s1	B	B1
35	ESFA207	90	82	161	130	66	34	16	48,4	19	15	9,5	-	-	38,9
	EXFA207	90	82	161	130	66	34	16	51,3	19	15	18,8	-	-	51,1
	UCFA207	90	82	161	130	66	34	16	44,4	19	15	17,5	-	42,9	-
	UKFA208H	100	87	175	144	71	36	16	45,5	21	15	-	24,5	-	46
	USFA207	90	82	161	130	66	34	16	42,5	19	15	8,5	-	32	-
40	ESFA208	100	87	175	144	71	36	16	53,7	21	15	11	-	-	43,7
	EXFA208	100	87	175	144	71	36	16	55,9	21	15	21,4	-	-	56,3
	UCFA208	100	87	175	144	71	36	16	51,2	21	15	19	-	49,2	-
	UKFA209H	108	90	181	148	72	38	18	48	22	15	-	26	-	50
	USFA208	100	87	175	144	71	36	16	46	21	15	9	-	34	-
45	ESFA209	108	90	181	148	72	38	18	54,7	22	15	11	-	-	43,7
	EXFA209	108	90	181	148	72	38	18	56,9	22	15	21,4	-	-	56,3
	UCFA209	108	90	181	148	72	38	18	52,2	22	15	19	-	49,2	-
	UKFA210H	115	94	190	157	76	40	18	49	22	15	-	27	-	55
	USFA209	108	90	181	148	72	38	18	53	22	15	10,2	-	41,2	-
50	ESFA210	115	94	190	157	76	40	18	54,7	22	15	11	-	-	43,7
	EXFA210	115	94	190	157	76	40	18	60,1	22	15	24,6	-	-	62,7
	UCFA210	115	94	190	157	76	40	18	54,6	22	15	19	-	51,6	-
	UKFA211H	130	104	219	184	86	43	20	54	25	16	-	29	-	59
	USFA210	115	94	190	157	76	40	18	54,6	22	15	10,9	-	43,5	-
55	ESFA211	130	104	219	184	86	43	20	61,4	25	16	12	-	-	48,4
	EXFA211	130	104	219	184	86	43	20	68,6	25	16	27,7	-	-	71,3
	UCFA211	130	104	219	184	86	43	20	58,4	25	16	22,2	-	55,6	-
	UKFA212H	140	118	250	202	92	48	20	60	29	23	-	31	-	62
	USFA211	130	104	219	184	86	43	20	58,5	25	16	11,8	-	45,3	-
60	ESFA212	140	118	250	202	92	48	20	66,3	29	23	12	-	-	49,3
	EXFA212	140	118	250	202	92	48	20	75,8	29	23	30,9	-	-	77,7
	UCFA212	140	118	250	202	92	48	20	68,7	29	23	25,4	-	65,1	-
	USFA212	140	118	250	202	92	48	20	67,8	29	23	14,9	-	53,7	-

* Bearing units that are ordered with cover(s) include the housings with grooves.
If you want to install the protective covers later, housings with suffix N must be ordered (for example: P210N).

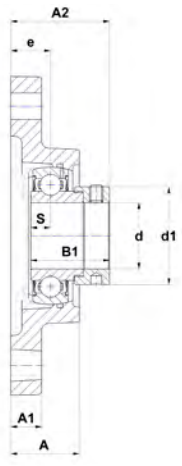

ESFA

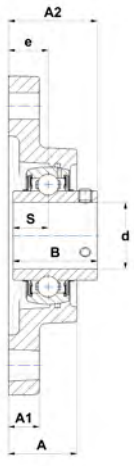

UCFA

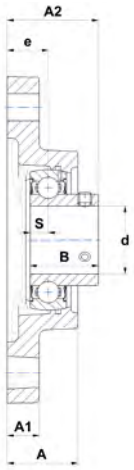

USFA

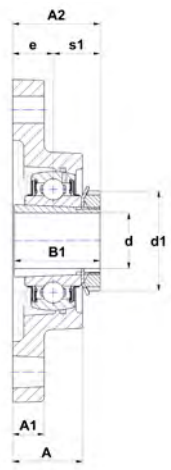

UKFA..H

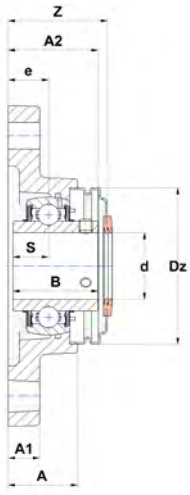

UCFA..CO

d1	G	Z	Dz	Housing	Bearing insert	Adapter sleeve	Open protective cap*	Closed protective cap*	Dynamic load rating C [kN]	Static load rating C0 [kN]	Weight [kg]	d
51,1	M6x1	58	80	FA207	ES207G2	-	SCOE207-35	SCCE207	25,7	15,2	1,3	**35**
51,1	M6x1	58	80	FA207	EX207G2	-	SCOE207-35	SCCE207	25,7	15,2	1,4	
-	M6x1	48,7	80	FA207	UC207G2	-	SCO207-35	SCC207	25,7	15,2	1,3	
58	M6x1	55,7	88	FA208	UK208G2H	H2308	SCO208-35	SCC208	29,6	18,2	1,7	
-	M6x1	48,7	80	FA207	US207G2	-	SCO207-35	SCC207	25,7	15,2	1,2	
58	M6x1	61,8	88	FA208	ES208G2	-	SCOE208-40	SCCE208	29,5	18	1,7	**40**
58	M6x1	61,8	88	FA208	EX208G2	-	SCOE208-40	SCCE208	32,6	19,8	1,8	
-	M6x1	55,7	88	FA208	UC208G2	-	SCO208-40	SCC208	29,6	18,2	1,6	
65	M6x1	57,7	95	FA209	UK209G2H	H2309	SCO209-40	SCC209	31,9	20,8	2	
-	M6x1	55,7	88	FA208	US208G2	-	SCO208-40	SCC208	29,6	18,2	1,6	
62	M6x1	64,8	95	FA209	ES209G2	-	SCOE209-45	SCCE209	31,9	20,8	1,9	**45**
62	M6x1	64,8	95	FA209	EX209G2	-	SCOE209-45	SCCE209	31,9	20,8	2,1	
-	M6x1	57,7	95	FA209	UC209G2	-	SCO209-45	SCC209	31,9	20,8	1,9	
70	M6x1	59,8	100	FA210	UK210G2H	H2310	SCO210-45	SCC210	35,1	23,2	2,4	
-	M6x1	55,7	95	FA209	US209G2	-	SCO209-45	SCC209	31,9	20,8	1,9	
67,2	M6x1	67,5	100	FA210	ES210G2	-	SCOE210-50	SCCE210	35,1	23,2	2,2	**50**
67,2	M6x1	67,5	100	FA210	EX210G2	-	SCOE210-50	SCCE210	35,1	23,2	2,4	
-	M6x1	59,8	100	FA210	UC210G2	-	SCO210-50	SCC210	35,1	23,2	2,2	
75	M6x1	64,4	110	FA211	UK211G2H	H2311	SCO211-50	SCC211	43,6	29,2	3,2	
-	M6x1	59,8	100	FA210	US210G2	-	SCO210-50	SCC210	35,1	23,2	2,2	
74,5	M6x1	77,8	110	FA211	ES211G2	-	SCOE211-55	SCCE211	43,6	29,2	2,9	**55**
74,5	M6x1	77,8	110	FA211	EX211G2	-	SCOE211-55	SCCE211	43,6	29,2	3,4	
-	M6x1	64,4	110	FA211	UC211G2	-	SCO211-55	SCC211	43,6	29,2	3,1	
80	M6x1	74,4	120	FA212	UK212G2H	H2312	SCO212-55	SCC212	52,5	32,8	4,2	
-	M6x1	64,4	110	FA211	US211G2	-	SCO211-55	SCC211	43,6	29,2	3,1	
82	M6x1	85	120	FA212	ES212G2	-	SCOE212-60	SCCE212	52,5	32,8	3,9	**60**
82	M6x1	85	120	FA212	EX212G2	-	SCOE212-60	SCCE212	52,5	36	4,6	
-	M6x1	74,4	120	FA212	UC212G2	-	SCO212-60	SCC212	52,5	32,8	4,2	
-	M6x1	74,4	120	FA212	US212G2	-	SCO212-60	SCC212	52,5	36	4	

Cast iron housings with chrome steel bearing inserts

Flanged units

Four-bolt flange with centering rim,
square design, heavy duty

FS3



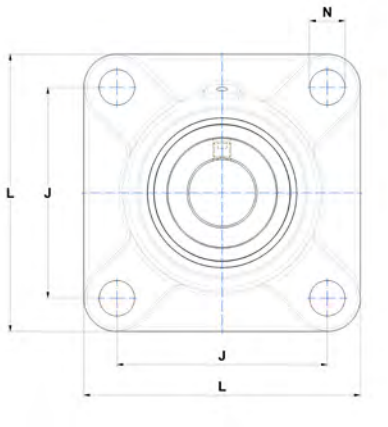

Main dimensions [mm]

d	Unit	L	J	A	A1	A2	A4	H3 h8	e	N	S	s1	B
20	UKFS305H	110	80	29	13	30,5	22	80	9	16	-	21,5	-
25	EXFS305	110	80	29	13	39,1	22	80	9	16	16,7	-	-
	UCFS305	110	80	29	13	32	22	80	9	16	15	-	38
	UKFS306H	125	95	32	15	33	24	90	10	16	-	23	-
30	EXFS306	125	95	32	15	42,5	24	90	10	16	17,5	-	-
	UCFS306	125	95	32	15	36	24	90	10	16	17	-	43
	UKFS307H	135	100	36	16	36,5	27	100	11	19	-	25,5	-
35	EXFS307	135	100	36	16	44,3	27	100	11	19	18,3	-	-
	UCFS307	135	100	36	16	40	27	100	11	19	19	-	48
	UKFS308H	150	112	40	17	40,5	30	115	13	19	-	27,5	-
40	EXFS308	150	112	40	17	50,3	30	115	13	19	19,8	-	-
	UCFS308	150	112	40	17	46	30	115	13	19	19	-	52
	UKFS309H	160	125	44	18	44	33	125	14	19	-	30	-
45	EXFS309	160	125	44	18	52,9	33	125	14	19	19,8	-	-
	UCFS309	160	125	44	18	49	33	125	14	19	22	-	57
	UKFS310H	175	132	48	19	71	36	140	16	23	-	-	-
50	EXFS310	175	132	48	19	58	36	140	16	23	24,6	-	-
	UCFS310	175	132	48	19	55	36	140	16	23	22	-	61
	UKFS311H	185	140	52	20	76	39	150	17	23	-	-	-
55	EXFS311	185	140	52	20	62,2	39	150	17	23	27,8	-	-
	UCFS311	185	140	52	20	58	39	150	17	23	25	-	66
	UKFS312H	195	150	56	22	55,5	42	160	19	23	-	36,5	-
60	EXFS312	195	150	56	22	67,5	42	160	19	23	31	-	-
	UCFS312	195	150	56	22	64	42	160	19	23	26	-	71
	UKFS313H	208	166	58	22	53,5	40	175	15	23	-	38,5	-
65	EXFS313	208	166	58	22	68,2	40	175	15	23	32,5	-	-
	UCFS313	208	166	58	22	60	40	175	15	23	30	-	75
	UKFS315H	236	184	66	25	63,5	48	200	21	25	-	42,5	-
70	EXFS314	226	178	61	25	76	43	185	18	25	34,2	-	-
	UCFS314	226	178	61	25	63	43	185	18	25	33	-	78
	UKFS316H	250	196	68	27	62,5	48	210	18	31	-	44,5	-
75	EXFS315	236	184	66	25	83,7	48	200	21	25	37,3	-	-
	UCFS315	236	184	66	25	71	48	200	21	25	32	-	82
	UKFS317H	260	204	74	27	72	54	220	24	31	-	48	-

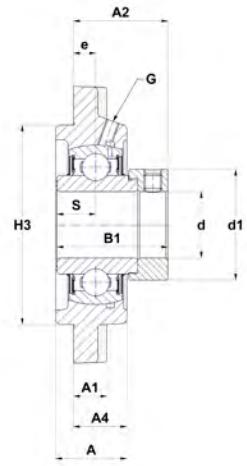

EXFS

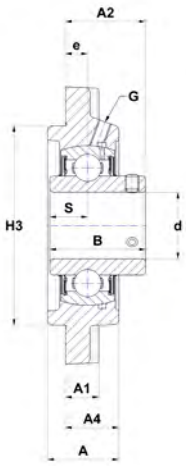

UCFS

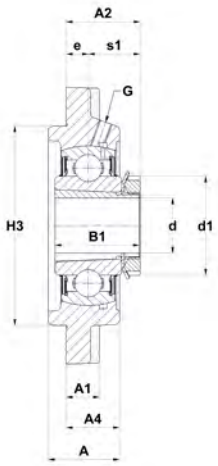

UKFS..H

	B1	d1	G	Housing	Bearing insert	Adapter sleeve	Dynamic load rating C [kN]	Static load rating C0 [kN]	Weight [kg]	d
	35	38	M6x1	FS305	UK305G2H	H2305	22,4	11,5	1,4	**20**
	46,8	42,8	M6x1	FS305	EX305G2	-	22,4	11,5	1,3	**25**
	-	-	M6x1	FS305	UC305G2	-	22,4	11,5	1,3	
	38	45	M6x1	FS306	UK306G2H	H2306	27	15,2	1,9	
	50	50	M6x1	FS306	EX306G2	-	27	15,2	2	**30**
	-	-	M6x1	FS306	UC306G2	-	27	15,2	1,9	
	43	52	M6x1	FS307	UK307G2H	H2307	33,5	19,2	2,5	
	51,6	55	M6x1	FS307	EX307G2	-	33,5	19,2	2,4	**35**
	-	-	M6x1	FS307	UC307G2	-	33,5	19,2	2,3	
	46	58	M6x1	FS308	UK308G2H	H2308	40,6	24	3,1	
	57,1	63,5	M6x1	FS308	EX308G2	-	40,6	24	3,2	**40**
	-	-	M6x1	FS308	UC308G2	-	40,6	24	3,1	
	50	65	M6x1	FS309	UK309G2H	H2309	53	31,8	4,1	
	58,7	70	M6x1	FS309	EX309G2	-	53	31,8	4,1	**45**
	-	-	M6x1	FS309	UC309G2	-	53	31,8	3,9	
	55	70	M6x1	FS310	UK310G2H	H2310	61,8	37,8	4,9	
	66,6	76,2	M6x1	FS310	EX310G2	-	62	37,8	5,1	**50**
	-	-	M6x1	FS310	UC310G2	-	62	37,8	4,9	
	59	75	M6x1	FS311	UK311G2H	H2311	71,6	44,8	6	
	73	83	M6x1	FS311	EX311G2	-	71,5	44,8	6,1	**55**
	-	-	M6x1	FS311	UC311G2	-	71,6	44,8	5,7	
	62	80	M6x1	FS312	UK312G2H	H2312	81,6	51,8	7,4	
	79,4	89	M6x1	FS312	EX312G2	-	81,6	51,8	7,8	**60**
	-	-	M6x1	FS312	UC312G2	-	81,7	51,8	7,5	
	65	85	M6x1	FS313	UK313G2H	H2313	93,9	60,5	8,9	
	85,7	97	M6x1	FS313	EX313G2	-	93,9	60,5	9,3	**65**
	-	-	M6x1	FS313	UC313G2	-	93,9	60,5	8,9	
	73	98	M10x1	FS315	UK315G2H	H2315	113,4	76,8	13,1	
	92,1	102	M10x1	FS314	EX314G2	-	104,3	68	11,5	**70**
	-	-	M10x1	FS314	UC314G2	-	104,1	68	11	
	78	105	M10x1	FS316	UK316G2H	H2316	122,9	86,5	15,1	
	100	113	M10x1	FS315	EX315G2	-	113,4	76,8	13,4	**75**
	-	-	M10x1	FS315	UC315G2	-	113,4	76,8	12,4	
	82	110	M10x1	FS317	UK317G2H	H2317	132,6	96,5	17,4	

Cast iron housings with chrome steel bearing inserts

Flanged units

Four-bolt flange with centering rim,
square design, heavy duty

FS3



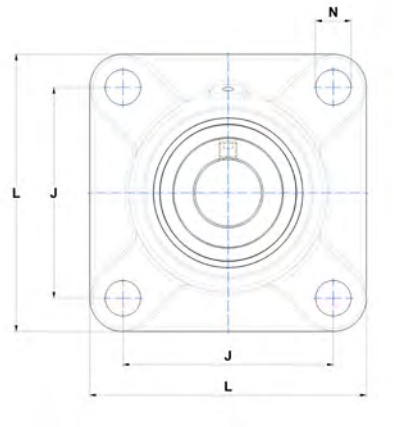

Main dimensions [mm]

d	Unit	L	J	A	A1	A2	A4	H3 h8	e	N	S	s1	B
80	EXFS316	250	196	68	27	83,9	48	210	18	31	40,5	-	-
	UCFS316	250	196	68	27	70	48	210	18	31	34	-	86
	UKFS318H	280	216	76	30	72	56	240	24	35	-	48	-
85	EXFS317	260	204	74	27	91,5	54	220	24	31	42	-	-
	UCFS317	260	204	74	27	80	54	220	24	31	40	-	96
	UKFS319H	290	228	94	30	91	74	250	39	35	-	52	-
90	EXFS318	280	216	76	30	96,3	56	240	24	35	43,6	-	-
	UCFS318	280	216	76	30	80	56	240	24	35	40	-	96
	UKFS320H	310	242	94	32	93	74	260	39	38	-	54	-
95	EXFS319	290	228	94	30	114,5	74	250	39	35	46,8	-	-
	UCFS319	290	228	94	30	101	74	250	39	35	41	-	103
100	EXFS320	310	242	94	32	117,6	74	260	39	38	50	-	-
	UCFS320	310	242	94	32	105	74	260	39	38	42	-	108
	UKFS322H	340	266	96	35	96	71	300	35	41	-	61	-
105	UCFS321	310	242	94	32	107	74	260	39	38	44	-	112
110	UCFS322	340	266	96	35	106	71	300	35	41	46	-	117
	UKFS324H	370	290	110	40	100,5	80	330	35	41	-	65,5	-
115	UKFS326H	410	320	115	45	103	85	360	35	41	-	68	-
120	UCFS324	370	290	110	40	110	80	330	35	41	51	-	126
125	UKFS328H	450	350	125	55	118	95	400	45	41	-	73	-
130	UCFS326	410	320	115	45	116	85	360	35	41	54	-	135
140	UCFS328	450	350	125	55	131	95	400	45	41	59	-	145

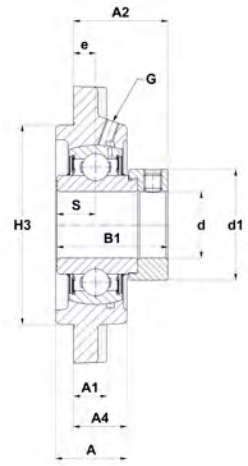

EXFS

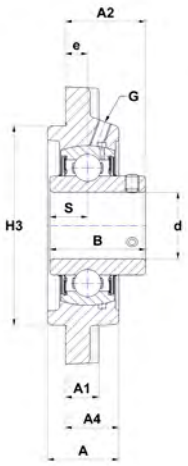

UCFS

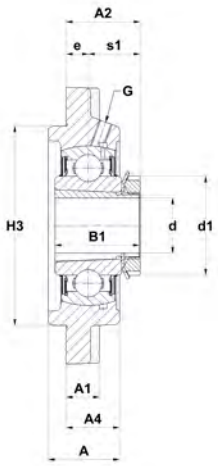

UKFS..H

	B1	d1	G	Housing	Bearing insert	Adapter sleeve	Dynamic load rating C [kN]	Static load rating C0 [kN]	Weight [kg]	d
	106,4	119	M10x1	FS316	EX316G2	-	122,9	86,5	16	**80**
	-	-	M10x1	FS316	UC316G2	-	122,9	86,5	14,9	
	86	120	M10x1	FS318	UK318G2H	H2318	143	108	21,3	
	109,5	127	M10x1	FS317	EX317G2	-	132,6	96,5	18,5	**85**
	-	-	M10x1	FS317	UC317G2	-	132,6	96,5	17,3	
	90	125	M10x1	FS319	UK319G2H	H2319	156	122	25,2	
	115,9	133	M10x1	FS318	EX318G2	-	143	108	22,5	**90**
	-	-	M10x1	FS318	UC318G2	-	143	108	21,3	
	97	130	M10x1	FS320	UK320G2H	H2320	171,6	140	29,2	
	122,3	140	M10x1	FS319	EX319G2	-	156	122	26,4	**95**
	-	-	M10x1	FS319	UC319G2	-	156	122	24,9	
	128,6	146	M10x1	FS320	EX320G2	-	171,6	140	31,2	**100**
	-	-	M10x1	FS320	UC320G2	-	171,6	140	29,4	
	105	145	M10x1	FS322	UK322G2H	H2322	205	178	41,6	
	-	-	M10x1	FS321	UC321G2	-	182	155	29,8	**105**
	-	-	M10x1	FS322	UC322G2	-	205	178	38,3	**110**
	112	155	M10x1	FS324	UK324G2H	H2324	228	208	54,4	
	121	165	M10x1	FS326	UK326G2H	H2326	252	242	72,8	**115**
	-	-	M10x1	FS324	UC324G2	-	207	227,5	51,7	**120**
	131	180	M10x1	FS328	UK328G2H	H2328	275	272	98,7	**125**
	-	-	M10x1	FS326	UC326G2	-	252	242	67,9	**130**
	-	-	M10x1	FS328	UC328G2	-	275	272	92,7	**140**

Cast iron housings with chrome steel bearing inserts

Tensioner- / hang up- / cartridge units

Take-up unit

T2



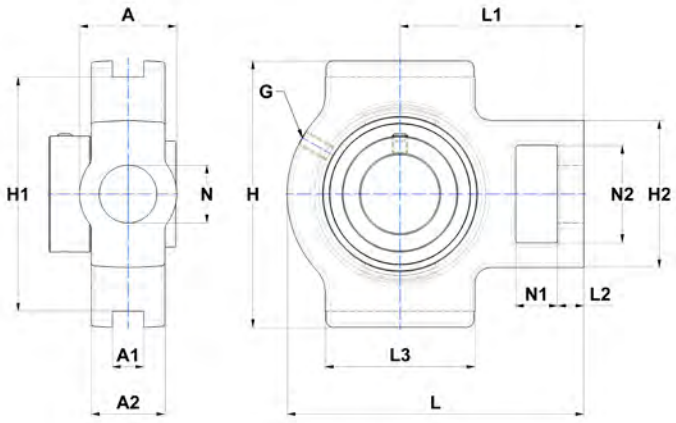

Main dimensions [mm]

d	Unit	L	L1	L2	L3	A	A1	A2	H	H1	H2	N	N1	N2	S	s1	B	B1
12	EXT201	94	61	10	51	32	12	21	89	76	51	19	16	32	17	-	-	43,5
	UCT201	94	61	10	51	32	12	21	89	76	51	19	16	32	12,7	-	31	-
15	EXT202	94	61	10	51	32	12	21	89	76	51	19	16	32	17	-	-	43,5
	UCT202	94	61	10	51	32	12	21	89	76	51	19	16	32	12,7	-	31	-
17	EXT203	94	61	10	51	32	12	21	89	76	51	19	16	32	17	-	-	43,5
	UCT203	94	61	10	51	32	12	21	89	76	51	19	16	32	12,7	-	31	-
20	EST204	94	61	10	51	32	12	21	89	76	51	19	16	32	7,5	-	-	30,9
	EXT204	94	61	10	51	32	12	21	89	76	51	19	16	32	17	-	-	43,5
	UCT204	94	61	10	51	32	12	21	89	76	51	19	16	32	12,7	-	31	-
	UKT205H	97	62	10	51	32	12	24	89	76	51	19	16	32	-	18,5	-	35
	UST204	94	61	10	51	32	12	21	89	76	51	19	16	32	7	-	25	-
25	EST205	97	62	10	51	32	12	24	89	76	51	19	16	32	7,5	-	-	30,9
	EXT205	97	62	10	51	32	12	24	89	76	51	19	16	32	17,4	-	-	44,3
	UCT205	97	62	10	51	32	12	24	89	76	51	19	16	32	14,3	-	34	-
	UKT206H	113	70	10	57	37	12	28	102	89	56	22	16	37	-	20,5	-	38
	UST205	97	62	10	51	32	12	24	89	76	51	19	16	32	7,5	-	27	-
30	EST206	113	70	10	57	37	12	28	102	89	56	22	16	37	9	-	-	35,7
	EXT206	113	70	10	57	37	12	28	102	89	56	22	16	37	18,2	-	-	48,3
	UCT206	113	70	10	57	37	12	28	102	89	56	22	16	37	15,9	-	38,1	-
	UKT207H	129	78	13	64	37	12	30	102	89	64	22	16	37	-	22,5	-	43
	UST206	113	70	10	57	37	12	28	102	89	56	22	16	37	8	-	30	-
35	EST207	129	78	13	64	37	12	30	102	89	64	22	16	37	9,5	-	-	38,9
	EXT207	129	78	13	64	37	12	30	102	89	64	22	16	37	18,8	-	-	51,1
	UCT207	129	78	13	64	37	12	30	102	89	64	22	16	37	17,5	-	42,9	-
	UKT208H	144	88	16	83	49	16	33	114	102	83	29	19	49	-	24,5	-	46
	UST207	129	78	13	64	37	12	30	102	89	64	22	16	37	8,5	-	32	-
40	EST208	144	88	16	83	49	16	33	114	102	83	29	19	49	11	-	-	43,7
	EXT208	144	88	16	83	49	16	33	114	102	83	29	19	49	21,4	-	-	56,3
	UCT208	144	88	16	83	49	16	33	114	102	83	29	19	49	19	-	49,2	-
	UKT209H	144	87	16	83	49	16	35	117	102	83	29	19	49	-	26	-	50
	UST208	144	88	16	83	49	16	33	114	102	83	29	19	49	9	-	34	-

* Bearing units that are ordered with cover(s) include the housings with grooves.
If you want to install the protective covers later, housings with suffix N must be ordered (for example: P210N).

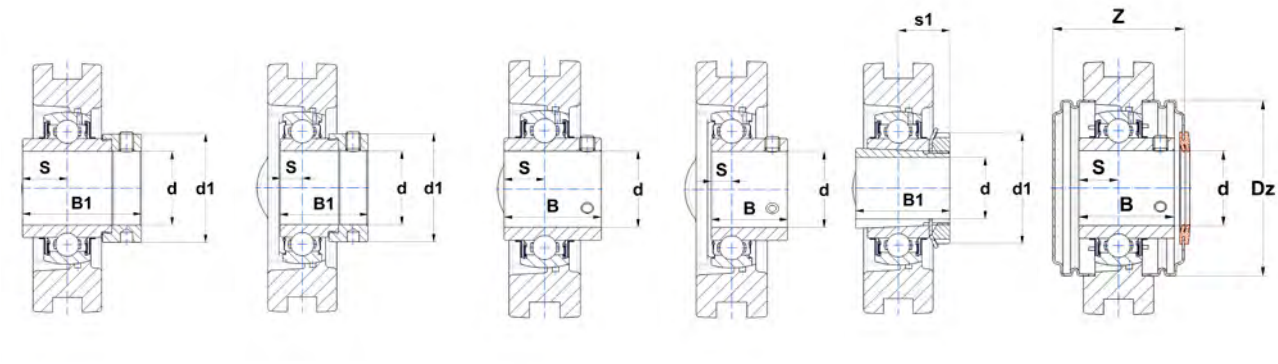

EXT EST UCT UST UKT..H UCT..CC

	d1	G	Z	Dz	Housing	Bearing insert	Adapter sleeve	Open protective cap*	Closed protective cap*	Dynamic load rating C [kN]	Static load rating C0 [kN]	Weight [kg]	d
	32,4	M6x1	62,7	54	T204	EX201G2	-	SCOE204-12	SCCE204	12,8	6,7	0,9	**12**
	-	M6x1	44,3	54	T204	UC201G2	-	SCO204-12	SCC204	12,8	6,7	0,8	
	32,4	M6x1	62,7	54	T204	EX202G2	-	SCOE204-15	SCCE204	12,8	6,7	0,9	**15**
	-	M6x1	44,3	54	T204	UC202G2	-	SCO204-15	SCC204	12,8	6,7	0,8	
	32,4	M6x1	62,7	54	T204	EX203G2	-	SCOE204-17	SCCE204	12,8	6,7	0,9	**17**
	-	M6x1	44,3	54	T204	UC203G2	-	SCO204-17	SCC204	12,8	6,7	0,8	
	32,4	M6x1	62,7	54	T204	ES204G2	-	SCOE204-20	SCCE204	12,8	6,7	0,8	**20**
	32,4	M6x1	62,7	54	T204	EX204G2	-	SCOE204-20	SCCE204	12,8	6,7	0,8	
	-	M6x1	44,3	54	T204	UC204G2	-	SCO204-20	SCC204	12,8	6,7	0,8	
	38	M6x1	47,5	60	T205	UK205G2H	H2305	SCO205-20	SCC205	14	7,9	0,8	
	-	M6x1	44,3	54	T204	US204G2	-	SCO204-20	SCC204	12,8	6,7	0,7	
	37,4	M6x1	64,7	60	T205	ES205G2	-	SCOE205-25	SCCE205	14	7,9	0,8	**25**
	37,4	M6x1	64,7	60	T205	EX205G2	-	SCOE205-25	SCCE205	14	7,9	0,9	
	-	M6x1	47,5	60	T205	UC205G2	-	SCO205-25	SCC205	14	7,9	0,8	
	45	M8x1	52,5	70	T206	UK206G2H	H2306	SCO206-25	SCC206	19,5	11,2	1,3	
	-	M6x1	47,5	60	T205	US205G2	-	SCO205-25	SCC205	14	7,9	0,8	
	44,5	M8x1	70,7	70	T206	ES206G2	-	SCOE206-30	SCCE206	19,5	11,2	1,2	**30**
	44,5	M8x1	70,7	70	T206	EX206G2	-	SCOE206-30	SCCE206	19,5	11,2	1,3	
	-	M6x1	52,5	70	T206	UC206G2	-	SCO206-30	SCC206	19,5	11,2	1,2	
	52	M8x1	59,1	80	T207	UK207G2H	H2307	SCO207-30	SCC207	25,7	15,2	1,6	
	-	M6x1	52,5	70	T206	US206G2	-	SCO206-30	SCC206	19,5	11,2	1,2	
	51,1	M8x1	77,7	80	T207	ES207G2	-	SCOE207-35	SCCE207	25,7	15,2	1,6	**35**
	51,1	M8x1	77,7	80	T207	EX207G2	-	SCOE207-35	SCCE207	25,7	15,2	1,7	
	-	M8x1	59,1	80	T207	UC207G2	-	SCO207-30	SCC207	25,7	15,2	1,6	
	58	M8x1	68,6	88	T208	UK208G2H	H2308	SCO208-35	SCC208	29,6	18,2	2,4	
	-	M6x1	59,1	80	T207	US207G2	-	SCO207-30	SCC207	25,7	15,2	1,5	
	58	M8x1	80,8	88	T208	ES208G2	-	SCOE208-40	SCCE208	29,5	18	2,4	**40**
	58	M8x1	80,8	88	T208	EX208G2	-	SCOE208-40	SCCE208	32,6	19,8	2,5	
	-	M8x1	68,6	88	T208	UC208G2	-	SCO208-40	SCC208	29,6	18,2	2,3	
	65	M8x1	70,2	95	T209	UK209G2H	H2309	SCO209-40	SCC209	31,9	20,8	2,5	
	-	M8x1	68,6	88	T208	US208G2	-	SCO208-40	SCC208	29,6	18,2	2,3	

Cast iron housings with chrome steel bearing inserts

Tensioner- / hang up- / cartridge units

Take-up unit

T2



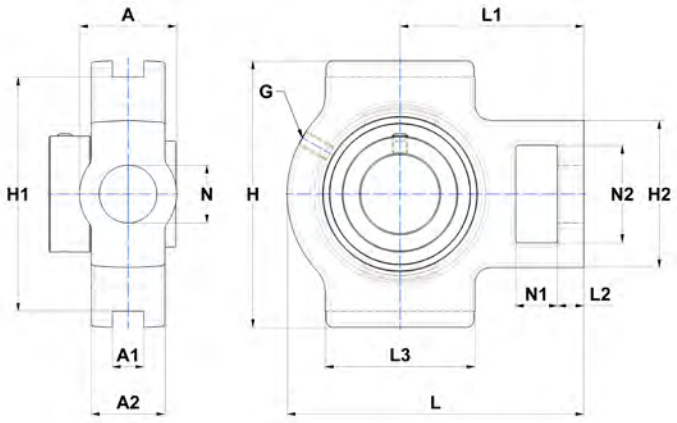

Main dimensions [mm]

d	Unit	L	L1	L2	L3	A	A1	A2	H	H1	H2	N	N1	N2	S	s1	B	B1
45	EST209	144	87	16	83	49	16	35	117	102	83	29	19	49	11	-	-	43,7
	EXT209	144	87	16	83	49	16	35	117	102	83	29	19	49	21,4	-	-	56,3
	UCT209	144	87	16	83	49	16	35	117	102	83	29	19	49	19	-	49,2	-
	UKT210H	149	90	16	86	49	16	37	117	102	83	29	19	49	-	27,5	-	55
	UST209	144	87	16	83	49	16	35	117	102	83	29	19	49	10,2	-	41,2	-
50	EST210	149	90	16	86	49	16	37	117	102	83	29	19	49	11	-	-	43,7
	EXT210	149	90	16	86	49	16	37	117	102	83	29	19	49	24,6	-	-	62,7
	UCT210	149	90	16	86	49	16	37	117	102	83	29	19	49	19	-	51,6	-
	UKT211H	171	106	19	95	64	22	38	146	130	102	35	25	64	-	29	-	59
	UST210	149	90	16	86	49	16	37	117	102	83	29	19	49	10,9	-	43,5	-
55	EST211	171	106	19	95	64	22	38	146	130	102	35	25	64	12	-	-	48,4
	EXT211	171	106	19	95	64	22	38	146	130	102	35	25	64	27,7	-	-	71,3
	UCT211	171	106	19	95	64	22	38	146	130	102	35	25	64	22,2	-	55,6	-
	UKT212H	194	119	19	102	64	22	42	146	130	102	35	32	64	-	31	-	62
	UST211	171	106	19	95	64	22	38	146	130	102	35	25	64	11,8	-	45,3	-
60	EST212	194	119	19	102	64	22	42	146	130	102	35	32	64	12	-	-	49,3
	EXT212	194	119	19	102	64	22	42	146	130	102	35	32	64	30,9	-	-	77,7
	UCT212	194	119	19	102	64	22	42	146	130	102	35	32	64	25,4	-	65,1	-
	UKT213H	224	137	21	121	70	26	44	167	151	111	41	32	70	-	32	-	65
	UST212	194	119	19	102	64	22	42	146	130	102	35	32	64	14,9	-	53,7	-
65	EXT213	224	137	21	121	70	26	44	167	151	111	41	32	70	34,1	-	-	85,7
	UCT213	224	137	21	121	70	26	44	167	151	111	41	32	70	25,4	-	65,1	-
	UKT215H	232	140	21	121	70	26	48	167	151	111	41	32	70	-	35,5	-	73
70	EXT214	224	137	21	121	70	26	46	167	151	111	41	32	70	34,1	-	-	85,7
	UCT214	224	137	21	121	70	26	46	167	151	111	41	32	70	30,2	-	74,6	-
	UKT216H	235	140	21	121	70	26	51	184	165	111	41	32	70	-	39	-	78
75	EXT215	232	140	21	121	70	26	48	167	151	111	41	32	70	37,3	-	-	92,1
	UCT215	232	140	21	121	70	26	48	167	151	111	41	32	70	33,3	-	77,8	-
	UKT217H	260	162	29	157	73	30	54	198	173	124	48	38	73	-	40	-	82
80	EXT216	235	140	21	121	70	26	51	184	165	111	41	32	70	37,3	-	-	95,2
	UCT216	235	140	21	121	70	26	51	184	165	111	41	32	70	33,3	-	82,6	-
85	EXT217	260	162	29	157	73	30	54	198	173	124	48	38	73	23,4	-	-	73,2
	UCT217	260	162	29	157	73	30	54	198	173	124	48	38	73	34,1	-	85,7	-

* Bearing units that are ordered with cover(s) include the housings with grooves.
If you want to install the protective covers later, housings with suffix N must be ordered (for example: P210N).

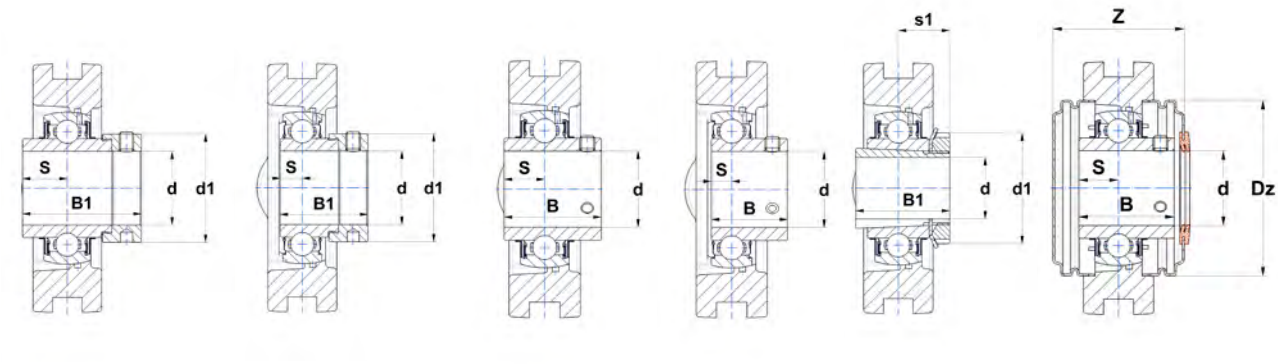

EXT EST UCT UST UKT..H UCT..CC

	d1	G	Z	Dz	Housing	Bearing insert	Adapter sleeve	Open protective cap*	Closed protective cap*	Dynamic load rating C [kN]	Static load rating C0 [kN]	Weight [kg]	d
	62	M8x1	84,4	95	T209	ES209G2	-	SCOE209-45	SCCE209	31,9	20,8	2,4	**45**
	62	M8x1	84,4	95	T209	EX209G2	-	SCOE209-45	SCCE209	31,9	20,8	2,6	
	-	M8x1	70,2	95	T209	UC209G2	-	SCO209-45	SCC209	31,9	20,8	2,4	
	70	M8x1	74,6	100	T210	UK210G2H	H2310	SCO210-45	SCC210	35,1	23,2	2,7	
	-	M8x1	70,2	95	T209	US209G2	-	SCO209-45	SCC209	31,9	20,8	2,4	
	67,2	M8x1	90	100	T210	ES210G2	-	SCOE210-50	SCCE210	35,1	23,2	2,5	**50**
	67,2	M8x1	90	100	T210	EX210G2	-	SCOE210-50	SCCE210	35,1	23,2	2,7	
	-	M8x1	74,6	100	T210	UC210G2	-	SCO210-50	SCC210	35,1	23,2	2,5	
	75	M10x1,25	76,8	110	T211	UK211G2H	H2311	SCO211-50	SCC211	43,6	29,2	4	
	-	M8x1	74,6	100	T210	US210G2	-	SCO210-50	SCC210	35,1	23,2	2,5	
	74,5	M10x1,25	103,6	110	T211	ES211G2	-	SCOE211-55	SCCE211	43,6	29,2	3,7	**55**
	74,5	M10x1,25	103,6	110	T211	EX211G2	-	SCOE211-55	SCCE211	43,6	29,2	4,2	
	-	M10x1,25	76,8	110	T211	UC211G2	-	SCO211-55	SCC211	43,6	29,2	3,9	
	80	M10x1,25	90	120	T212	UK212G2H	H2312	SCO212-55	SCC212	52,5	32,8	4,7	
	-	M10x1,25	76,8	110	T211	US211G2	-	SCO211-55	SCC211	43,6	29,2	3,9	
	82	M10x1,25	111,2	120	T212	ES212G2	-	SCOE212-60	SCCE212	52,5	32,8	4,4	**60**
	82	M10x1,25	111,2	120	T212	EX212G2	-	SCOE212-60	SCCE212	52,5	36	5,1	
	-	M10x1,25	90	120	T212	UC212G2	-	SCO212-60	SCC212	52,5	32,8	4,7	
	85	M10x1,25	90,6	132	T213	UK213G2H	H2313	SCO213-60	SCC213	57,2	40	6,8	
	-	M10x1,25	90	120	T212	US212G2	-	SCO212-60	SCC212	52,5	36	4,5	
	86	M10x1,25	119,8	132	T213	EX213G2	-	SCOE213-65	SCCE213	57,2	40	7,3	**65**
	-	M12x1,25	90,6	132	T213	UC213G2	-	SCO213-65	SCC213	57,2	40	6,8	
	98	M10x1,25	-	-	T215	UK215G2H	H2315	-	-	66	49,5	7,7	
	96,8	M10x1,25	-	-	T214	EX214G2	-	-	-	62	45	7,4	**70**
	-	M12x1,25	-	-	T214	UC214G2	-	-	-	62	45	6,9	
	105	M12x1,25	-	-	T216	UK216G2H	H2316	-	-	72,5	54,2	8,6	
	102	M10x1,25	-	-	T215	EX215G2	-	-	-	66	49,5	7,8	**75**
	-	M10x1,25	-	-	T215	UC215G2	-	-	-	66	49,5	7,2	
	110	M12x1,25	-	-	T217	UK217G2H	H2317	-	-	83,2	63,8	11,3	
	110	M12x1,25	-	-	T216	EX216G2	-	-	-	72,5	54,2	8,5	**80**
	-	M12x1,25	-	-	T216	UC216G2	-	-	-	72,5	54,2	8,2	
	119	M12x1,25	-	-	T217	EX217G2	-	-	-	83,2	63,8	11,1	**85**
	-	M12x1,25	-	-	T217	UC217G2	-	-	-	83,2	63,8	10,8	

Cast iron housings with chrome steel bearing inserts

Tensioner- / hang up- / cartridge units

Take-up unit, heavy duty

T3



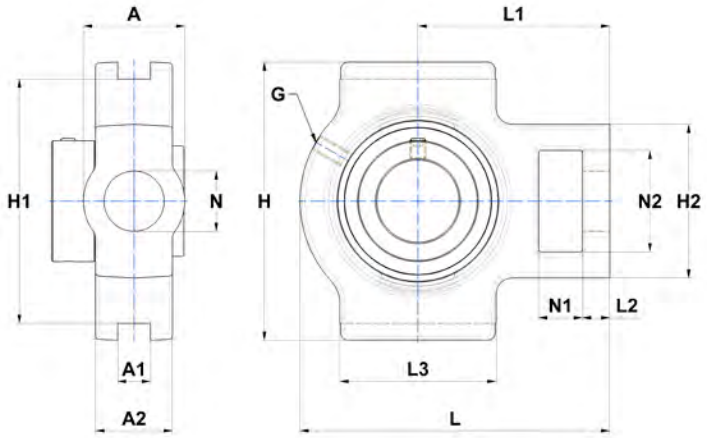

Main dimensions [mm]

d	Unit	L	L1	L2	L3	A	A1	A2	H	H1	H2	N	N1	N2
20	UKT305H	122	76	14	65	36	12	26	89	80	62	26	16	36
25	EXT305	122	76	14	65	36	12	26	89	80	62	26	16	36
	UCT305	122	76	14	65	36	12	26	89	80	62	26	16	36
	UKT306H	137	85	16	74	41	16	28	100	90	70	28	18	41
30	EXT306	137	85	16	74	41	16	28	100	90	70	28	18	41
	UCT306	137	85	16	74	41	16	28	100	90	70	28	18	41
	UKT307H	150	94	17	80	45	16	32	111	100	75	30	20	45
35	EXT307	150	94	17	80	45	16	32	111	100	75	30	20	45
	UCT307	150	94	17	80	45	16	32	111	100	75	30	20	45
	UKT308H	162	100	19	89	50	18	34	124	112	83	32	22	50
40	EXT308	162	100	19	89	50	18	34	124	112	83	32	22	50
	UCT308	162	100	19	89	50	18	34	124	112	83	32	22	50
	UKT309H	178	110	20	97	55	18	38	138	125	90	34	24	55
45	EXT309	178	110	20	97	55	18	38	138	125	90	34	24	55
	UCT309	178	110	20	97	55	18	38	138	125	90	34	24	55
	UKT310H	192	118	22	106	61	20	40	151	140	98	37	27	61
50	EXT310	192	118	22	106	61	20	40	151	140	98	37	27	61
	UCT310	192	118	22	106	61	20	40	151	140	98	37	27	61
	UKT311H	207	127	23	115	66	22	44	163	150	105	39	29	66
55	EXT311	207	127	23	115	66	22	44	163	150	105	39	29	66
	UCT311	207	127	23	115	66	22	44	163	150	105	39	29	66
	UKT312H	220	135	25	123	71	22	46	178	160	113	41	31	71
60	EXT312	220	135	25	123	71	22	46	178	160	113	41	31	71
	UCT312	220	135	25	123	71	22	46	178	160	113	41	31	71
	UKT313H	238	146	27	134	80	26	50	190	170	116	43	32	70
65	EXT313	238	146	27	134	80	26	50	190	170	116	43	32	70
	UCT313	238	146	27	134	80	26	50	190	170	116	43	32	70
	UKT315H	262	160	27	150	90	26	55	216	192	132	46	36	85
70	EXT314	252	155	27	140	90	26	52	202	180	130	46	36	85
	UCT314	252	155	27	140	90	26	52	202	180	130	46	36	85
	UKT316H	282	174	30	160	102	30	60	230	204	150	53	42	98

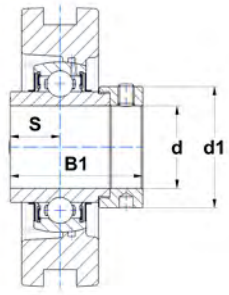

EXT

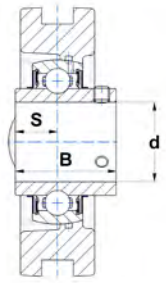

UCT

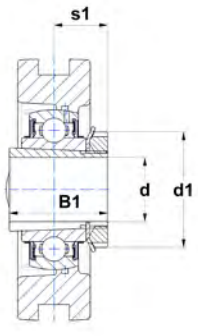

UKT..H

S	s1	B	B1	d1	G	Housing	Bearing insert	Adapter sleeve	Dynamic load rating C [kN]	Static load rating C0 [kN]	Weight [kg]	d
-	21,5	-	35	38	M6x1	T305	UK305G2H	H2305	22,4	11,5	1,3	**20**
16,7	-	-	46,8	42,8	M6x1	T305	EX305G2	-	22,4	11,5	1,3	**25**
15	-	38	-	-	M6x1	T305	UC305G2	-	22,4	11,5	1,3	
-	23	-	38	45	M6x1	T306	UK306G2H	H2306	27	15,2	1,8	
17,5	-	-	50	50	M6x1	T306	EX306G2	-	27	15,2	1,9	**30**
17	-	43	-	-	M6x1	T306	UC306G2	-	27	15,2	1,8	
-	25,5	-	43	52	M6x1	T307	UK307G2H	H2307	33,5	19,2	2,5	
18,3	-	-	51,6	55	M6x1	T307	EX307G2	-	33,5	19,2	2,4	**35**
19	-	48	-	-	M6x1	T307	UC307G2	-	33,5	19,2	2,3	
-	27,5	-	46	58	M6x1	T308	UK308G2H	H2308	40,6	24	3	
19,8	-	-	57,1	63,5	M6x1	T308	EX308G2	-	40,6	24	3,1	**40**
19	-	52	-	-	M6x1	T308	UC308G2	-	40,6	24	3	
-	30	-	50	65	M6x1	T309	UK309G2H	H2309	53	31,8	4,2	
19,8	-	-	58,7	70	M6x1	T309	EX309G2	-	53	31,8	4,2	**45**
22	-	57	-	-	M6x1	T309	UC309G2	-	53	31,8	4	
-	32	-	55	70	M6x1	T310	UK310G2H	H2310	62	37,8	5,1	
24,6	-	-	66,6	76,2	M6x1	T310	EX310G2	-	62	37,8	5,3	**50**
22	-	61	-	-	M6x1	T310	UC310G2	-	62	37,8	5,1	
-	34	-	59	75	M6x1	T311	UK311G2H	H2311	71,5	44,8	6,4	
27,8	-	-	73	83	M6x1	T311	EX311G2	-	71,5	44,8	6,5	**55**
25	-	66	-	-	M6x1	T311	UC311G2	-	71,5	44,8	6,1	
-	36,5	-	62	80	M6x1	T312	UK312G2H	H2312	81,6	51,8	7,5	
31	-	-	79,4	89	M6x1	T312	EX312G2	-	81,6	51,8	7,9	**60**
26	-	71	-	-	M6x1	T312	UC312G2	-	81,6	51,8	7,6	
-	38,5	-	65	85	M6x1	T313	UK313G2H	H2313	93,9	60,5	9,5	
32,5	-	-	85,7	97	M6x1	T313	EX313G2	-	93,9	60,5	9,9	**65**
30	-	75	-	-	M6x1	T313	UC313G2	-	93,9	60,5	9,5	
-	42,5	-	73	98	M10x1	T315	UK315G2H	H2315	113,4	76,8	13,2	
34,2	-	-	92,1	102	M10x1	T314	EX314G2	-	104,3	68	11,7	**70**
33	-	78	-	-	M10x1	T314	UC314G2	-	104,3	68	11,2	
-	44,5	-	78	105	M10x1	T316	UK316G2H	H2316	122,9	86,5	16	

Cast iron housings with chrome steel bearing inserts

Tensioner- / hang up- / cartridge units

Take-up unit, heavy duty

T3



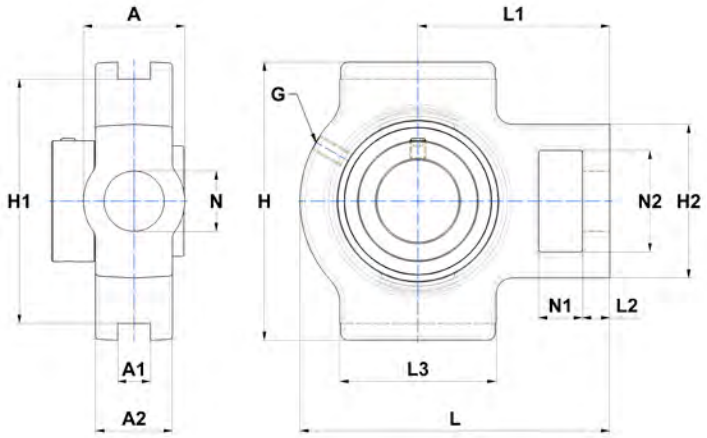

Main dimensions [mm]

d	Unit	L	L1	L2	L3	A	A1	A2	H	H1	H2	N	N1	N2
75	EXT315	262	160	27	150	90	26	55	216	192	132	46	36	85
	UCT315	262	160	27	150	90	26	55	216	192	132	46	36	85
	UKT317H	298	183	32	170	102	32	64	240	214	152	53	42	98
80	EXT316	282	174	30	160	102	30	60	230	204	150	53	42	98
	UCT316	282	174	30	160	102	30	60	230	204	150	53	42	98
	UKT318H	312	192	32	175	110	32	66	255	228	160	57	46	106
85	EXT317	298	183	32	170	102	32	64	240	214	152	53	42	98
	UCT317	298	183	32	170	102	32	64	240	214	152	53	42	98
	UKT319H	322	197	33	180	110	35	72	270	240	165	57	46	106
90	EXT318	312	192	32	175	110	32	66	255	228	160	57	46	106
	UCT318	312	192	32	175	110	32	66	255	228	160	57	46	106
	UKT320H	345	210	34	200	120	35	75	290	260	175	59	48	115
95	EXT319	322	197	33	180	110	35	72	270	240	165	57	46	106
	UCT319	322	197	33	180	110	35	72	270	240	165	57	46	106
100	EXT320	345	210	34	200	120	35	75	290	260	175	59	48	115
	UCT320	345	210	34	200	120	35	75	290	260	175	59	48	115
	UKT322H	385	235	40	215	130	38	80	320	285	185	65	52	125
105	UCT321	347	212	34	200	120	35	75	290	260	175	59	48	115
110	UCT322	385	235	40	215	130	38	80	320	285	185	65	52	125
	UKT324H	432	267	44	230	140	45	90	355	320	210	70	60	140
115	UKT326H	465	285	47	240	150	50	100	385	350	220	75	65	150
120	UCT324	432	267	44	230	140	45	90	355	320	210	70	60	140
125	UKT328H	515	315	52	255	155	50	100	415	380	230	80	70	160
130	UCT326	465	285	47	240	150	50	100	385	350	220	75	65	150
140	UCT328	515	315	52	255	155	50	100	415	380	230	80	70	160

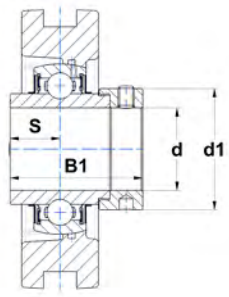

EXT

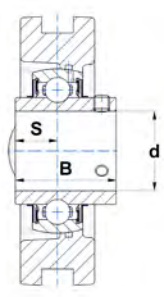

UCT

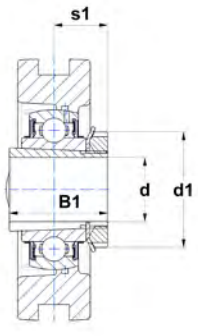

UKT..H

S	s1	B	B1	d1	G	Housing	Bearing insert	Adapter sleeve	Dynamic load rating C [kN]	Static load rating C0 [kN]	Weight [kg]	d
37,3	-	-	100	113	M10x1	T315	EX315G2	-	113,4	76,8	13,5	**75**
32	-	82	-	-	M10x1	T315	UC315G2	-	113,4	76,8	12,5	
-	48	-	82	110	M10x1	T317	UK317G2H	H2317	132,6	96,5	19	
40,5	-	-	106,4	119	M10x1	T316	EX316G2	-	122,9	86,5	17,1	**80**
34	-	86	-	-	M10x1	T316	UC316G2	-	122,9	86,5	16	
-	48	-	86	120	M10x1	T318	UK318G2H	H2318	143	108	21,5	
42	-	-	109,5	127	M10x1	T317	EX317G2	-	132,6	96,5	20,1	**85**
40	-	96	-	-	M10x1	T317	UC317G2	-	132,6	96,5	18,9	
-	52	-	90	125	M10x1	T319	UK319G2H	H2319	156	122	24,4	
43,6	-	-	115,9	133	M10x1	T318	EX318G2	-	143	108	22,7	**90**
40	-	96	-	-	M10x1	T318	UC318G2	-	143	108	21,5	
-	54	-	97	130	M10x1	T320	UK320G2H	H2320	171,6	140	30	
46,8	-	-	122,3	140	M10x1	T319	EX319G2	-	156	122	26,1	**95**
41	-	103	-	-	M10x1	T319	UC319G2	-	156	122	24,6	
50	-	-	128,6	146	M10x1	T320	EX320G2	-	171,6	140	32,4	**100**
42	-	108	-	-	M10x1	T320	UC320G2	-	171,6	140	30,6	
-	61	-	105	145	M10x1	T322	UK322G2H	H2322	205	178	41,9	
44	-	112	-	-	M10x1	T321	UC321G2	-	182	155	30	**105**
46	-	117	-	-	M10x1	T322	UC322G2	-	205	178	38,6	**110**
-	65,5	-	112	155	M10x1	T324	UK324G2H	H2324	228	208	56,6	
-	68	-	121	165	M10x1	T326	UK326G2H	H2326	252	242	72,7	**115**
51	-	126	-	-	M10x1	T324	UC324G2	-	228	227,5	53,9	**120**
-	73	-	131	180	M10x1	T328	UK328G2H	H2328	275	272	89,2	**125**
54	-	135	-	-	M10x1	T326	UC326G2	-	252	242	67,8	**130**
59	-	145	-	-	M10x1	T328	UC328G2	-	275	272	83,2	**140**

Cast iron housings with chrome steel bearing inserts

Tensioner- / hang up- / cartridge units

Take-up unit with frame

T2 + WB

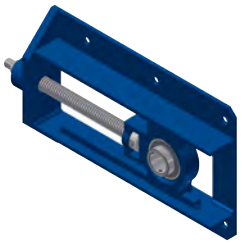

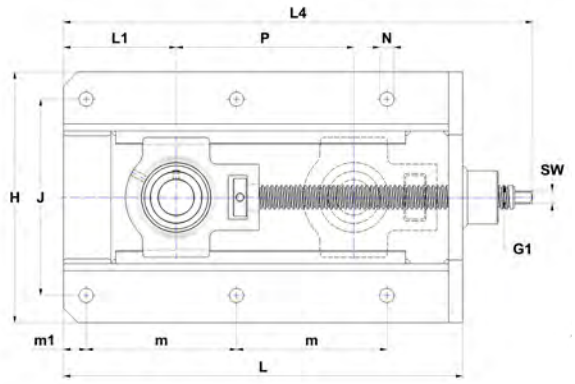

Main dimensions [mm]

d	Unit	L	H	J	m	m1	N	A	A5	L4	L1	P	T	e	G1**	SW	S	s1
12	EXT201+WB	317	199	154	117	19	12	50	55,5	368	83	150	6	29	Tr 16x4	11	17	-
	UCT201+WB	317	199	154	117	19	12	50	47,3	368	83	150	6	29	Tr 16x4	11	12,7	-
15	EXT202+WB	317	199	154	117	19	12	50	55,5	368	83	150	6	29	Tr 16x4	11	17	-
	UCT202+WB	317	199	154	117	19	12	50	47,3	368	83	150	6	29	Tr 16x4	11	12,7	-
17	EXT203+WB	317	199	154	117	19	12	50	55,5	368	83	150	6	29	Tr 16x4	11	17	-
	UCT203+WB	317	199	154	117	19	12	50	47,3	368	83	150	6	29	Tr 16x4	11	12,7	-
20	EST204+WB	317	199	154	117	19	12	50	52,4	368	83	150	6	29	Tr 16x4	11	7,5	-
	EXT204+WB	317	199	154	117	19	12	50	55,5	368	83	150	6	29	Tr 16x4	11	17	-
	UCT204+WB	317	199	154	117	19	12	50	47,3	368	83	150	6	29	Tr 16x4	11	12,7	-
	UKT205H+WB	317	199	154	117	19	12	50	47,5	368	83	150	6	29	Tr 16x4	11	-	18,5
	UST204+WB	317	199	154	117	19	12	50	47	368	83	150	6	29	Tr 16x4	11	7	-
25	EST205+WB	317	199	154	117	19	12	50	52,4	368	83	150	6	29	Tr 16x4	11	7,5	-
	EXT205+WB	317	199	154	117	19	12	50	55,9	368	83	150	6	29	Tr 16x4	11	17,4	-
	UCT205+WB	317	199	154	117	19	12	50	48,7	368	83	150	6	29	Tr 16x4	11	14,3	-
	UKT206H+WB	337	212	166	127	19	12	50	50,5	396	95	150	6	30	Tr 20x4	11	-	20,5
	UST205+WB	317	199	154	117	19	12	50	48,5	368	83	150	6	29	Tr 16x4	11	7,5	-
30	EST206+WB	337	212	166	127	19	12	50	56,7	396	95	150	6	30	Tr 20x4	11	9	-
	EXT206+WB	337	212	166	127	19	12	50	60,1	396	95	150	6	30	Tr 20x4	11	18,2	-
	UCT206+WB	337	212	166	127	19	12	50	52,2	396	95	150	6	30	Tr 20x4	11	15,9	-
	UKT207H+WB	429	212	166	173	19	12	50	52,5	490	99	230	6	30	Tr 20x4	11	-	22,5
	UST206+WB	337	212	166	127	19	12	50	52	396	95	150	6	30	Tr 20x4	11	8	-
35	EST207+WB	429	212	166	173	19	12	50	59,4	490	99	230	6	30	Tr 20x4	11	9,5	-
	EXT207+WB	429	212	166	173	19	12	50	62,3	490	99	230	6	30	Tr 20x4	11	18,8	-
	UCT207+WB	429	212	166	173	19	12	50	55,4	490	99	230	6	30	Tr 20x4	11	17,5	-
	UKT208H+WB	520	233	192	219	22	15	50	54,5	593	108	300	6	30	Tr 24x5	15	-	24,5
	UST207+WB	429	212	166	173	19	12	50	53,5	490	99	230	6	30	Tr 20x4	11	8,5	-
40	EST208+WB	520	233	192	219	22	15	50	62,7	593	108	300	6	30	Tr 24x5	15	11	-
	EXT208+WB	520	233	192	219	22	15	50	64,9	593	108	300	6	30	Tr 24x5	15	21,4	-
	UCT208+WB	520	233	192	219	22	15	50	60,2	593	108	300	6	30	Tr 24x5	15	19	-
	UKT209H+WB	520	233	192	219	22	15	50	56	593	108	300	6	30	Tr 24x5	15	-	26
	UST208+WB	520	233	192	219	22	15	50	55	593	108	300	6	30	Tr 24x5	15	9	-

* Bearing units that are ordered with cover(s) include the housings with grooves.
If you want to install the protective covers later, housings with suffix N must be ordered (for example: P210N).
** Trapezoidal screw thread

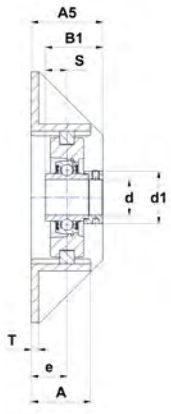

EXT+WB

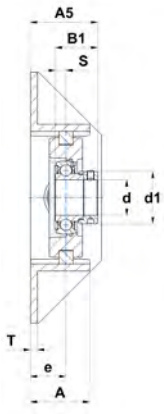

EST+WB

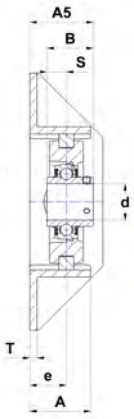

UCT+WB

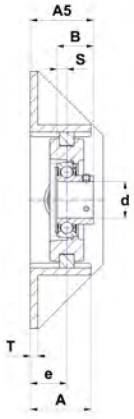

UST+WB

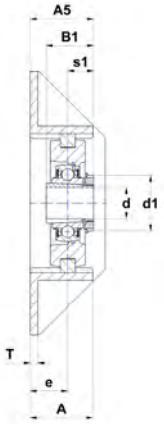

UKT+WB..H

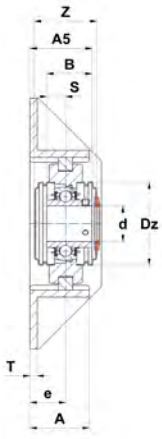

UCT+WB..CC

B	B1	d1	Z	Dz	Housing	Bearing insert	Adapter sleeve	Stretcher frame	Open protective cap*	Closed protective cap*	Dynamic load rating C [kN]	Static load rating C0 [kN]	Weight [kg]	d
-	43,5	32,4	62,7	54	T204	EX201G2	-	WB205	SCOE204-12	SCCE204	12,8	6,7	5,5	**12**
31	-	-	44,3	54	T204	UC201G2	-	WB205	SCO204-12	SCC204	12,8	6,7	5,4	
-	43,5	32,4	62,7	54	T204	EX202G2	-	WB205	SCOE204-15	SCCE204	12,8	6,7	5,5	**15**
31	-	-	44,3	54	T204	UC202G2	-	WB205	SCO204-15	SCC204	12,8	6,7	5,4	
-	43,5	32,4	62,7	54	T204	EX203G2	-	WB205	SCOE204-17	SCCE204	12,8	6,7	5,5	**17**
31	-	-	44,3	54	T204	UC203G2	-	WB205	SCO204-17	SCC204	12,8	6,7	5,4	
-	30,9	32,4	62,7	54	T204	ES204G2	-	WB205	SCOE204-20	SCCE204	12,8	6,7	5,4	**20**
-	43,5	32,4	62,7	54	T204	EX204G2	-	WB205	SCOE204-20	SCCE204	12,8	6,7	5,4	
31	-	-	44,3	54	T204	UC204G2	-	WB205	SCO204-20	SCC204	12,8	6,7	5,4	
-	35	38	47,5	60	T205	UK205G2H	H2305	WB205	SCO205-20	SCC205	14	7,9	5,4	
25	-	-	44,3	54	T204	US204G2	-	WB205	SCO204-20	SCC204	12,8	6,7	5,3	
-	30,9	37,4	64,7	60	T205	ES205G2	-	WB205	SCOE205-25	SCCE205	14	7,9	5,4	**25**
-	44,3	37,4	64,7	60	T205	EX205G2	-	WB205	SCOE205-25	SCCE205	14	7,9	5,5	
34	-	-	47,5	60	T205	UC205G2	-	WB205	SCO205-25	SCC205	14	7,9	5,4	
-	38	45	52,5	70	T206	UK206G2H	H2306	WB206	SCO206-25	SCC206	19,5	11,2	6,7	
27	-	-	47,5	60	T205	US205G2	-	WB205	SCO205-25	SCC205	14	7,9	5,4	
-	35,7	44,5	70,7	70	T206	ES206G2	-	WB206	SCOE206-30	SCCE206	19,5	11,2	6,6	**30**
-	48,3	44,5	70,7	70	T206	EX206G2	-	WB206	SCOE206-30	SCCE206	19,5	11,2	6,7	
38,1	-	-	52,5	70	T206	UC206G2	-	WB206	SCO206-30	SCC206	19,5	11,2	6,6	
-	43	52	59,1	80	T207	UK207G2H	H2307	WB207	SCO207-30	SCC207	25,7	15,2	7,4	
30	-	-	52,5	70	T206	US206G2	-	WB206	SCO206-30	SCC206	19,5	11,2	6,6	
-	38,9	51,1	77,7	80	T207	ES207G2	-	WB207	SCOE207-35	SCCE207	25,7	15,2	7,4	**35**
-	51,1	51,1	77,7	80	T207	EX207G2	-	WB207	SCOE207-35	SCCE207	25,7	15,2	7,5	
42,9	-	-	59,1	80	T207	UC207G2	-	WB207	SCO207-30	SCC207	25,7	15,2	7,4	
-	46	58	68,6	88	T208	UK208G2H	H2308	WB210	SCO208-35	SCC208	29,6	18,2	10,2	
32	-	-	59,1	80	T207	US207G2	-	WB207	SCO207-30	SCC207	25,7	15,2	7,3	
-	43,7	58	80,8	88	T208	ES208G2	-	WB210	SCOE208-40	SCCE208	29,6	18,2	10,2	**40**
-	56,3	58	80,8	88	T208	EX208G2	-	WB210	SCOE208-40	SCCE208	29,6	18,2	10,3	
49,2	-	-	68,6	88	T208	UC208G2	-	WB210	SCO208-40	SCC208	29,6	18,2	10,1	
-	50	65	70,2	95	T209	UK209G2H	H2309	WB210	SCO209-40	SCC209	31,9	20,8	10,3	
34	-	-	68,6	88	T208	US208G2	-	WB210	SCO208-40	SCC208	29,6	18,2	10,1	

Cast iron housings with chrome steel bearing inserts

Tensioner- / hang up- / cartridge units

Take-up unit with frame

T2 + WB

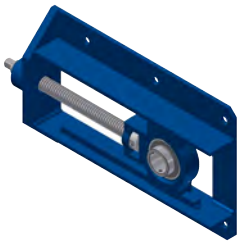

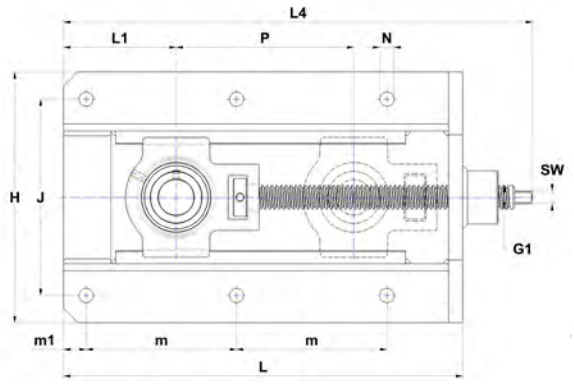

Main dimensions [mm]

d	Unit	L	H	J	m	m1	N	A	A5	L4	L1	P	T	e	G1**	SW	S	s1
45	EST209+WB	520	233	192	219	22	15	50	62,7	593	108	300	6	30	Tr 24x5	15	11	-
	EXT209+WB	520	233	192	219	22	15	50	64,9	593	108	300	6	30	Tr 24x5	15	21,4	-
	UCT209+WB	520	233	192	219	22	15	50	60,2	593	108	300	6	30	Tr 24x5	15	19	-
	UKT210H+WB	520	233	192	219	22	15	50	57,5	593	108	300	6	30	Tr 24x5	15	-	27,5
	UST209+WB	520	233	192	219	22	15	50	61	593	108	300	6	30	Tr 24x5	15	10,2	-
50	EST210+WB	520	233	192	219	22	15	50	62,7	593	108	300	6	30	Tr 24x5	15	11	-
	EXT210+WB	520	233	192	219	22	15	50	68,1	593	108	300	6	30	Tr 24x5	15	24,6	-
	UCT210+WB	520	233	192	219	22	15	50	62,6	593	108	300	6	30	Tr 24x5	15	19	-
	UKT211H+WB	542	301	240	230	22	15	65	67	631	114	300	6	38	Tr 30x6	19	-	29
	UST210+WB	520	233	192	219	22	15	50	62,6	593	108	300	6	30	Tr 24x5	15	10,9	-
55	EST211+WB	542	301	240	230	22	15	65	74,4	631	114	300	6	38	Tr 30x6	19	12	-
	EXT211+WB	542	301	240	230	22	15	65	81,6	631	114	300	6	38	Tr 30x6	19	27,7	-
	UCT211+WB	542	301	240	230	22	15	65	71,4	631	114	300	6	38	Tr 30x6	19	22,2	-
	UKT212H+WB	568	301	240	243	22	15	65	69	651	127	300	6	38	Tr 30x6	19	-	31
	UST211+WB	542	301	240	230	22	15	65	71,5	631	114	300	6	38	Tr 30x6	19	11,8	-
60	EST212+WB	568	301	240	243	22	15	65	75,3	651	127	300	6	38	Tr 30x6	19	12	-
	EXT212+WB	568	301	240	243	22	15	65	84,8	651	127	300	6	38	Tr 30x6	19	30,9	-
	UCT212+WB	568	301	240	243	22	15	65	77,7	651	127	300	6	38	Tr 30x6	19	25,4	-
	UKT213H+WB	606	322	260	260	22	15	65	70	699	144	300	6	38	Tr 30x6	24	-	32
	UST212+WB	568	301	240	243	22	15	65	76,8	651	127	300	6	38	Tr 30x6	19	14,9	-
65	EXT213+WB	606	322	260	260	22	15	65	89,6	699	144	300	6	38	Tr 30x6	24	34,1	-
	UCT213+WB	606	322	260	260	22	15	65	77,7	699	144	300	6	38	Tr 30x6	24	25,4	-

* Bearing units that are ordered with cover(s) include the housings with grooves.
If you want to install the protective covers later, housings with suffix N must be ordered (for example: P210N).
** Trapezoidal screw thread

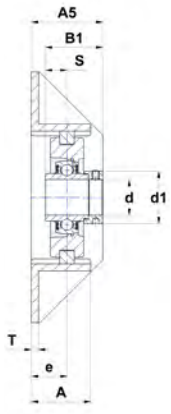

EXT+WB

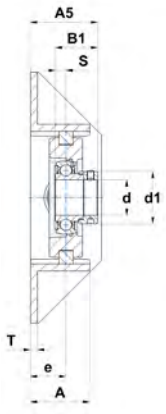

EST+WB

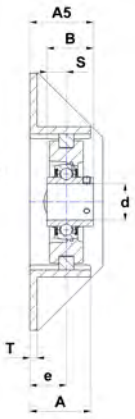

UCT+WB

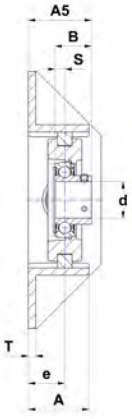

UST+WB

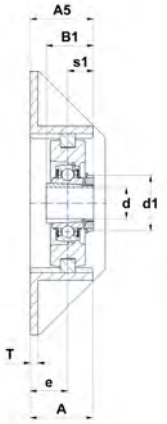

UKT+WB..H

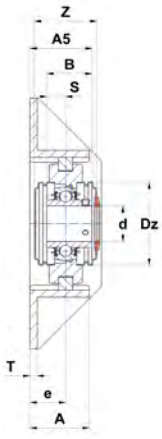

UCT+WB..CC

B	B1	d1	Z	Dz	Housing	Bearing insert	Adapter sleeve	Stretcher frame	Open protective cap*	Closed protective cap*	Dynamic load rating C [kN]	Static load rating C0 [kN]	Weight [kg]	d
-	43,7	63,5	84,4	95	T209	ES209G2	-	WB210	SCOE209-45	SCCE209	31,9	20,8	10,2	**45**
-	56,3	62	84,4	95	T209	EX209G2	-	WB210	SCOE209-45	SCCE209	31,9	20,8	10,4	
49,2	-	-	70,2	95	T209	UC209G2	-	WB210	SCO209-45	SCC209	31,9	20,8	10,2	
-	55	70	74,6	100	T210	UK210G2H	H2310	WB210	SCO210-45	SCC210	35,1	23,2	10,5	
41,2	-	-	70,2	95	T209	US209G2	-	WB210	SCO209-45	SCC209	31,9	20,8	10,2	
-	43,7	67,2	90	100	T210	ES210G2	-	WB210	SCOE210-50	SCCE210	35,1	23,2	10,3	**50**
-	62,7	67,2	90	100	T210	EX210G2	-	WB210	SCOE210-50	SCCE210	35,1	23,2	10,5	
51,6	-	-	74,6	100	T210	UC210G2	-	WB210	SCO210-50	SCC210	35,1	23,2	10,3	
-	59	75	76,8	110	T211	UK211G2H	H2311	WB211	SCO211-50	SCC211	43,6	29,2	16,6	
43,5	-	-	74,6	100	T210	US210G2	-	WB210	SCO210-50	SCC210	35,1	23,2	10,3	
-	48,4	74,5	103,6	110	T211	ES211G2	-	WB211	SCOE211-55	SCCE211	43,6	29,2	16,3	**55**
-	71,3	74,5	103,6	110	T211	EX211G2	-	WB211	SCOE211-55	SCCE211	43,6	29,2	16,8	
55,6	-	-	76,8	110	T211	UC211G2	-	WB211	SCO211-55	SCC211	43,6	29,2	16,5	
-	62	80	90	120	T212	UK212G2H	H2312	WB212	SCO212-55	SCC212	52,5	32,8	17,8	
45,3	-	-	76,8	110	T211	US211G2	-	WB211	SCO211-55	SCC211	43,6	29,2	16,5	
-	49,3	82	111,2	120	T212	ES212G2	-	WB212	SCOE212-60	SCCE212	52,5	32,8	17,5	**60**
-	77,7	82	111,2	120	T212	EX212G2	-	WB212	SCOE212-60	SCCE212	52,5	32,8	18,2	
65,1	-	-	90	120	T212	UC212G2	-	WB212	SCO212-60	SCC212	52,5	32,8	17,8	
-	65	85	90,6	132	T213	UK213G2H	H2313	WB213	SCO213-60	SCC213	57,2	40	21,5	
53,7	-	-	90	120	T212	US212G2	-	WB212	SCO212-60	SCC212	52,5	32,8	17,6	
-	85,7	86	119,8	132	T213	EX213G2	-	WB213	SCOE213-65	SCCE213	57,2	40	22	**65**
65,1	-	-	90,6	132	T213	UC213G2	-	WB213	SCO213-65	SCC213	57,2	40	21,5	

Cast iron housings with chrome steel bearing inserts

Tensioner- / hang up- / cartridge units

Tensioner unit

SP2

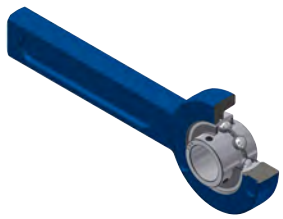

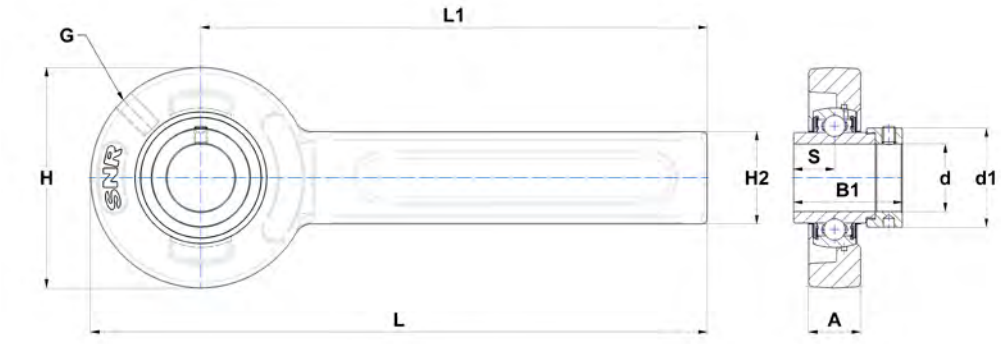

EXSP

Main dimensions [mm]

d	Unit	L	L1	H	H2	A	S	s1	B	B1	d1	G	Z	Dz
12	ESSP201	264	225	78	41	21	6,5	-	-	28,6	28,6	R1/8"	55,5	46
	EXSP201	264	225	78	41	21	17	-	-	43,5	32,4	R1/8"	64	54
	UCSP201	264	225	78	41	21	12,7	-	31	-	-	R1/8"	45,6	54
	USSP201	264	225	78	41	21	6	-	22	-	-	R1/8"	42,1	46
15	ESSP202	264	225	78	41	21	6,5	-	-	28,6	28,6	R1/8"	55,5	46
	EXSP202	264	225	78	41	21	17	-	-	43,5	32,4	R1/8"	64	54
	UCSP202	264	225	78	41	21	12,7	-	31	-	-	R1/8"	45,6	54
	USSP202	264	225	78	41	21	6	-	22	-	-	R1/8"	42,1	46
17	ESSP203	264	225	78	41	21	6,5	-	-	28,6	28,6	R1/8"	55,5	46
	EXSP203	264	225	78	41	21	17	-	-	43,5	32,4	R1/8"	64	54
	UCSP203	264	225	78	41	21	12,7	-	31	-	-	R1/8"	45,6	54
	USSP203	264	225	78	41	21	6	-	22	-	-	R1/8"	42,1	46
20	ESSP204	264	225	78	41	21	7,5	-	-	30,9	32,4	R1/8"	64	54
	EXSP204	264	225	78	41	21	17	-	-	43,5	32,4	R1/8"	64	54
	UCSP204	264	225	78	41	21	12,7	-	31	-	-	R1/8"	45,6	54
	UKSP205H	264	225	78	41	21	-	18,5	-	35	38	R1/8"	47,8	60
	USSP204	264	225	78	41	21	7	-	25	-	-	R1/8"	45,6	54
25	ESSP205	264	225	78	41	21	7,5	-	-	30,9	37,4	R1/8"	65	60
	EXSP205	264	225	78	41	21	17,4	-	-	44,3	37,4	R1/8"	65	60
	UCSP205	264	225	78	41	21	14,3	-	34	-	-	R1/8"	47,8	60
	UKSP206H	274	225	98	41	21	-	20,5	-	38	45	R1/8"	50,8	70
	USSP205	264	225	78	41	21	7,5	-	27	-	-	R1/8"	47,8	60
30	ESSP206	274	225	98	41	21	9	-	-	35,7	44,5	R1/8"	69	70
	EXSP206	274	225	98	41	21	18,2	-	-	48,3	44,5	R1/8"	69	70
	UCSP206	274	225	98	41	21	15,9	-	38,1	-	-	R1/8"	50,8	70
	UKSP207H	274	225	98	41	21	-	22,5	-	43	52	R1/8"	54,4	80
	USSP206	274	225	98	41	21	8	-	30	-	-	R1/8"	50,8	70

* Bearing units that are ordered with cover(s) include the housings with grooves.
If you want to install the protective covers later, housings with suffix N must be ordered (for example: P210N).
** Stretcher frame must be ordered separately, pages 200, 201

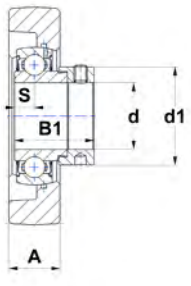

ESSP

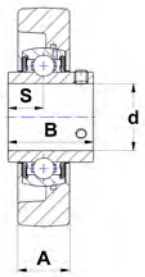

UCSP



USSP

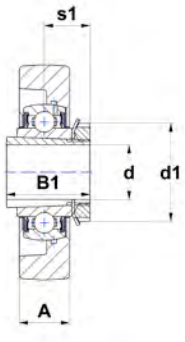

UKSP..H

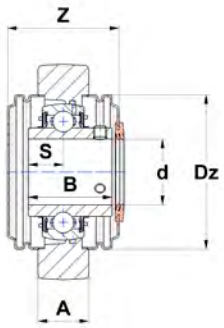

UCSP..CC

	Housing	Bearing insert	Adapter sleeve	Stretcher frame**				Open protective cap*	Closed protective cap*	Dynamic load rating C [kN]	Static load rating C0 [kN]	Weight [kg]	d
	SP203-205/40	ES201G2	-	SPR1	SPR11	SPR12	SPR14	SCCE203	SCOE201-12	9,6	4,8	1,6	**12**
	SP203-205/47	EX201G2	-	SPR1	SPR11	SPR12	SPR14	SCCE204	SCOE204-12	12,8	6,7	1,7	
	SP203-205/47	UC201G2	-	SPR1	SPR11	SPR12	SPR14	SCC204	SCO204-12	12,8	6,7	1,6	
	SP203-205/40	US201G2	-	SPR1	SPR11	SPR12	SPR14	SCC203	SCO201-12	9,6	4,8	1,6	
	SP203-205/40	ES202G2	-	SPR1	SPR11	SPR12	SPR14	SCCE203	SCOE202-15	9,6	4,8	1,6	**15**
	SP203-205/47	EX202G2	-	SPR1	SPR11	SPR12	SPR14	SCCE204	SCOE204-15	12,8	6,7	1,7	
	SP203-205/47	UC202G2	-	SPR1	SPR11	SPR12	SPR14	SCC204	SCO204-15	12,8	6,7	1,6	
	SP203-205/40	US202G2	-	SPR1	SPR11	SPR12	SPR14	SCC203	SCO202-15	9,6	4,8	1,6	
	SP203-205/40	ES203G2	-	SPR1	SPR11	SPR12	SPR14	SCCE203	SCOE203-17	9,6	4,8	1,6	**17**
	SP203-205/47	EX203G2	-	SPR1	SPR11	SPR12	SPR14	SCCE204	SCOE204-20	12,8	6,7	1,7	
	SP203-205/47	UC203G2	-	SPR1	SPR11	SPR12	SPR14	SCC204	SCO204-17	12,8	6,7	1,6	
	SP203-205/40	US203G2	-	SPR1	SPR11	SPR12	SPR14	SCC203	SCO203-17	9,6	4,8	1,6	
	SP203-205/47	ES204G2	-	SPR1	SPR11	SPR12	SPR14	SCCE204	SCOE204-20	12,8	6,7	1,6	**20**
	SP203-205/47	EX204G2	-	SPR1	SPR11	SPR12	SPR14	SCCE204	SCOE204-20	12,8	6,7	1,6	
	SP203-205/47	UC204G2	-	SPR1	SPR11	SPR12	SPR14	SCC204	SCO204-20	12,8	6,7	1,6	
	SP203-205/52	UK205G2H	H2305	SPR1	SPR11	SPR12	SPR14	SCC205	SCO205-20	14	7,9	1,6	
	SP203-205/47	US204G2	-	SPR1	SPR11	SPR12	SPR14	SCC204	SCO204-20	12,8	6,7	1,5	
	SP203-205/52	ES205G2	-	SPR1	SPR11	SPR12	SPR14	SCCE205	SCOE205-25	14	7,9	1,6	**25**
	SP203-205/52	EX205G2	-	SPR1	SPR11	SPR12	SPR14	SCCE205	SCOE205-25	14	7,9	1,7	
	SP203-205/52	UC205G2	-	SPR1	SPR11	SPR12	SPR14	SCC205	SCO205-25	14	7,9	1,6	
	SP206-207/62	UK206G2H	H2306	SPR2	SPR21	SPR22	SPR24	SCC206	SCO206-25	19,5	11,2	2	
	SP203-205/52	US205G2	-	SPR2	SPR21	SPR22	SPR24	SCC205	SCO205-25	14	7,9	1,6	
	SP206-207/62	ES206G2	-	SPR2	SPR21	SPR22	SPR24	SCCE206	SCOE206-30	19,5	11,2	1,9	**30**
	SP206-207/62	EX206G2	-	SPR2	SPR21	SPR22	SPR24	SCCE206	SCOE206-30	19,5	11,2	2	
	SP206-207/62	UC206G2	-	SPR2	SPR21	SPR22	SPR24	SCC206	SCO206-30	19,5	11,2	1,9	
	SP206-207/72	UK207G2H	H2307	SPR2	SPR21	SPR22	SPR24	SCC207	SCO207-30	25,7	15,2	2	
	SP206-207/62	US206G2	-	SPR2	SPR21	SPR22	SPR24	SCC206	SCO206-30	19,5	11,2	1,9	

SNR Brand of NTN Group

Cast iron housings with chrome steel bearing inserts

Tensioner- / hang up- / cartridge units

Tensioner unit

SP2

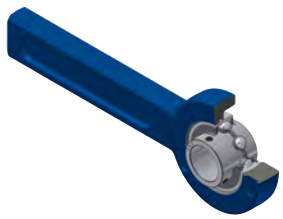

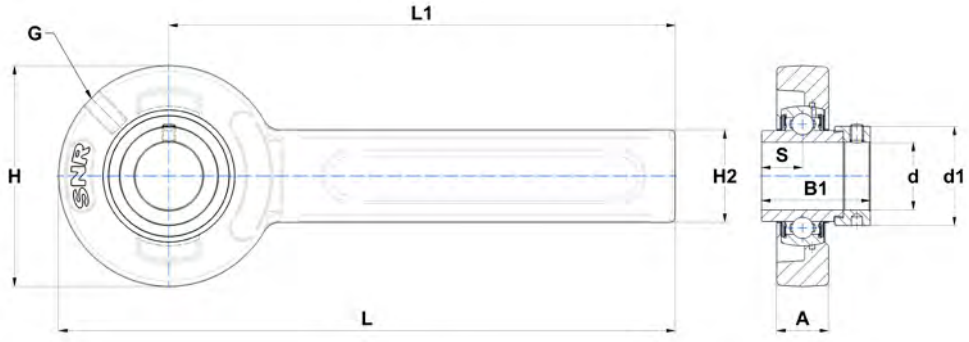

EXSP

Main dimensions [mm]

d	Unit	L	L1	H	H2	A	S	s1	B	B1	d1	G	Z	Dz
35	ESSP207	274	225	98	41	21	9,5	-	-	38,9	51,1	R1/8"	73	80
	EXSP207	274	225	98	41	21	18,8	-	-	51,1	51,1	R1/8"	73	80
	UCSP207	274	225	98	41	21	17,5	-	42,9	-	-	R1/8"	54,4	80
	UKSP208H	320	260	120	61	31	-	24,5	-	46	58	R1/8"	69,3	88
	USSP207	274	225	98	41	21	8,5	-	32	-	-	R1/8"	54,4	80
40	ESSP208	320	260	120	61	31	11	-	-	43,7	58	R1/8"	81,5	88
	EXSP208	320	260	120	61	31	21,4	-	-	56,3	58	R1/8"	81,5	88
	UCSP208	320	260	120	61	31	19	-	49,2	-	-	R1/8"	69,3	88
	UKSP209H	320	260	120	61	31	-	26	-	50	65	R1/8"	69,3	95
	USSP208	320	260	120	61	31	9	-	34	-	-	R1/8"	69,3	88
45	ESSP209	320	260	120	61	31	11	-	-	43,7	62	R1/8"	83,5	95
	EXSP209	320	260	120	61	31	21,4	-	-	56,3	62	R1/8"	83,5	95
	UCSP209	320	260	120	61	31	19	-	49,2	-	-	R1/8"	69,3	95
	UKSP210H	320	260	120	61	31	-	27,5	-	55	70	R1/8"	75,1	100
	USSP209	320	260	120	61	31	10,2	-	41,2	-	-	R1/8"	69,3	95
50	ESSP210	320	260	120	61	31	11	-	-	43,7	67,2	R1/8"	90,5	100
	EXSP210	320	260	120	61	31	24,6	-	-	62,7	67,2	R1/8"	90,5	100
	UCSP210	320	260	120	61	31	19	-	51,6	-	-	R1/8"	75,1	100
	USSP210	320	260	120	61	31	10,9	-	43,5	-	-	R1/8"	75,1	100

* Bearing units that are ordered with cover(s) include the housings with grooves.
If you want to install the protective covers later, housings with suffix N must be ordered (for example: P210N).
** Stretcher frame must be ordered separately, pages 200, 201

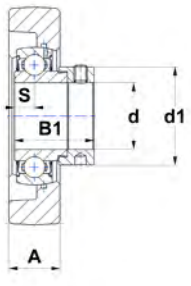

ESSP

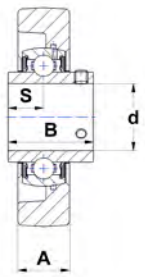

UCSP



USSP

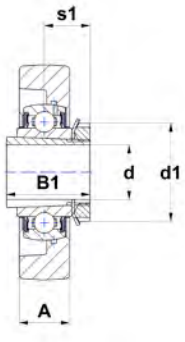

UKSP..H

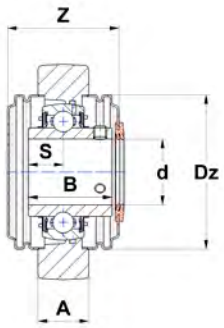

UCSP..CC

	Housing	Bearing insert	Adapter sleeve	Stretcher frame**				Open protective cap*	Closed protective cap*	Dynamic load rating C [kN]	Static load rating C0 [kN]	Weight [kg]	d
	SP206-207/72	ES207G2	-	SPR2	SPR21	SPR22	SPR24	SCCE207	SCOE207-35	25,7	15,2	2	**35**
	SP206-207/72	EX207G2	-	SPR2	SPR21	SPR22	SPR24	SCCE207	SCOE207-35	25,7	15,2	2,1	
	SP206-207/72	UC207G2	-	SPR2	SPR21	SPR22	SPR24	SCC207	SCO207-35	25,7	15,2	2	
	SP208-210/80	UK208G2H	H2308	SPR2	SPR21	SPR22	SPR24	SCC208	SCO208-35	29,6	18,2	4,1	
	SP206-207/72	US207G2	-	SPR2	SPR21	SPR22	SPR24	SCC207	SCO207-35	25,7	15,2	1,9	
	SP208-210/80	ES208G2	-	SPR2	SPR21	SPR22	SPR24	SCCE208	SCOE208-40	29,6	18,2	4,1	**40**
	SP208-210/80	EX208G2	-	SPR2	SPR21	SPR22	SPR24	SCCE208	SCOE208-40	29,6	18,2	4,2	
	SP208-210/80	UC208G2	-	SPR2	SPR21	SPR22	SPR24	SCC208	SCO208-40	29,6	18,2	4	
	SP208-210/85	UK209G2H	H2309	SPR2	SPR21	SPR22	SPR24	SCC209	SCO209-40	31,9	20,8	4	
	SP208-210/80	US208G2	-	SPR2	SPR21	SPR22	SPR24	SCC208	SCO208-40	29,6	18,2	4	
	SP208-210/85	ES209G2	-	SPR2	SPR21	SPR22	SPR24	SCCE209	SCOE209-45	31,9	20,8	3,9	**45**
	SP208-210/85	EX209G2	-	SPR2	SPR21	SPR22	SPR24	SCCE209	SCOE209-45	31,9	20,8	4,1	
	SP208-210/85	UC209G2	-	SPR2	SPR21	SPR22	SPR24	SCC209	SCO209-45	31,9	20,8	3,9	
	SP208-210/90	UK210G2H	H2310	SPR2	SPR21	SPR22	SPR24	SCC210	SCO210-45	35,1	23,2	4,1	
	SP208-210/85	US209G2	-	SPR2	SPR21	SPR22	SPR24	SCC209	SCO209-45	31,9	20,8	3,9	
	SP208-210/90	ES210G2	-	SPR2	SPR21	SPR22	SPR24	SCCE210	SCOE210-50	35,1	23,2	3,9	**50**
	SP208-210/90	EX210G2	-	SPR2	SPR21	SPR22	SPR24	SCCE210	SCOE210-50	35,1	23,2	4,1	
	SP208-210/90	UC210G2	-	SPR2	SPR21	SPR22	SPR24	SCC210	SCO210-50	35,1	23,2	3,9	
	SP208-210/90	US210G2	-	SPR2	SPR21	SPR22	SPR24	SCC210	SCO210-50	35,1	23,2	3,9	

Cast iron housings with chrome steel bearing inserts

Tensioner- / hang up- / cartridge units

Stretcher frame for tensioner unit SP2

SPR

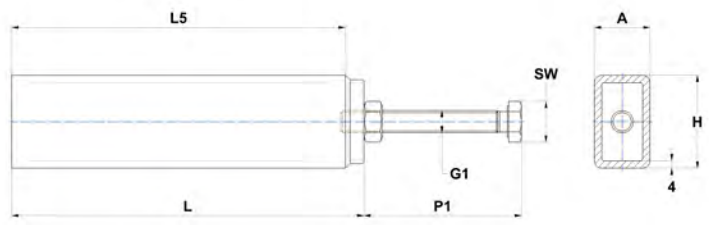

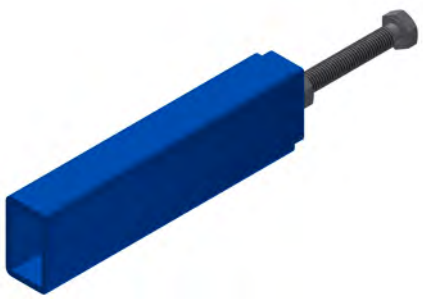

SPR1+2

Main dimensions [mm]

Frame	Tensioner unit	L	L5	H	H2	m	m1	
SPR1	SP203-207	190	180	50	-	-	-	
SPR2	SP208-210	225	210	70	-	-	-	
SPR11	SP203-207	190	180	50	100	130	80	
SPR21	SP208-210	225	210	70	140	160	100	
SPR12	SP203-207	190	180	48	100	65	75	
SPR22	SP208-210	225	210	68	130	80	100	
SPR14	SP203-207	190	180	48	103	140	80	
SPR24	SP208-210	235	220	68	130	180	100	

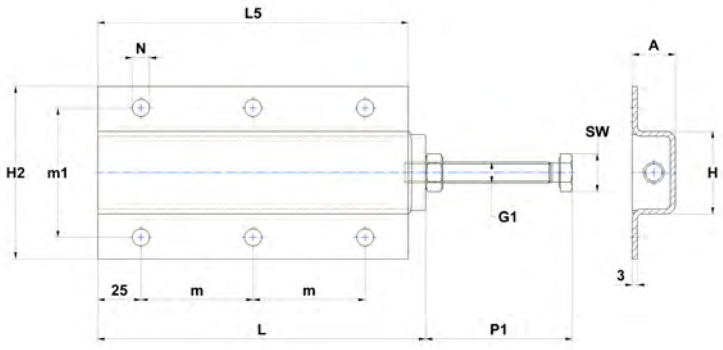



SPR12+22

DIMENSION TABLE SUMMARY

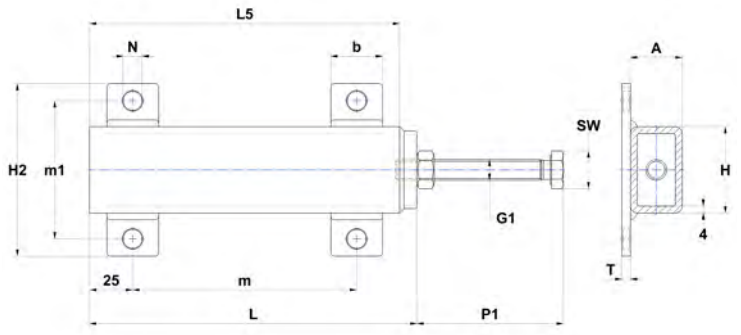

SPR11+21



	A	b	T	P1	G1	N	SW
	30	-	-	85	M12 x 90	-	18
	40	-	-	105	M16 x 110	-	24
	30	30	5	85	M12 x 90	11	18
	40	40	6	105	M16 x 110	14	24
	25	-	-	85	M12 x 90	10	18
	35	-	-	105	M16 x 110	12	24
	25	-	-	97	M12 x 100	11,5	18
	35	-	-	111	M16 x 120	14	24

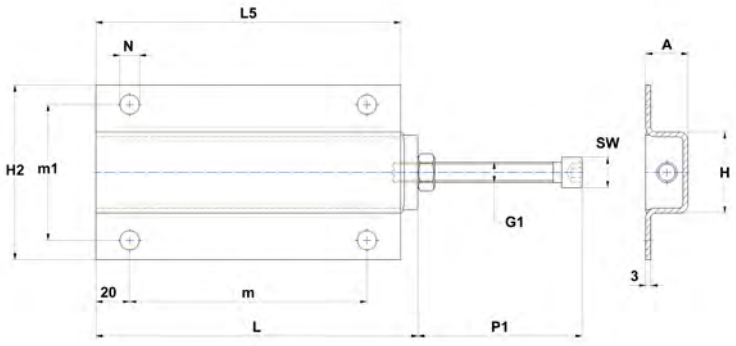

SPR14+24



Cast iron housings with chrome steel bearing inserts

Tensioner- / hang up- / cartridge units

Cartridge unit

C2

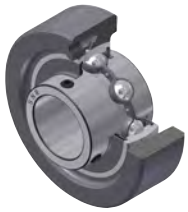

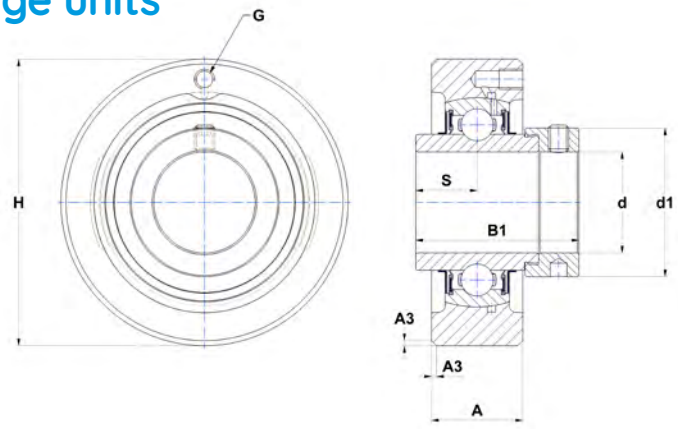

EXC

Main dimensions [mm]

d	Unit	H h7	A	A3	S	s1	B	B1	d1	G
12	ESC201	67	20	1,5	6,5	-	-	28,6	28,6	M6x1
	EXC201	72	20	1,5	17	-	-	43,5	32,4	M6x1
	UCC201	72	20	1,5	12,7	-	31	-	-	M6x1
	USC201	67	20	1,5	6	-	22	-	-	M6x1
15	ESC202	67	20	1,5	6,5	-	-	28,6	28,6	M6x1
	EXC202	72	20	1,5	17	-	-	43,5	32,4	M6x1
	UCC202	72	20	1,5	12,7	-	31	-	-	M6x1
	USC202	67	20	1,5	6	-	22	-	-	M6x1
17	ESC203	67	20	1,5	6,5	-	-	28,6	28,6	M6x1
	EXC203	72	20	1,5	17	-	-	43,5	32,4	M6x1
	UCC203	72	20	1,5	12,7	-	31	-	-	M6x1
	USC203	67	20	1,5	6	-	22	-	-	M6x1
20	ESC204	72	20	1,5	7,5	-	-	30,9	32,4	M6x1
	EXC204	72	20	1,5	17	-	-	43,5	32,4	M6x1
	UCC204	72	20	1,5	12,7	-	31	-	-	M6x1
	UKC205H	80	22	1,5	-	18,5	-	35	38	M6x1
	USC204	72	20	1,5	7	-	25	-	-	M6x1
25	ESC205	80	22	1,5	7,5	-	-	30,9	37,4	M6x1
	EXC205	80	22	1,5	17,4	-	-	44,3	37,4	M6x1
	UCC205	80	22	1,5	14,3	-	34	-	-	M6x1
	UKC206H	85	27	1,5	-	20,5	-	38	45	M6x1
	USC205	80	22	1,5	7,5	-	27	-	-	M6x1
30	ESC206	85	27	1,5	9	-	-	35,7	44,5	M6x1
	EXC206	85	27	1,5	18,2	-	-	48,3	44,5	M6x1
	UCC206	85	27	1,5	15,9	-	38,1	-	-	M6x1
	UKC207H	90	28	2	-	22,5	-	43	52	M6x1
	USC206	85	27	1,5	8	-	30	-	-	M6x1
35	ESC207	90	28	2	9,5	-	-	38,9	51,1	M6x1
	EXC207	90	28	2	18,8	-	-	51,1	51,1	M6x1
	UCC207	90	28	2	17,5	-	42,9	-	-	M6x1
	UKC208H	100	30	2	-	24,5	-	46	58	M6x1
	USC207	90	28	2	8,5	-	32	-	-	M6x1

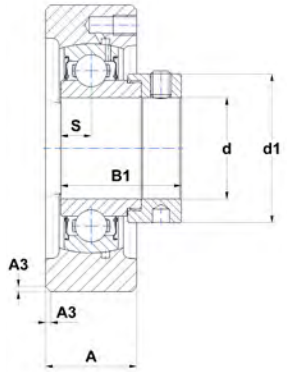

ESC

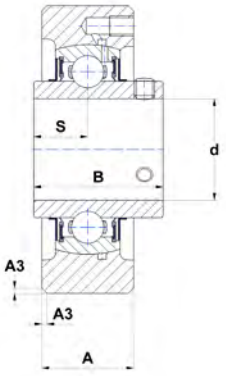

UCC

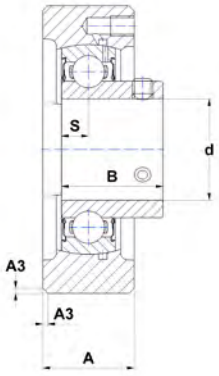

USC

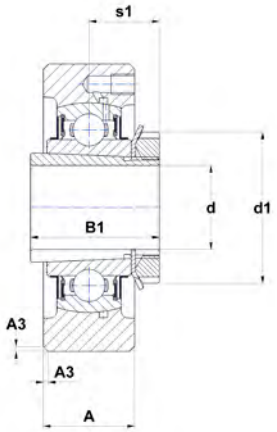

UKC..H

	Housing	Bearing insert	Adapter sleeve	Dynamic load rating C [kN]	Static load rating C0 [kN]	Weight [kg]	d
	C203	ES201G2	-	9,6	4,8	0,4	**12**
	C204	EX201G2	-	12,8	6,7	0,6	
	C204	UC201G2	-	12,8	6,7	0,5	
	C203	US201G2	-	9,6	4,8	0,4	
	C203	ES202G2	-	9,6	4,8	0,4	**15**
	C204	EX202G2	-	12,8	6,7	0,6	
	C204	UC202G2	-	12,8	6,7	0,5	
	C203	US202G2	-	9,6	4,8	0,4	
	C203	ES203G2	-	9,6	4,8	0,4	**17**
	C204	EX203G2	-	12,8	6,7	0,6	
	C204	UC203G2	-	12,8	6,7	0,5	
	C203	US203G2	-	9,6	4,8	0,4	
	C204	ES204G2	-	12,8	6,7	0,5	**20**
	C204	EX204G2	-	12,8	6,7	0,5	
	C204	UC204G2	-	12,8	6,7	0,5	
	C205	UK205G2H	H2305	14	7,9	0,6	
	C204	US204G2	-	12,8	6,7	0,4	
	C205	ES205G2	-	14	7,9	0,6	**25**
	C205	EX205G2	-	14	7,9	0,7	
	C205	UC205G2	-	14	7,9	0,6	
	C206	UK206G2H	H2306	19,5	11,2	0,9	
	C205	US205G2	-	14	7,9	0,6	
	C206	ES206G2	-	19,5	11,2	0,8	**30**
	C206	EX206G2	-	19,5	11,2	0,9	
	C206	UC206G2	-	19,5	11,2	0,8	
	C207	UK207G2H	H2307	25,7	15,2	0,9	
	C206	US206G2	-	19,5	11,2	0,8	
	C207	ES207G2	-	25,7	15,2	0,9	**35**
	C207	EX207G2	-	25,7	15,2	1	
	C207	UC207G2	-	25,7	15,2	0,9	
	C208	UK208G2H	H2308	29,6	18,2	1,3	
	C207	US207G2	-	25,7	15,2	0,8	

Cast iron housings with chrome steel bearing inserts

Tensioner- / hang up- / cartridge units

Cartridge unit

C2

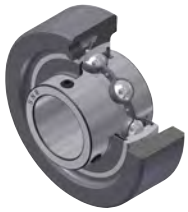

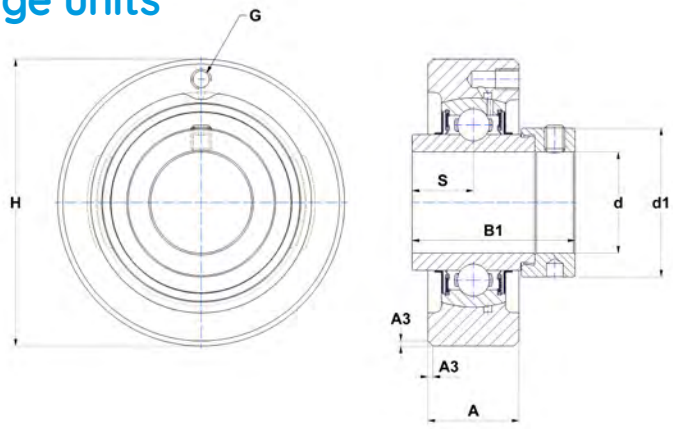

EXC

Main dimensions [mm]

d	Unit	H h7	A	A3	S	s1	B	B1	d1	G
40	ESC208	100	30	2	11	-	-	43,7	58	M6x1
	EXC208	100	30	2	21,4	-	-	56,3	58	M6x1
	UCC208	100	30	2	19	-	49,2	-	-	M6x1
	UKC209H	110	31	2	-	26	-	50	65	M6x1
	USC208	100	30	2	9	-	34	-	-	M6x1
45	ESC209	110	31	2	11	-	-	43,7	62	M6x1
	EXC209	110	31	2	21,4	-	-	56,3	62	M6x1
	UCC209	110	31	2	19	-	49,2	-	-	M6x1
	UKC210H	120	31	2	-	27,5	-	55	70	M6x1
	USC209	110	31	2	10,2	-	41,2	-	-	M6x1
50	ESC210	120	31	2	11	-	-	43,7	67,2	M6x1
	EXC210	120	31	2	24,6	-	-	62,7	67,2	M6x1
	UCC210	120	31	2	19	-	51,6	-	-	M6x1
	UKC211H	125	35	2,5	-	29	-	59	75	M6x1
	USC210	120	31	2	10,9	-	43,5	-	-	M6x1
55	ESC211	125	35	2,5	12	-	-	48,4	74,5	M6x1
	EXC211	125	35	2,5	27,7	-	-	71,3	74,5	M6x1
	UCC211	125	35	2,5	22,2	-	55,6	-	-	M6x1
	UKC212H	130	38	2,5	-	31	-	62	80	M6x1
	USC211	125	35	2,5	11,8	-	45,3	-	-	M6x1
60	ESC212	130	38	2,5	12	-	-	49,3	82	M6x1
	EXC212	130	38	2,5	30,9	-	-	77,7	82	M6x1
	UCC212	130	38	2,5	25,4	-	65,1	-	-	M6x1
	UKC213H	140	40	2,5	-	32	-	65	85	M6x1
	USC212	130	38	2,5	14,9	-	53,7	-	-	M6x1
65	EXC213	140	40	2,5	34,1	-	-	85,7	86	M6x1
	UCC213	140	40	2,5	25,4	-	65,1	-	-	M6x1
	UKC215H	160	44	2	-	35,5	-	73	98	M6x1
70	EXC214	150	44	2	34,1	-	-	85,7	96,8	M6x1
	UCC214	150	44	2	30,2	-	74,6	-	-	M6x1
	UKC216H	170	48	2	-	39	-	78	105	M6x1
75	EXC215	160	44	2	37,3	-	-	92,1	102	M6x1
	UCC215	160	44	2	33,3	-	77,8	-	-	M6x1
80	EXC216	170	48	2	37,3	-	-	95,2	110	M6x1
	UCC216	170	48	2	33,3	-	82,6	-	-	M6x1

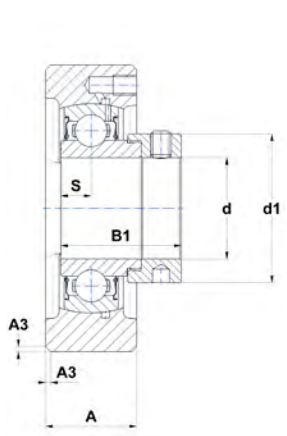

ESC

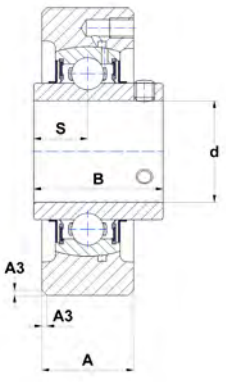

UCC

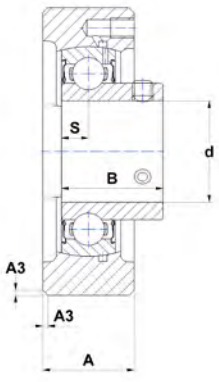

USC

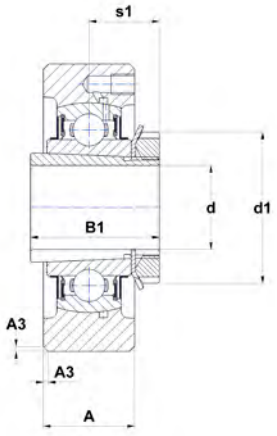

UKC..H

	Housing	Bearing insert	Adapter sleeve	Dynamic load rating C [kN]	Static load rating C0 [kN]	Weight [kg]	d
	C208	ES208G2	-	29,6	18,2	1,3	**40**
	C208	EX208G2	-	29,6	18,2	1,4	
	C208	UC208G2	-	29,6	18,2	1,2	
	C209	UK209G2H	H2309	31,9	20,8	1,6	
	C208	US208G2	-	29,6	18,2	1,2	
	C209	ES209G2	-	31,9	20,8	1,5	**45**
	C209	EX209G2	-	31,9	20,8	1,7	
	C209	UC209G2	-	31,9	20,8	1,5	
	C210	UK210G2H	H2310	35,1	23,2	2,1	
	C209	US209G2	-	31,9	20,8	1,5	
	C210	ES210G2	-	35,1	23,2	1,9	**50**
	C210	EX210G2	-	35,1	23,2	2,1	
	C210	UC210G2	-	35,1	23,2	1,9	
	C211	UK211G2H	H2311	43,6	29,2	2,3	
	C210	US210G2	-	35,1	23,2	1,9	
	C211	ES211G2	-	43,6	29,2	2	**55**
	C211	EX211G2	-	43,6	29,2	2,5	
	C211	UC211G2	-	43,6	29,2	2,2	
	C212	UK212G2H	H2312	52,5	32,8	2,5	
	C211	US211G2	-	43,6	29,2	2,2	
	C212	ES212G2	-	52,5	32,8	2,2	**60**
	C212	EX212G2	-	52,5	32,8	2,9	
	C212	UC212G2	-	52,5	32,8	2,5	
	C213	UK213G2H	H2313	57,2	40	3	
	C212	US212G2	-	52,5	32,8	2,3	
	C213	EX213G2	-	57,2	40	3,5	**65**
	C213	UC213G2	-	57,2	40	3	
	C215	UK215G2H	H2315	66	49,5	4,8	
	C214	EX214G2	-	62	45	4,2	**70**
	C214	UC214G2	-	62	45	3,7	
	C216	UK216G2H	H2316	72,5	54,2	5,6	
	C215	EX215G2	-	66	49,5	4,9	**75**
	C215	UC215G2	-	66	49,5	4,3	
	C216	EX216G2	-	72,5	54,2	5,5	**80**
	C216	UC216G2	-	72,5	54,2	5,2	

Cast iron housings with chrome steel bearing inserts

Tensioner- / hang up- / cartridge units

Cartridge unit, heavy duty

C3



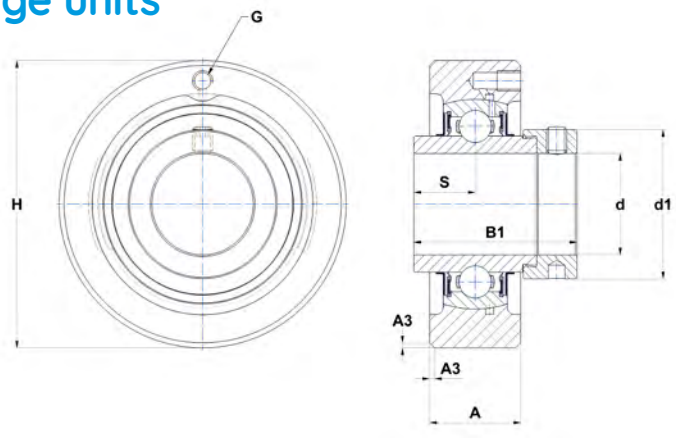

EXC

Main dimensions [mm]

d	Unit	H h7	A	A3	S	s1	B	B1	d1	G
20	UKC305H	90	26	2,5	-	21,5	-	35	38	M6x1
25	EXC305	90	26	2,5	16,7	-	-	46,8	42,8	M6x1
	UCC305	90	26	2,5	15	-	38	-	-	M6x1
	UKC306H	100	28	2,5	-	23	-	38	45	M6x1
30	EXC306	100	28	2,5	17,5	-	-	50	50	M6x1
	UCC306	100	28	2,5	17	-	43	-	-	M6x1
	UKC307H	110	32	3	-	25,5	-	43	52	M6x1
35	EXC307	110	32	3	18,3	-	-	51,6	55	M6x1
	UCC307	110	32	3	19	-	48	-	-	M6x1
	UKC308H	120	34	3	-	27,5	-	46	58	M6x1
40	EXC308	120	34	3	19,8	-	-	57,1	63,5	M6x1
	UCC308	120	34	3	19	-	52	-	-	M6x1
	UKC309H	130	38	3,5	-	30	-	50	65	M6x1
45	EXC309	130	38	3,5	19,8	-	-	58,7	70	M6x1
	UCC309	130	38	3,5	22	-	57	-	-	M6x1
	UKC310H	140	40	3,5	-	32	-	55	70	M6x1
50	EXC310	140	40	3,5	24,6	-	-	66,6	76,2	M6x1
	UCC310	140	40	3,5	22	-	61	-	-	M6x1
	UKC311H	150	44	3,5	-	34	-	59	75	M6x1
55	EXC311	150	44	3,5	27,8	-	-	73	83	M6x1
	UCC311	150	44	3,5	25	-	66	-	-	M6x1
	UKC312H	160	46	3,5	-	36,5	-	62	80	M6x1
60	EXC312	160	46	3,5	31	-	-	79,4	89	M6x1
	UCC312	160	46	3,5	26	-	71	-	-	M6x1
	UKC313H	170	50	3,5	-	38,5	-	65	85	M6x1
65	EXC313	170	50	3,5	32,5	-	-	85,7	97	M6x1
	UCC313	170	50	3,5	30	-	75	-	-	M6x1
	UKC315H	190	55	4	-	42,5	-	73	98	M10x1
70	EXC314	180	52	4	34,2	-	-	92,1	102	M10x1
	UCC314	180	52	4	33	-	78	-	-	M10x1
	UKC316H	200	60	4	-	44,5	-	78	105	M10x1
75	EXC315	190	55	4	37,3	-	-	100	113	M10x1
	UCC315	190	55	4	32	-	82	-	-	M10x1
	UKC317H	215	64	4	-	48	-	82	110	M10x1

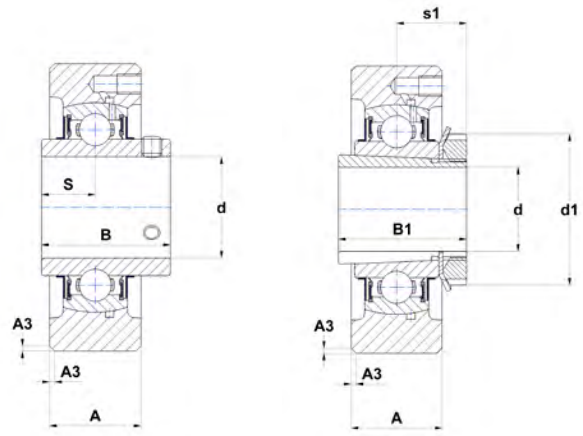

UCC UKC..H

	Housing	Bearing insert	Adapter sleeve	Dynamic load rating C [kN]	Static load rating C0 [kN]	Weight [kg]	d
	C305	UK305G2H	H2305	22,4	11,5	1,1	**20**
	C305	EX305G2	-	22,4	11,5	1	**25**
	C305	UC305G2	-	22,4	11,5	1	
	C306	UK306G2H	H2306	27	15,2	1,3	
	C306	EX306G2	-	27	15,2	1,4	**30**
	C306	UC306G2	-	27	15,2	1,3	
	C307	UK307G2H	H2307	33,5	19,2	1,9	
	C307	EX307G2	-	33,5	19,2	1,8	**35**
	C307	UC307G2	-	33,5	19,2	1,7	
	C308	UK308G2H	H2308	40,6	24	2,2	
	C308	EX308G2	-	40,6	24	2,3	**40**
	C308	UC308G2	-	40,6	24	2,2	
	C309	UK309G2H	H2309	53	31,8	2,9	
	C309	EX309G2	-	53	31,8	2,9	**45**
	C309	UC309G2	-	53	31,8	2,7	
	C310	UK310G2H	H2310	62	37,8	3,4	
	C310	EX310G2	-	62	37,8	3,6	**50**
	C310	UC310G2	-	62	37,8	3,4	
	C311	UK311G2H	H2311	71,5	44,8	4,2	
	C311	EX311G2	-	71,5	44,8	4,3	**55**
	C311	UC311G2	-	71,5	44,8	3,9	
	C312	UK312G2H	H2312	81,6	51,8	4,7	
	C312	EX312G2	-	81,6	51,8	5,1	**60**
	C312	UC312G2	-	81,6	51,8	4,8	
	C313	UK313G2H	H2313	93,9	60,5	5,9	
	C313	EX313G2	-	93,9	60,5	6,3	**65**
	C313	UC313G2	-	93,9	60,5	5,9	
	C315	UK315G2H	H2315	113,4	76,8	8,2	
	C314	EX314G2	-	104,3	68	7,3	**70**
	C314	UC314G2	-	104,3	68	6,8	
	C316	UK316G2H	H2316	122,9	86,5	9,4	
	C315	EX315G2	-	113,4	76,8	8,5	**75**
	C315	UC315G2	-	113,4	76,8	7,5	
	C317	UK317G2H	H2317	132,6	96,5	11,8	

Cast iron housings with chrome steel bearing inserts

Tensioner- / hang up- / cartridge units

Cartridge unit, heavy duty

C3



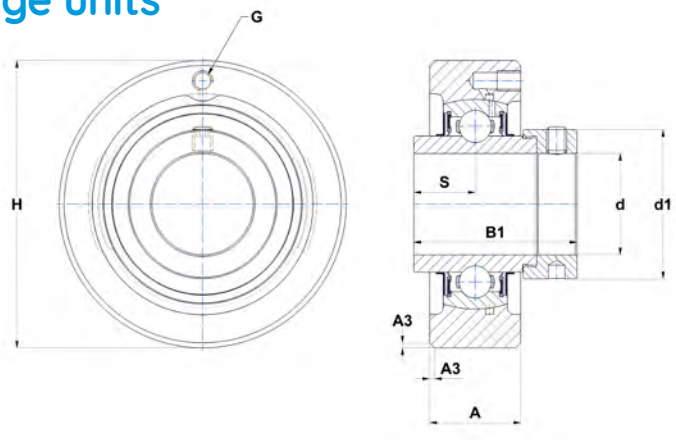

EXC

Main dimensions [mm]

d	Unit	H h7	A	A3	S	s1	B	B1	d1	G
80	EXC316	200	60	4	40,5	-	-	106,4	119	M10x1
	UCC316	200	60	4	34	-	86	-	-	M10x1
	UKC318H	225	66	4	-	48	-	86	120	M10x1
85	EXC317	215	64	4	42	-	-	109,5	127	M10x1
	UCC317	215	64	4	40	-	96	-	-	M10x1
	UKC319H	240	72	4	-	52	-	90	125	M10x1
90	EXC318	225	66	4	43,6	-	-	115,9	133	M10x1
	UCC318	225	66	4	40	-	96	-	-	M10x1
	UKC320H	260	75	4	-	54	-	97	130	M10x1
95	EXC319	240	72	4	46,8	-	-	122,3	140	M10x1
	UCC319	240	72	4	41	-	103	-	-	M10x1
100	EXC320	260	75	4	50	-	-	128,6	146	M10x1
	UCC320	260	75	4	42	-	108	-	-	M10x1
	UKC322H	300	80	5	-	61	-	105	145	M10x1
105	UCC321	260	75	4	44	-	112	-	-	M10x1
110	UCC322	300	80	5	46	-	117	-	-	M10x1
	UKC324H	320	90	5	-	65,5	-	112	155	M10x1
115	UKC326H	340	100	5	-	68	-	121	165	M10x1
120	UCC324	320	90	5	51	-	126	-	-	M10x1
125	UKC328H	360	100	5	-	73	-	131	180	M10x1
130	UCC326	340	100	5	54	-	135	-	-	M10x1
140	UCC328	360	100	5	59	-	145	-	-	M10x1

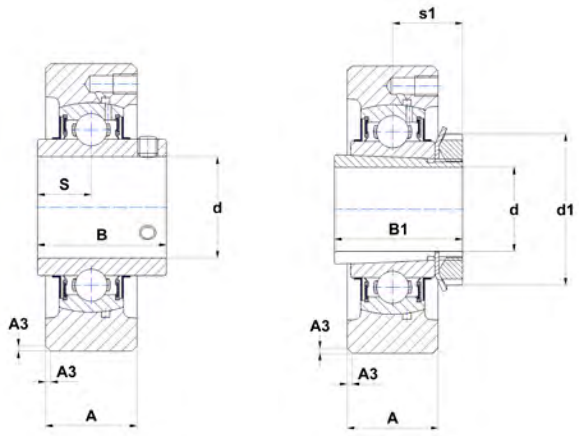

UCC UKC..H

	Housing	Bearing insert	Adapter sleeve	Dynamic load rating C [kN]	Static load rating C0 [kN]	Weight [kg]	d
	C316	EX316G2	-	122,9	86,5	10,3	**80**
	C316	UC316G2	-	122,9	86,5	9,2	
	C318	UK318G2H	H2318	143	108	13,2	
	C317	EX317G2	-	132,6	96,5	12,9	**85**
	C317	UC317G2	-	132,6	96,5	11,7	
	C319	UK319G2H	H2319	156	122	16,2	
	C318	EX318G2	-	143	108	14,4	**90**
	C318	UC318G2	-	143	108	13,2	
	C320	UK320G2H	H2320	171,6	140	19,9	
	C319	EX319G2	-	156	122	17,4	**95**
	C319	UC319G2	-	156	122	15,9	
	C320	EX320G2	-	171,6	140	21,9	**100**
	C320	UC320G2	-	171,6	140	20,1	
	C322	UK322G2H	H2322	205	178	32,1	
	C321	UC321G2	-	182	155	19,4	**105**
	C322	UC322G2	-	205	178	28,8	**110**
	C324	UK324G2H	H2324	228	208	38,7	
	C326	UK326G2H	H2326	252	242	48,8	**115**
	C324	UC324G2	-	228	208	36	**120**
	C328	UK328G2H	H2328	275	272	56,8	**125**
	C326	UC326G2	-	252	242	43,9	**130**
	C328	UC328G2	-	275	272	50,8	**140**

Cast iron housings with chrome steel bearing inserts

Tensioner- / hang up- / cartridge units

Hang up unit

EHE2



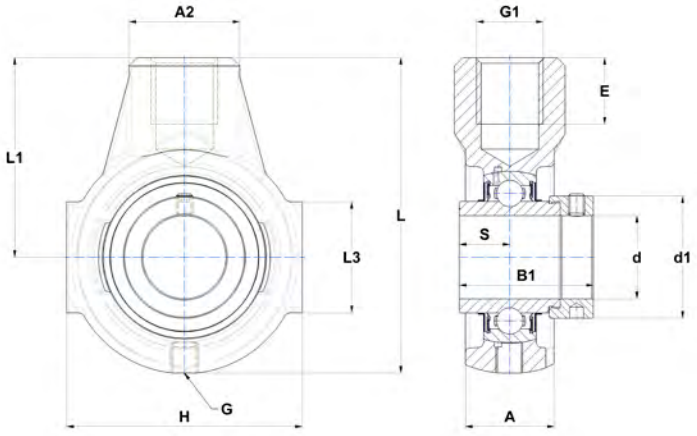

Main dimensions [mm]

EXEHE

d	Unit	L	L1	L3	H -0,5	A	A2	G1	E	S	s1	B	B1
12	ESEHE201	91	58	38	65	25	30	M16	21	6,5	-	-	28,6
	EXEHE201	91	58	38	65	25	30	M16	21	17	-	-	43,5
	UCEHE201	91	58	38	65	25	30	M16	21	12,7	-	31	-
	USEHE201	91	58	38	65	25	30	M16	21	6	-	22	-
15	ESEHE202	91	58	38	65	25	30	M16	21	6,5	-	-	28,6
	EXEHE202	91	58	38	65	25	30	M16	21	17	-	-	43,5
	UCEHE202	91	58	38	65	25	30	M16	21	12,7	-	31	-
	USEHE202	91	58	38	65	25	30	M16	21	6	-	22	-
17	ESEHE203	91	58	38	65	25	30	M16	21	6,5	-	-	28,6
	EXEHE203	91	58	38	65	25	30	M16	21	17	-	-	43,5
	UCEHE203	91	58	38	65	25	30	M16	21	12,7	-	31	-
	USEHE203	91	58	38	65	25	30	M16	21	6	-	22	-
20	ESEHE204	91	58	38	65	25	30	M16	21	7,5	-	-	30,9
	EXEHE204	91	58	38	65	25	30	M16	21	17	-	-	43,5
	UCEHE204	91	58	38	65	25	30	M16	21	12,7	-	31	-
	UKEHE205H	99	64	38	70	28	35	M20	22	-	18,5	-	35
	USEHE204	91	58	38	65	25	30	M16	21	7	-	25	-
25	ESEHE205	99	64	38	70	28	35	M20	22	7,5	-	-	30,9
	EXEHE205	99	64	38	70	28	35	M20	22	17,4	-	-	44,3
	UCEHE205	99	64	38	70	28	35	M20	22	14,3	-	34	-
	UKEHE206H	114	72	40	85	32	40	M24	24	-	20,5	-	38
	USEHE205	99	64	38	70	28	35	M20	22	7,5	-	27	-
30	ESEHE206	114	72	40	85	32	40	M24	24	9	-	-	35,7
	EXEHE206	114	72	40	85	32	40	M24	24	18,2	-	-	48,3
	UCEHE206	114	72	40	85	32	40	M24	24	15,9	-	38,1	-
	UKEHE207H	122	76	40	90	32	40	M24	24	-	22,5	-	43
	USEHE206	114	72	40	85	32	40	M24	24	8	-	30	-
35	ESEHE207	122	76	40	90	32	40	M24	24	9,5	-	-	38,9
	EXEHE207	122	76	40	90	32	40	M24	24	18,8	-	-	51,1
	UCEHE207	122	76	40	90	32	40	M24	24	17,5	-	42,9	-
	UKEHE208H	135	85	45	100	36	40	M24	24	-	24,5	-	46
	USEHE207	122	76	40	90	32	40	M24	24	8,5	-	32	-

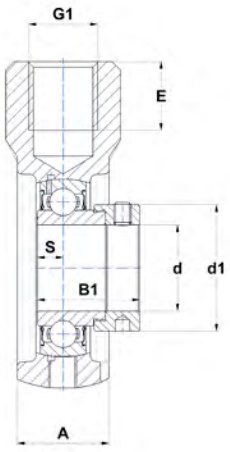

ESEHE

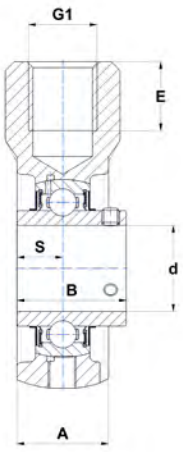

UCEHE

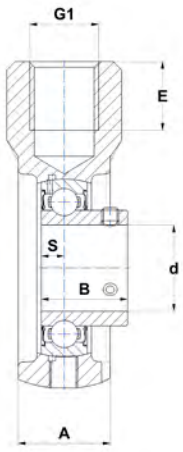

USEHE

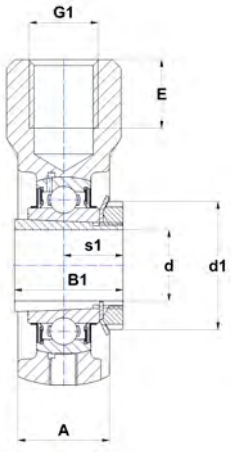

UKEHE..H

d1	G	Housing	Bearing insert	Adapter sleeve	Dynamic load rating C [kN]	Static load rating C0 [kN]	Weight [kg]	d
28,6	M6x1	EHE203	ES201G2	-	9,6	4,8	0,6	12
32,4	R1/8"	EHE204	EX201G2	-	12,8	6,7	0,7	
-	R1/8"	EHE204	UC201G2	-	12,8	6,7	0,6	
-	M6x1	EHE203	US201G2	-	9,6	4,8	0,6	
28,6	M6x1	EHE203	ES202G2	-	9,6	4,8	0,6	15
32,4	R1/8"	EHE204	EX202G2	-	12,8	6,7	0,7	
-	R1/8"	EHE204	UC202G2	-	12,8	6,7	0,6	
-	M6x1	EHE203	US202G2	-	9,6	4,8	0,6	
28,6	M6x1	EHE203	ES203G2	-	9,6	4,8	0,6	17
32,4	R1/8"	EHE204	EX203G2	-	12,8	6,7	0,7	
-	R1/8"	EHE204	UC203G2	-	12,8	6,7	0,6	
-	M6x1	EHE203	US203G2	-	9,6	4,8	0,6	
32,4	R1/8"	EHE204	ES204G2	-	12,8	6,7	0,6	20
32,4	R1/8"	EHE204	EX204G2	-	12,8	6,7	0,6	
-	R1/8"	EHE204	UC204G2	-	12,8	6,7	0,6	
38	R1/8"	EHE205	UK205G2H	H2305	14	7,9	0,7	
-	R1/8"	EHE204	US204G2	-	12,8	6,7	0,5	
37,4	R1/8"	EHE205	ES205G2	-	14	7,9	0,7	25
37,4	R1/8"	EHE205	EX205G2	-	14	7,9	0,8	
-	R1/8"	EHE205	UC205G2	-	14	7,9	0,7	
45	R1/8"	EHE206	UK206G2H	H2306	19,5	11,2	1,1	
-	R1/8"	EHE205	US205G2	-	14	7,9	0,7	
44,5	R1/8"	EHE206	ES206G2	-	19,5	11,2	1	30
44,5	R1/8"	EHE206	EX206G2	-	19,5	11,2	1,1	
-	R1/8"	EHE206	UC206G2	-	19,5	11,2	1	
52	R1/8"	EHE207	UK207G2H	H2307	25,7	15,2	1,2	
-	R1/8"	EHE206	US206G2	-	19,5	11,2	1	
51,1	R1/8"	EHE207	ES207G2	-	25,7	15,2	1,2	35
51,1	R1/8"	EHE207	EX207G2	-	25,7	15,2	1,3	
-	R1/8"	EHE207	UC207G2	-	25,7	15,2	1,2	
58	R1/8"	EHE208	UK208G2H	H2308	29,6	18,2	1,6	
-	R1/8"	EHE207	US207G2	-	25,7	15,2	1,1	

Cast iron housings with chrome steel bearing inserts

Tensioner- / hang up- / cartridge units

Hang up unit

EHE2



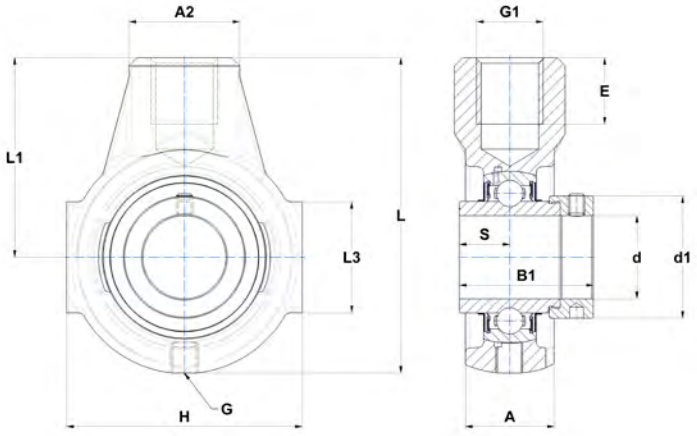

Main dimensions [mm]

EXEHE

d	Unit	L	L1	L3	H -0,5	A	A2	G1	E	S	s1	B	B1
40	ESEHE208	135	85	45	100	36	40	M24	24	11	-	-	43,7
	EXEHE208	135	85	45	100	36	40	M24	24	21,4	-	-	56,3
	UCEHE208	135	85	45	100	36	40	M24	24	19	-	49,2	-
	UKEHE209H	145	90	45	110	40	40	M24	24	-	26	-	50
	USEHE208	135	85	45	100	36	40	M24	24	9	-	34	-
45	ESEHE209	145	90	45	110	40	40	M24	24	11	-	-	43,7
	EXEHE209	145	90	45	110	40	40	M24	24	21,4	-	-	56,3
	UCEHE209	145	90	45	110	40	40	M24	24	19	-	49,2	-
	UKEHE210H	145	90	46	110	40	40	M24	24	-	27,5	-	55
	USEHE209	145	90	45	110	40	40	M24	24	10,2	-	41,2	-
50	ESEHE210	145	90	46	110	40	40	M24	24	11	-	-	43,7
	EXEHE210	145	90	46	110	40	40	M24	24	24,6	-	-	62,7
	UCEHE210	145	90	46	110	40	40	M24	24	19	-	51,6	-
	USEHE210	145	90	46	110	40	40	M24	24	10,9	-	43,5	-

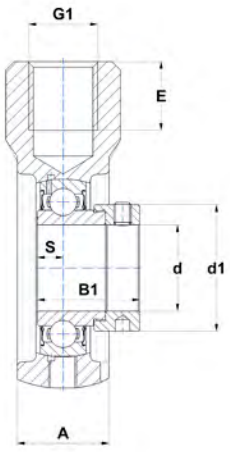

ESEHE

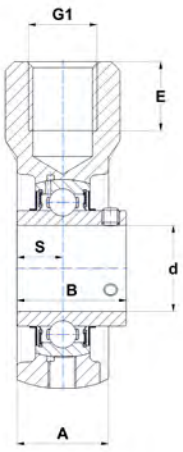

UCEHE

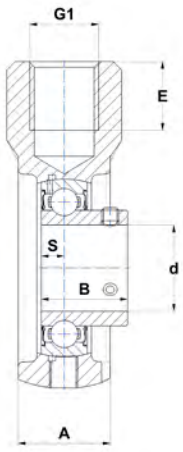

USEHE

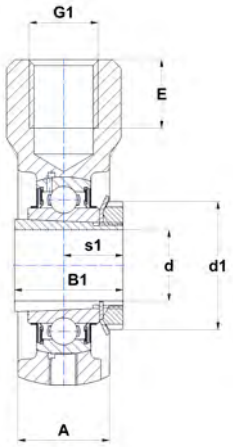

UKEHE..H

d1	G	Housing	Bearing insert	Adapter sleeve	Dynamic load rating C [kN]	Static load rating C0 [kN]	Weight [kg]	d
58	R1/8"	EHE208	ES208G2	-	29,6	18,2	1,6	**40**
58	R1/8"	EHE208	EX208G2	-	29,6	18,2	1,7	
-	R1/8"	EHE208	UC208G2	-	29,6	18,2	1,5	
65	R1/8"	EHE209	UK209G2H	H2309	31,9	20,8	2	
-	R1/8"	EHE208	US208G2	-	29,6	18,2	1,5	
62	R1/8"	EHE209	ES209G2	-	31,9	20,8	1,9	**45**
62	R1/8"	EHE209	EX209G2	-	31,9	20,8	2,1	
-	R1/8"	EHE209	UC209G2	-	31,9	20,8	1,9	
70	R1/8"	EHE210	UK210G2H	H2310	35,1	23,2	2	
-	R1/8"	EHE209	US209G2	-	31,9	20,8	1,9	
67,2	R1/8"	EHE210	ES210G2	-	35,1	23,2	1,8	**50**
67,2	R1/8"	EHE210	EX210G2	-	35,1	23,2	2	
-	R1/8"	EHE210	UC210G2	-	35,1	23,2	1,8	
-	R1/8"	EHE210	US210G2	-	35,1	23,2	1,8	

Pressed steel housings with chrome steel bearing inserts

Pillow block units

Pillow block

PP2



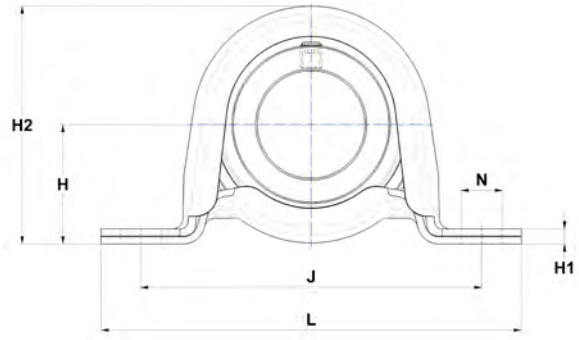

Main dimensions [mm]

d	Unit	L	J	H	H1	H2	A	A1	N	S	B	B1	d1
12	ESPP201	85,7	68	22,2	2,4	43,2	25,4	15,9	9	6,5	-	28,6	28,6
	USPP201	85,7	68	22,2	2,4	43,2	25,4	15,9	9	6	22	-	-
15	ESPP202	85,7	68	22,2	2,4	43,2	25,4	15,9	9	6,5	-	28,6	28,6
	USPP202	85,7	68	22,2	2,4	43,2	25,4	15,9	9	6	22	-	-
17	ESPP203	85,7	68	22,2	2,4	43,2	25,4	15,9	9	6,5	-	28,6	28,6
	USPP203	85,7	68	22,2	2,4	43,2	25,4	15,9	9	6	22	-	-
20	ESPP204	98,4	76	25,4	2,4	49,9	31,7	21,6	9	7,5	-	30,9	32,4
	USPP204	98,4	76	25,4	2,4	49,9	31,7	21,6	9	7	25	-	-
25	ESPP205	108	86	28,6	2,8	55,8	31,7	21,6	11	7,5	-	30,9	37,4
	USPP205	108	86	28,6	2,8	55,8	31,7	21,6	11	7,5	27	-	-
30	ESPP206	117,5	95	33,3	3,6	65,7	37,5	25,5	11	9	-	35,7	44,5
	USPP206	117,5	95	33,3	3,6	65,7	37,5	25,5	11	8	30	-	-
35	ESPP207	128,6	106	39,7	4,4	77,5	41	28,4	11	9,5	-	38,9	51,1
	USPP207	128,6	106	39,7	4,4	77,5	41	28,4	11	8,5	32	-	-

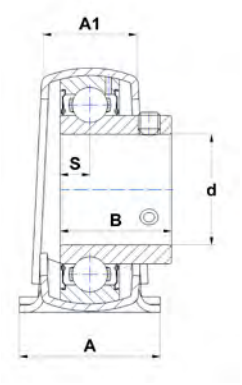

USPP

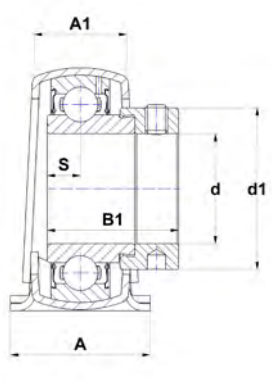

ESPP

	Housing	Bearing insert	Dynamic load rating C [kN]	Static load rating C0 [kN]	Weight [kg]	d
	PP203	ES201G2	9,6	4,8	0,2	**12**
	PP203	US201G2	9,6	4,8	0,2	
	PP203	ES202G2	9,6	4,8	0,2	**15**
	PP203	US202G2	9,6	4,8	0,2	
	PP203	ES203G2	9,6	4,8	0,2	**17**
	PP203	US203G2	9,6	4,8	0,2	
	PP204	ES204G2	12,8	6,7	0,3	**20**
	PP204	US204G2	12,8	6,7	0,2	
	PP205	ES205G2	14	7,9	0,3	**25**
	PP205	US205G2	14	7,9	0,3	
	PP206	ES206G2	19,5	11,2	0,5	**30**
	PP206	US206G2	19,5	11,2	0,5	
	PP207	ES207G2	25,7	15,2	0,7	**35**
	PP207	US207G2	25,7	15,2	0,6	

Pressed steel housings with chrome steel bearing inserts

Flanged units

Three or four-bolt flange, round design

PF2



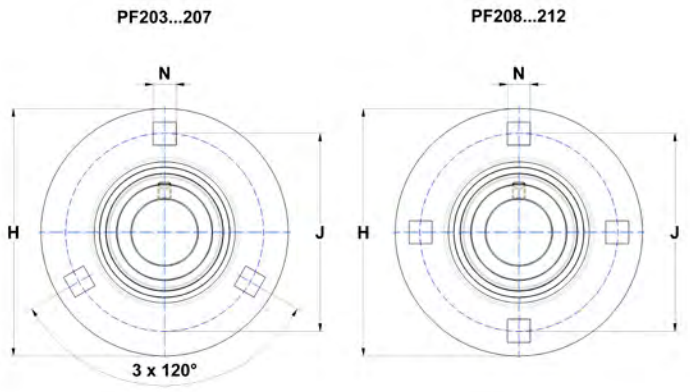

Main dimensions [mm]

d	Unit	H	J	J2	A	A1	N	S	B	B1	d1
12	ESPF201	81	63,5	49	6,7	4	7,1	6,5	-	28,6	28,6
	USPF201	81	63,5	49	6,7	4	7,1	6	22	-	-
15	ESPF202	81	63,5	49	6,7	4	7,1	6,5	-	28,6	28,6
	USPF202	81	63,5	49	6,7	4	7,1	6	22	-	-
17	ESPF203	81	63,5	49	6,7	4	7,1	6,5	-	28,6	28,6
	USPF203	81	63,5	49	6,7	4	7,1	6	22	-	-
20	ESPF204	90,5	71,5	55	7,7	4	8,7	7,5	-	30,9	32,4
	USPF204	90,5	71,5	55	7,7	4	8,7	7	25	-	-
25	ESPF205	95,2	76	60	8,7	4	8,7	7,5	-	30,9	37,4
	USPF205	95,2	76	60	8,7	4	8,7	7,5	27	-	-
30	ESPF206	114	90,5	72	20	5,5	11	9	-	35,7	44,5
	USPF206	114	90,5	72	20	5,5	11	8	30	-	-
35	ESPF207	126,5	100	81	10,8	5	11	9,5	-	38,9	51,1
	USPF207	126,5	100	81	10,8	5	11	8,5	32	-	-
40	ESPF208	147,8	119	91	10	7	13,5	11	-	43,7	58
	USPF208	147,8	119	91	10	7	13,5	9	34	-	-
45	ESPF209	149,2	120,5	97	10	7	13,5	11	-	43,7	62
	USPF209	149,2	120,5	97	10	7	13,5	10,2	41,2	-	-
50	ESPF210	155,6	127	102	10,5	8	13,5	11	-	43,7	67,2
	USPF210	155,6	127	102	10,5	8	13,5	10,9	43,5	-	-
55	ESPF211	166,6	138	113	10,7	8	13,5	12	-	48,4	74,5
	USPF211	166,6	138	113	10,7	8	13,5	11,8	45,3	-	-
60	ESPF212	176,2	147,6	122	11,9	8	13,5	12	-	49,3	82
	USPF212	176,2	147,6	122	11,9	8	13,5	14,9	53,7	-	-

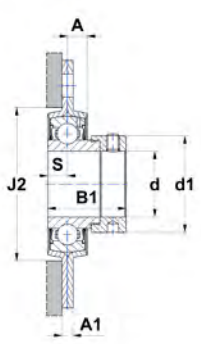

ESPF

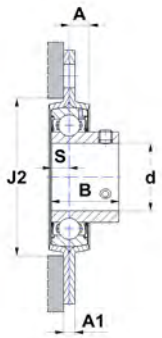

USPF

	Housing	Bearing insert	Dynamic load rating C [kN]	Static load rating C0 [kN]	Weight [kg]	d
	PF203	ES201G2	9,6	4,8	0,2	**12**
	PF203	US201G2	9,6	4,8	0,2	
	PF203	ES202G2	9,6	4,8	0,2	**15**
	PF203	US202G2	9,6	4,8	0,2	
	PF203	ES203G2	9,6	4,8	0,2	**17**
	PF203	US203G2	9,6	4,8	0,2	
	PF204	ES204G2	12,8	6,7	0,4	**20**
	PF204	US204G2	12,8	6,7	0,3	
	PF205	ES205G2	14	7,9	0,4	**25**
	PF205	US205G2	14	7,9	0,4	
	PF206	ES206G2	19,5	11,2	0,6	**30**
	PF206	US206G2	19,5	11,2	0,6	
	PF207	ES207G2	25,7	15,2	0,9	**35**
	PF207	US207G2	25,7	15,2	0,8	
	PF208	ES208G2	29,5	18	1,4	**40**
	PF208	US208G2	29,6	18,2	1,3	
	PF209	ES209G2	31,9	20,8	1,4	**45**
	PF209	US209G2	31,9	20,8	1,4	
	PF210	ES210G2	35,1	23,2	1,7	**50**
	PF210	US210G2	35,1	23,2	1,7	
	PF211	ES211G2	43,6	29,2	1,9	**55**
	PF211	US211G2	43,6	29,2	2,1	
	PF212	ES212G2	52,5	32,8	2,3	**60**
	PF212	US212G2	52,5	36	2,4	

Pressed steel housings with chrome steel bearing inserts

Flanged units

Two-bolt flange, oval design

PFL2



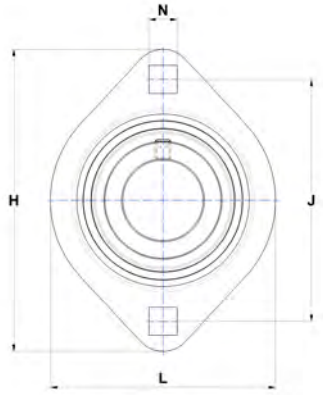

Main dimensions [mm]

d	Unit	H	J	J2	A	A1	N	S	B	B1	d1
12	ESPFL201	81	63,5	49	6,7	4	7,1	6,5	-	28,6	28,6
	USPFL201	81	63,5	49	6,7	4	7,1	6	22	-	-
15	ESPFL202	81	63,5	49	6,7	4	7,1	6,5	-	28,6	28,6
	USPFL202	81	63,5	49	6,7	4	7,1	6	22	-	-
17	ESPFL203	81	63,5	49	6,7	4	7,1	6,5	-	28,6	28,6
	USPFL203	81	63,5	49	6,7	4	7,1	6	22	-	-
20	ESPFL204	91	71,5	56	7,7	4,5	9	7,5	-	30,9	32,4
	USPFL204	91	71,5	56	7,7	4,5	9	7	25	-	-
25	ESPFL205	95,2	76,2	60	8,7	4	8,7	7,5	-	30,9	37,4
	USPFL205	95,2	76,2	60	8,7	4	8,7	7,5	27	-	-
30	ESPFL206	112,7	90,5	71	9	5	10,5	9	-	35,7	44,5
	USPFL206	112,7	90,5	71	9	5	10,5	8	30	-	-
35	ESPFL207	123	100	81	10,5	5	10,5	9,5	-	38,9	51,1
	USPFL207	123	100	81	10,5	5	10,5	8,5	32	-	-
40	ESPFL208	151	119	91	11,5	7	13,5	11	-	43,7	58
	USPFL208	151	119	91	11,5	7	13,5	9	34	-	-

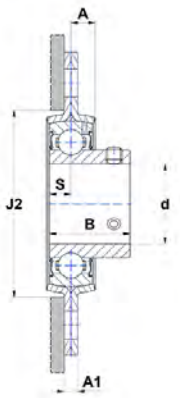

USPFL

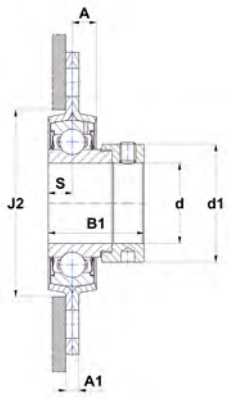

ESPFL

	Housing	Bearing insert	Dynamic load rating C [kN]	Static load rating C0 [kN]	Weight [kg]	d
	PFL203	ES201G2	9,6	4,8	0,2	**12**
	PFL203	US201G2	9,6	4,8	0,2	
	PFL203	ES202G2	9,6	4,8	0,2	**15**
	PFL203	US202G2	9,6	4,8	0,2	
	PFL203	ES203G2	9,6	4,8	0,2	**17**
	PFL203	US203G2	9,6	4,8	0,2	
	PFL204	ES204G2	12,8	6,7	0,3	**20**
	PFL204	US204G2	12,8	6,7	0,2	
	PFL205	ES205G2	14	7,9	0,3	**25**
	PFL205	US205G2	14	7,9	0,3	
	PFL206	ES206G2	19,5	11,2	0,5	**30**
	PFL206	US206G2	19,5	11,2	0,5	
	PFL207	ES207G2	25,7	15,2	0,7	**35**
	PFL207	US207G2	25,7	15,2	0,6	
	PFL208	ES208G2	29,5	18	1	**40**
	PFL208	US208G2	29,6	18,2	0,9	

Pressed steel housings with chrome steel bearing inserts

Flanged units

Three-bolt flange, triangular design

PFT2



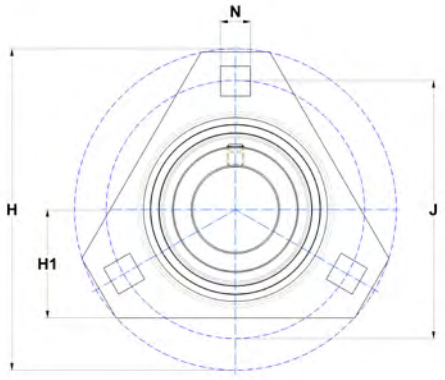

Main dimensions [mm]

d	Unit	H	H1	J	J2	A	A1	N	S	B	B1	d1
20	ESPFT204	90,5	33,3	71,5	55	7,2	4	8,7	7,5	-	30,9	32,4
	USPFT204	90,5	33,3	71,5	55	7,2	4	8,7	7	25	-	-
25	ESPFT205	95,2	34,2	76	60	8,7	4	8,7	7,5	-	30,9	37,4
	USPFT205	95,2	34,2	76	60	8,7	4	8,7	7,5	27	-	-
30	ESPFT206	112,7	40,2	90,5	71	10,5	5	10,5	9	-	35,7	44,5
	USPFT206	112,7	40,2	90,5	71	10,5	5	10,5	8	30	-	-
35	ESPFT207	122,2	44,2	100	81	10,5	5	10,5	9,5	-	38,9	51,1
	USPFT207	122,2	44,2	100	81	10,5	5	10,5	8,5	32	-	-

Take-up units

Take-up unit for shaft adjustment, rectangular design

PFE2

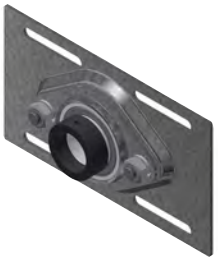

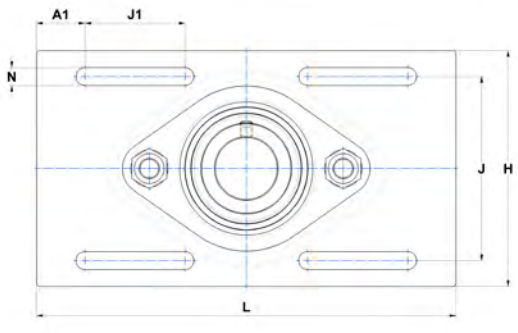

Main dimensions [mm]

d	Unit	L	H	J	J1	A	A1	A2	e	N	T	S
25	ESPFE205	203,2	104,8	80,2	48,5	19	23,4	33,7	10,3	8,7	2	7,5
	USPFE205	203,2	104,8	80,2	48,5	19	23,4	29,8	10,3	8,7	2	7,5
30	ESPFE206	203,2	114,3	89,2	48,5	21,1	23,4	38,8	12,1	8,7	2,5	9
	USPFE206	203,2	114,3	89,2	48,5	21,1	23,4	34,1	12,1	8,7	2,5	8

The connecting bolts of the sheet metal parts are attached to the units

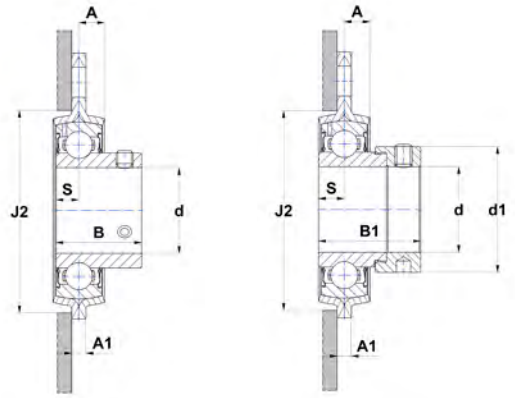

USPFT ESPFT

	Housing	Bearing insert	Dynamic load rating C [kN]	Static load rating C0 [kN]	Weight [kg]	d
	PFT204	ES204G2	12,8	6,7	0,3	**20**
	PFT204	US204G2	12,8	6,7	0,2	
	PFT205	ES205G2	14	7,9	0,3	**25**
	PFT205	US205G2	14	7,9	0,3	
	PFT206	ES206G2	19,5	11,2	0,5	**30**
	PFT206	US206G2	19,5	11,2	0,5	
	PFT207	ES207G2	25,7	15,2	0,7	**35**
	PFT207	US207G2	25,7	15,2	0,6	

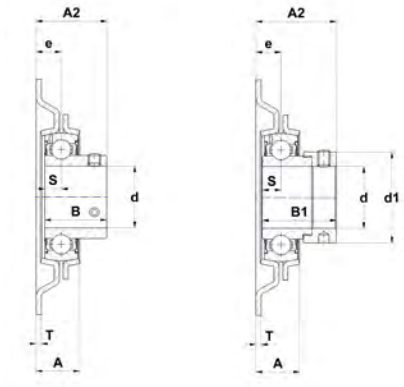

USPFE ESPFE

	B	B1	d1	Housing	Bearing insert	Dynamic load rating C [kN]	Static load rating C0 [kN]	Weight [kg]	d
	-	30,9	37,4	PFE205	ES205G2	14	7,9	0,6	**25**
	27	-	-	PFE205	US205G2	14	7,9	0,6	
	-	35,7	44,5	PFE206	ES206G2	19,5	11,2	0,9	**30**
	30	-	-	PFE206	US206G2	19,5	11,2	0,8	

Chrome steel bearing inserts with spherical outer ring

Eccentric locking collar types

Basic version

EX2..G2

ES2..G2

Heavy duty

EX3..G2



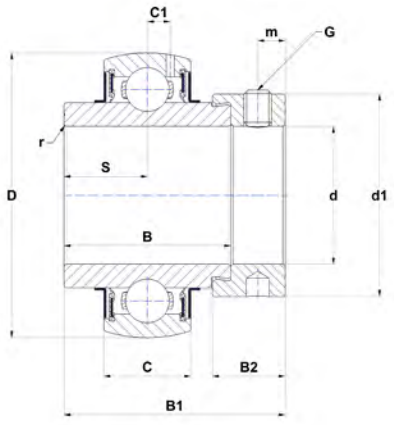

EX..G2

Main dimensions [mm]

d	Bearing insert	D	C	B	B1	B2	d1	S	m	C1	r min	G
12	ES201G2	40	12	19,1	28,6	13,5	28,6	6,5	5	3,5	0,6	M6x1
	EX201G2	47	16	34	43,5	13,5	32,4	17	5	4,3	0,6	M6x1
15	ES202G2	40	12	19,1	28,6	13,5	28,6	6,5	5	3,5	0,6	M6x1
	EX202G2	47	16	34	43,5	13,5	32,4	17	5	4,3	0,6	M6x1
17	ES203G2	40	12	19,1	28,6	13,5	28,6	6,5	5	3,5	0,6	M6x1
	EX203G2	47	16	34	43,5	13,5	32,4	17	5	4,3	0,6	M6x1
20	ES204G2	47	14	21,4	30,9	13,5	32,4	7,5	5	4	0,6	M6x1
	EX204G2	47	16	34	43,5	13,5	32,4	17	5	4,4	0,6	M6x1
25	ES205G2	52	15	21,4	30,9	13,5	37,4	7,5	5	4,3	0,6	M6x1
	EX205G2	52	17	34,8	44,3	13,5	37,4	17,4	5	4,3	0,6	M6x1
	EX305G2	62	21	34,9	46,8	15,9	42,8	16,7	6	6,2	1,5	M8x1
30	ES206G2	62	16	23,8	35,7	15,9	44,5	9	6	5	0,6	M8x1
	EX206G2	62	19	36,4	48,3	15,9	44,5	18,2	6	5,3	0,6	M8x1
	EX306G2	72	24	36,5	50	17,5	50	17,5	6,7	6,5	1,5	M8x1
35	ES207G2	72	17	25,4	38,9	17,5	51,1	9,5	6,5	5,7	1,1	M8x1
	EX207G2	72	20	37,6	51,1	17,5	51,1	18,8	6,5	5,8	1,1	M8x1
	EX307G2	80	25	38,1	51,6	17,5	55	18,3	6,7	7,2	2	M8x1
40	ES208G2	80	18	30,2	43,7	18,3	58	11	6,5	6	1,1	M8x1
	EX208G2	80	21	42,8	56,3	18,3	58	21,4	6,5	6,5	1,1	M8x1
	EX308G2	90	28	41,3	57,1	20,6	63,5	19,8	8	8,5	2	M10x1,25
45	ES209G2	85	19	30,2	43,7	18,3	62	11	6,5	6,5	1,1	M8x1
	EX209G2	85	22	42,8	56,3	18,3	62	21,4	6,5	6,8	1,1	M8x1
	EX309G2	100	30	42,9	58,7	20,6	70	19,8	8	9	2	M10x1,25
50	ES210G2	90	20	30,2	43,7	18,3	67,2	11	6,5	6,5	1,1	M8x1
	EX210G2	90	23	49,2	62,7	18,3	67,2	24,6	6,5	6,5	1,1	M8x1
	EX310G2	110	32	49,2	66,6	22,2	76,2	24,6	8,7	9,9	2	M10x1,25
55	ES211G2	100	24	32,5	48,4	20,7	74,5	12	8	7,2	1,1	M10x1,25
	EX211G2	100	25	55,4	71,3	20,7	74,5	27,7	8	7,2	1,5	M10x1,25
	EX311G2	120	34	55,6	73	22,2	83	27,8	9	10,7	2	M10x1,25
60	ES212G2	110	24	33,4	49,3	22,3	82	12	8	8,2	1,1	M10x1,25
	EX212G2	110	27	61,8	77,7	22,3	82	30,9	8	8,4	1,1	M10x1,25
	EX312G2	130	36	61,9	79,4	23,9	89	31	9	11,3	2	M10x1,25

* Width across flats (hexagon socket)



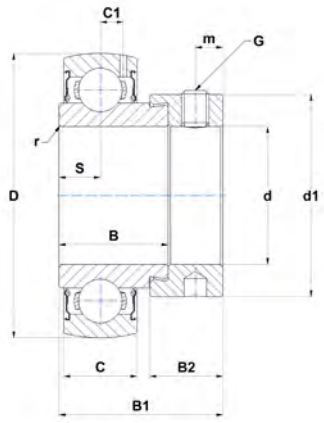

ES..G2

	SW*	Set screw torque [Nm]]	Min temp [°C]	Max temp [°C]	Dynamic load rating C [kN]	Static load rating C0 [kN]	f_0	Weight [kg]	d
	3	5,5	-20	100	9,6	4,8	13,2	0,1	**12**
	3	5,5	-20	100	12,8	6,7	13,2	0,3	
	3	5,5	-20	100	9,6	4,8	13,2	0,1	**15**
	3	5,5	-20	100	12,8	6,7	13,2	0,3	
	3	5,5	-20	100	9,6	4,8	13,2	0,1	**17**
	3	5,5	-20	100	12,8	6,7	13,2	0,2	
	3	5,5	-20	100	12,8	6,7	13,2	0,2	**20**
	3	5,5	-20	100	12,8	6,7	13,2	0,2	
	3	5,5	-20	100	14	7,9	14	0,2	**25**
	3	5,5	-20	100	14	7,9	14	0,3	
	4	11,5	-20	100	22,4	11,5	12,3	0,4	
	4	11,5	-20	100	19,5	11,2	13,7	0,3	**30**
	4	11,5	-20	100	19,5	11,2	13,7	0,4	
	4	11,5	-20	100	27	15,2	13	0,7	
	4	11,5	-20	100	25,7	15,2	14	0,5	**35**
	4	11,5	-20	100	25,7	15,2	14	0,6	
	4	11,5	-20	100	33,5	19,2	12,8	0,8	
	4	11,5	-20	100	29,5	18	14	0,6	**40**
	4	11,5	-20	100	32,6	19,8	13,7	0,8	
	5	22	-20	100	40,6	24	13,2	1,1	
	4	11,5	-20	100	31,9	20,8	14	0,7	**45**
	4	11,5	-20	100	31,9	20,8	14	0,9	
	5	22	-20	100	53	31,8	13	1,5	
	4	11,5	-20	100	35,1	23,2	14,4	0,7	**50**
	4	11,5	-20	100	35,1	23,2	14,4	0,9	
	5	22	-20	100	61,8	37,8	13	1,9	
	5	22	-20	100	43,6	29,2	14,4	0,9	**55**
	5	22	-20	100	43,6	29,2	14,4	1,4	
	5	22	-20	100	71,6	44,8	13	2,4	
	5	22	-20	100	52,5	36	14,2	1,3	**60**
	5	22	-20	100	52,5	36	14,2	1,8	
	5	22	-20	100	81,7	51,8	13,2	3	

Chrome steel bearing inserts with spherical outer ring

Eccentric locking collar types

Basic version

EX2..G2

ES2..G2

Heavy duty

EX3..G2



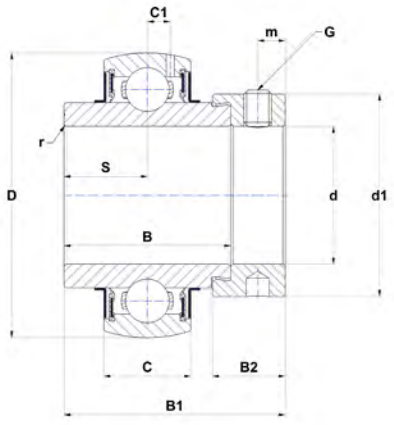

EX..G2

Main dimensions [mm]

d	Bearing insert	D	C	B	B1	B2	d1	S	m	C1	r min	G
65	EX213G2	120	28	68,2	85,7	23,5	86	34,1	8,5	8	1,5	M10x1,25
	EX313G2	140	38	65,1	85,7	27	97	32,5	11,5	12,1	2	M12x1,25
70	EX214G2	125	30	68,2	85,7	23,5	96,8	34,1	8,5	9	2	M10x1,25
	EX314G2	150	40	68,3	92,1	30,2	102	34,2	12	12,8	2	M12x1,25
75	EX215G2	130	30	74,6	92,1	23,9	102	37,3	8,5	9	2	M10x1,25
	EX315G2	160	42	74,6	100	31,8	113	37,3	13	13,5	2,5	M16x1,5
80	EX216G2	140	33	74,6	95,2	27	110	37,3	10,3	10,3	2	M12x1,25
	EX316G2	170	44	81	106,4	31,8	119	40,5	13	14,5	3	M16x1,5
85	EX217G2	150	35	53,2	73,2	27	119	23,4	10	11	2	M12x1,25
	EX317G2	180	46	84,1	109,5	31,8	127	42	13	15,5	3	M16x1,5
90	EX218G2	160	37	55	72,5	24	120	24,5	9,5	12	2	M12x1,25
	EX318G2	190	48	87,3	115,9	36,5	133	43,6	14,5	16,5	3	M20x1,5
95	EX319G2	200	50	93,7	122,3	36,5	140	46,8	14,5	16,7	3	M20x1,5
100	EX320G2	215	54	100	128,6	36,5	146	50	14,5	19	3,5	M20x1,5

* Width across flats (hexagon socket)



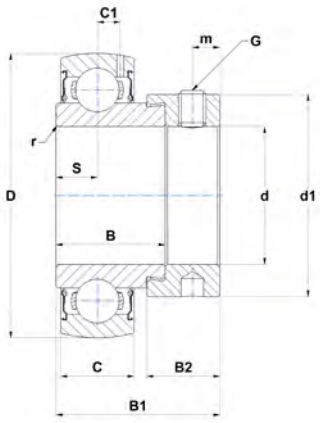

ES..G2

	SW*	Set screw torque [Nm]]	Min temp [°C]	Max temp [°C]	Dynamic load rating C [kN]	Static load rating C0 [kN]	f_0	Weight [kg]	d
	5	22	-20	100	57,2	40	14,4	2,4	**65**
	6	33	-20	100	93,9	60,5	13,2	3,7	
	5	22	-20	100	62	45	14,4	2,6	**70**
	6	33	-20	100	104,1	68	13,2	4,5	
	5	22	-20	100	66	49,5	14,7	2,8	**75**
	8	64	-20	100	113,4	76,8	13,2	5,3	
	6	33	-20	100	72,5	54,2	14,7	3,1	**80**
	8	64	-20	100	122,9	86,5	13,2	6,7	
	6	33	-20	100	83,2	63,8	14,7	3,7	**85**
	8	64	-20	100	132,6	96,5	13,2	8	
	6	33	-20	100	96	71,5	14,4	4,9	**90**
	10	120	-20	100	143	108	13,2	9,1	
	10	120	-20	100	156	122	13,2	10,4	**95**
	10	120	-20	100	171,6	140	13,2	13	**100**

Chrome steel bearing inserts with spherical outer ring

Eccentric locking collar types

Triple lip seal version L3

EX2..G2L3

EX3..G2L3

Multiple seal system L4

EX2..G2L4

Agri seal system AGR

EX2..AGR

EX3..AGR



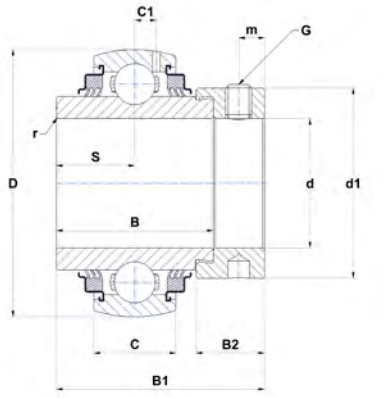

EX..G2L3

Main dimensions [mm]

d	Bearing insert	D	C	B	B1	B2	d1	S	m	C1	r min	G
12	EX201G2L3	47	16	34	43,5	13,5	32,4	17	5	4,4	0,6	M6x1
	EX201G2L4	47	16	34	43,5	13,5	32,4	17	5	4,4	0,6	M6x1
15	EX202G2L3	47	16	34	43,5	13,5	32,4	17	5	4,4	0,6	M6x1
	EX202G2L4	47	16	34	43,5	13,5	32,4	17	5	4,4	0,6	M6x1
17	EX203G2L3	47	16	34	43,5	13,5	32,4	17	5	4,4	0,6	M6x1
	EX203G2L4	47	16	34	43,5	13,5	32,4	17	5	4,4	0,6	M6x1
20	EX204G2L3	47	16	34	43,5	13,5	32,4	17	5	4,4	0,6	M6x1
	EX204G2L4	47	16	34	43,5	13,5	32,4	17	5	4,4	0,6	M6x1
25	EX205G2L3	52	17	34,8	44,3	13,5	37,4	17,4	5	4,3	0,6	M6x1
	EX205G2L4	52	17	34,8	44,3	13,5	37,4	17,4	5	4,3	0,6	M6x1
	EX305G2L3	62	21	34,9	46,8	15,9	42,8	16,7	6	6,2	1,5	M8x1
30	EX206G2L3	62	19	36,4	48,3	15,9	44,5	18,2	6	5,3	0,6	M8x1
	EX206G2L4	62	19	36,4	48,3	15,9	44,5	18,2	6	5	0,6	M8x1
	EX306G2L3	72	24	36,5	50	17,5	50	17,5	6,7	6,5	1,5	M8x1
35	EX207AGR	72	20	37,6	51,1	17,5	51,1	18,8	6,5	-	1,1	M8x1
	EX207G2L3	72	20	37,6	51,1	17,5	51,1	18,8	6,5	5,8	1,1	M8x1
	EX207G2L4	72	20	37,6	51,1	17,5	51,1	18,8	6,5	5,8	1,1	M8x1
	EX307G2L3	80	25	38,1	51,6	17,5	55	18,3	6,7	7,2	2	M8x1
40	EX208AGR	80	21	42,8	56,3	18,3	58	21,4	6,5	-	1,1	M8x1
	EX208G2L3	80	21	42,8	56,3	18,3	58	21,4	6,5	6,5	1,1	M8x1
	EX208G2L4	80	21	42,8	56,3	18,3	58	21,4	6,5	6,5	1,1	M8x1
	EX308AGR	90	28	49,5	65,3	20,6	63,5	22,2	8	-	2	M10x1,25
	EX308G2L3	90	28	41,3	57,1	20,6	63,5	19,8	8	8,5	2	M10x1,25
45	EX209AGR	85	22	42,8	56,3	18,3	63,5	21,4	6,5	-	1,1	M8x1
	EX209G2L3	85	22	42,8	56,3	18,3	62	21,4	6,5	6,8	1,1	M8x1
	EX209G2L4	85	22	42,8	56,3	18,3	62	21,4	6,5	6,8	1,1	M8x1
	EX309G2L3	100	30	42,9	58,7	20,6	70	19,8	8	9	2	M10x1,25
50	EX210AGR	90	23	49,2	62,7	18,3	67,2	24,6	6,5	-	1,1	M8x1
	EX210G2L3	90	23	49,2	62,7	18,3	67,2	24,6	6,5	6,5	1,1	M8x1
	EX210G2L4	90	23	49,2	62,7	18,3	67,2	24,6	6,5	6,5	1,1	M8x1
	EX310G2L3	110	32	49,2	66,6	22,2	76,2	24,6	8,7	9,9	2	M10x1,25
55	EX211AGR	100	25	55,4	71,3	20,7	74,5	27,7	8	-	1,5	M10x1,25
	EX211G2L3	100	25	55,4	71,3	20,7	74,5	27,7	8	7,2	1,5	M10x1,25
	EX311G2L3	120	34	55,6	73	22,2	83	27,8	9	10,6	2	M10x1,25

* Width across flats (hexagon socket)



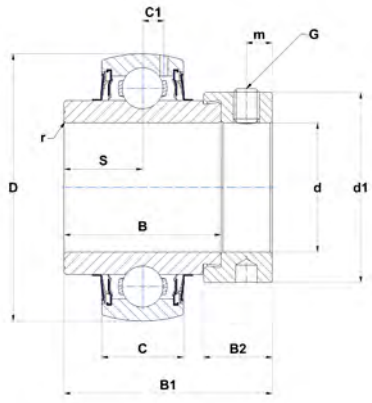

EX..G2L4



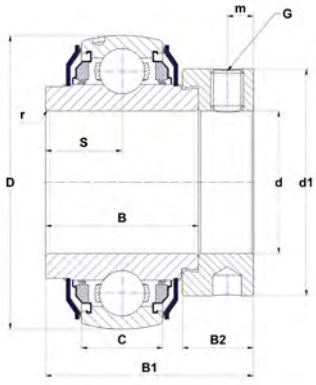

EX..AGR

	SW*	Set screw torque [Nm]	Min temp [°C]	Max temp [°C]	Dynamic load rating C [kN]	Static load rating C0 [kN]	f_0	Weight [kg]	d
	3	5,5	-20	100	12,8	6,7	13,2	0,3	**12**
	3	5,5	-20	100	12,8	6,7	13,2	0,3	
	3	5,5	-20	100	12,8	6,7	13,2	0,3	**15**
	3	5,5	-20	100	12,8	6,7	13,2	0,3	
	3	5,5	-20	100	12,8	6,7	13,2	0,3	**17**
	3	5,5	-20	100	12,8	6,7	13,2	0,3	
	3	5,5	-20	100	12,8	6,7	13,2	0,2	**20**
	3	5,5	-20	100	12,8	6,7	13,2	0,2	
	3	5,5	-20	100	14	7,9	14	0,3	**25**
	3	5,5	-20	100	14	7,9	14	0,3	
	4	11,5	-20	100	22,4	11,5	12,3	0,4	
	4	11,5	-20	100	19,5	11,2	13,7	0,4	**30**
	4	11,5	-20	100	19,5	11,2	13,7	0,4	
	4	11,5	-20	100	27	15,2	13	0,7	
	4	11,5	-20	100	25,7	15,2	14	0,6	**35**
	4	11,5	-20	100	25,7	15,2	14	0,6	
	4	11,5	-20	100	25,7	15,2	14	0,6	
	4	11,5	-20	100	33,5	19,2	12,8	0,8	
	4	11,5	-20	100	32,6	19,8	13,7	0,8	**40**
	4	11,5	-20	100	32,6	19,8	13,7	0,8	
	4	11,5	-20	100	32,6	19,8	14	0,7	
	5	22	-20	100	40,6	24	13,2	1,3	
	5	22	-20	100	40,6	24	13,2	1,1	
	4	11,5	-20	100	31,9	20,8	14	0,9	**45**
	4	11,5	-20	100	31,9	20,8	14	0,9	
	4	11,5	-20	100	31,9	20,8	14	0,9	
	5	22	-20	100	53	31,8	13	1,5	
	4	11,5	-20	100	35,1	23,2	14,4	1	**50**
	4	11,5	-20	100	35,1	23,2	14,4	1	
	4	11,5	-20	100	35,1	23,2	14,4	1	
	5	22	-20	100	62	37,8	13	1,9	
	5	22	-20	100	43,6	29,2	14,4	1,4	**55**
	5	22	-20	100	43,6	29,2	14,4	1,4	
	5	22	-20	100	71,5	44,8	13	2,3	

Chrome steel bearing inserts with spherical outer ring

Eccentric locking collar types

Triple lip seal version L3

EX2..G2L3

EX3..G2L3

Multiple seal system L4

EX2..G2L4

Agri seal system AGR

EX2..AGR

EX3..AGR



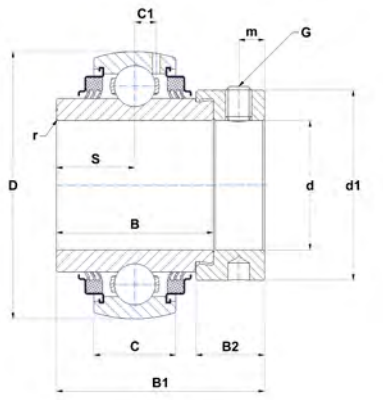

EX..G2L3

Main dimensions [mm]

d	Bearing insert	D	C	B	B1	B2	d1	S	m	C1	r min	G
60	EX212AGR	110	27	61,8	77,7	22,3	82	30,9	8	-	1,5	M10x1,25
	EX212G2L3	110	27	61,8	77,7	22,3	82	30,9	8	8,2	1,5	M10x1,25
	EX312G2L3	130	36	61,9	79,4	23,9	89	31	9	11,3	2	M10x1,25
65	EX213G2L3	120	28	68,2	85,7	23,5	86	34,1	8,5	8	1,5	M10x1,25
	EX313G2L3	140	38	65,1	85,7	27	97	32,5	11,5	12,1	2	M12x1,25
70	EX214G2L3	125	30	68,2	85,7	23,5	96,8	34,1	8,5	9	2	M10x1,25
	EX314G2L3	150	40	68,3	92,1	30,2	102	34,2	12	12,8	2,5	M12x1,25
75	EX215G2L3	130	30	74,6	92,1	23,9	102	37,3	8,5	9	2	M10x1,25
	EX315G2L3	160	42	74,6	100	31,8	113	37,3	13	13,5	2,5	M16x1,5
80	EX216G2L3	140	33	74,6	95,2	27	110	37,3	10,3	10,3	2	M12x1,25
	EX316G2L3	170	44	81	106,4	31,8	119	40,5	13	14,5	3	M16x1,5
85	EX217G2L3	150	35	53,2	73,2	27	119	23,4	10	11	2	M12x1,25
	EX317G2L3	180	46	84,1	109,5	31,8	127	42	13	15,5	3	M16x1,5
90	EX218G2L3	160	37	55	72,5	24	120	24,5	9,5	12	2	M12x1,25
	EX318G2L3	190	48	87,3	115,9	36,5	133	43,6	14,5	16,5	3	M20x1,5
95	EX319G2L3	200	50	93,7	122,3	36,5	140	46,8	14,5	16,7	3	M20x1,5
100	EX320G2L3	215	54	100	128,6	36,5	146	50	14,5	19	3,5	M20x1,5

* Width across flats (hexagon socket)



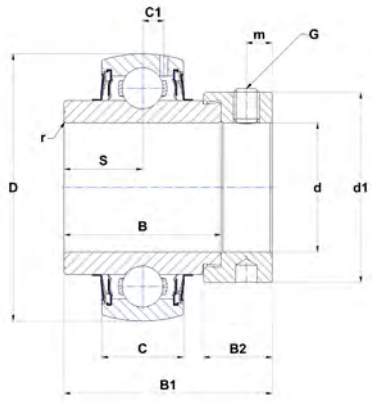

EX..G2L4



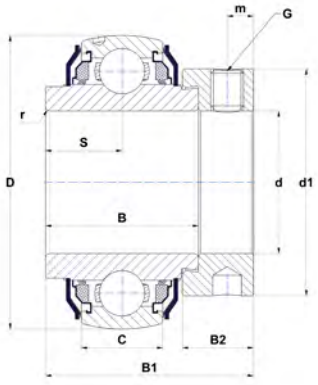

EX..AGR

	SW*	Set screw torque [Nm]	Min temp [°C]	Max temp [°C]	Dynamic load rating C [kN]	Static load rating C0 [kN]	f_0	Weight [kg]	d
	5	22	-20	100	52,5	32,8	14,2	1,7	**60**
	5	22	-20	100	52,5	32,8	14,2	1,9	
	5	22	-20	100	81,6	51,8	13,2	2,9	
	5	22	-20	100	57,2	40	14,4	2,4	**65**
	6	33	-20	100	93,9	60,5	13,2	3,7	
	5	22	-20	100	62	45	14,4	2,6	**70**
	6	33	-20	100	104,3	68	13,2	4,5	
	5	22	-20	100	66	49,5	14,7	2,8	**75**
	8	64	-20	100	113,4	76,8	13,2	5,3	
	6	33	-20	100	72,5	54,2	14,7	3,1	**80**
	8	64	-20	100	122,9	86,5	13,2	6,7	
	6	33	-20	100	83,2	63,8	14,7	3,7	**85**
	8	64	-20	100	132,6	96,5	13,2	8	
	6	33	-20	100	96	71,5	14,4	4,9	**90**
	10	120	-20	100	143	108	13,2	9,1	
	10	120	-20	100	156	122	13,2	10,4	**95**
	10	120	-20	100	171,6	140	13,2	13	**100**

Chrome steel bearing inserts with spherical outer ring

Eccentric locking collar types

Low temperature version T04

EX2..G2T04

EX3..G2T04

ES2..G2T04



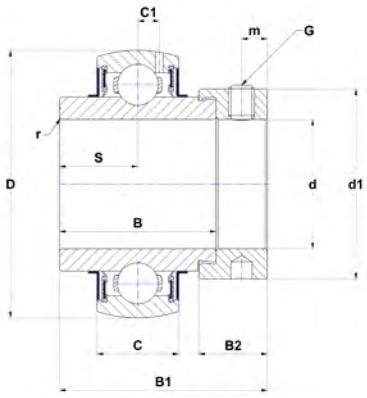

EX..G2T04

Main dimensions [mm]

d	Bearing insert	D	C	B	B1	B2	d1	S	m	C1	r min	G
12	ES201G2T04	40	12	19,1	28,6	13,5	27,2	6,5	5	3,6	0,6	M6x1
	EX201G2T04	47	16	34	43,5	13,5	32,4	17	5	4,4	0,6	M6x1
15	ES202G2T04	40	12	19,1	28,6	13,5	27,2	6,5	5	3,6	0,6	M6x1
	EX202G2T04	47	16	34	43,5	13,5	32,4	17	5	4,4	0,6	M6x1
17	ES203G2T04	40	12	19,1	28,6	13,5	27,2	6,5	5	3,6	0,6	M6x1
	EX203G2T04	47	16	34	43,5	13,5	32,4	17	5	4,4	0,6	M6x1
20	ES204G2T04	47	14	21,4	30,9	13,5	32,4	7,5	5	4	0,6	M6x1
	EX204G2T04	47	16	34	43,5	13,5	32,4	17	5	4,4	0,6	M6x1
25	ES205G2T04	52	15	21,4	30,9	13,5	37,4	7,5	5	4,3	0,6	M6x1
	EX205G2T04	52	17	34,8	44,3	13,5	37,4	17,4	5	4,3	0,6	M6x1
	EX305G2T04	62	21	34,9	46,8	15,9	42,8	16,7	6	6,2	1,5	M8x1
30	ES206G2T04	62	16	23,8	35,7	15,9	44,1	9	6	5	0,6	M8x1
	EX206G2T04	62	19	36,4	48,3	15,9	44,1	18,2	6	5	0,6	M8x1
	EX306G2T04	72	24	36,5	50	17,5	50	17,5	6,7	6,5	1,5	M8x1
35	ES207G2T04	72	17	25,4	38,9	17,5	51,1	9,5	6,5	5,7	1,1	M8x1
	EX207G2T04	72	20	37,6	51,1	17,5	51,1	18,8	6,5	5,8	1,1	M8x1
	EX307G2T04	80	25	38,1	51,6	17,5	55	18,3	6,7	7,2	2	M8x1
40	ES208G2T04	80	18	30,2	43,7	18,3	58	11	6,5	6,2	1,1	M8x1
	EX208G2T04	80	21	42,8	56,3	18,3	58	21,4	6,5	6,3	1,1	M8x1
	EX308G2T04	90	28	41,3	57,1	20,6	63,5	19,8	8	8,5	2	M10x1,25
45	ES209G2T04	85	19	30,2	43,7	18,3	62	11	6,5	6,5	1,1	M8x1
	EX209G2T04	85	22	42,8	56,3	18,3	62	21,4	6,5	6,8	1,1	M8x1
	EX309G2T04	100	30	42,9	58,7	20,6	70	19,8	8	9	2	M10x1,25
50	ES210G2T04	90	20	30,2	43,7	18,3	67,2	11	6,5	6,5	1,1	M8x1
	EX210G2T04	90	23	49,2	62,7	18,3	67,2	24,6	6,5	6,5	1,1	M8x1
	EX310G2T04	110	32	49,2	66,6	22,2	76,2	24,6	8,7	9,9	2	M10x1,25
55	ES211G2T04	100	24	32,5	48,4	20,7	74,5	12	8	7,2	1,1	M10x1,25
	EX211G2T04	100	25	55,4	71,3	20,7	74,5	27,7	8	7,2	1,5	M10x1,25
	EX311G2T04	120	34	55,6	73	22,2	83	27,8	9	10,6	2	M10x1,25
60	ES212G2T04	110	24	33,4	49,3	22,3	82	12	8	8	1,1	M10x1,25
	EX212G2T04	110	27	61,8	77,7	22,3	82	30,9	8	8,2	1,5	M10x1,25
	EX312G2T04	130	36	61,9	79,4	23,9	89	31	9	11,3	2	M10x1,25

* Width across flats (hexagon socket)



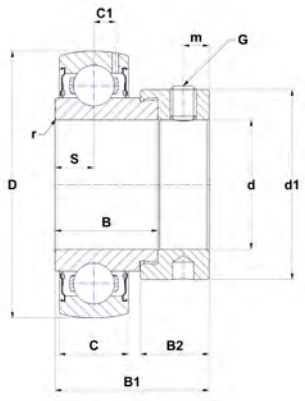

ES..G2T04

SW*	Set screw torque [Nm]	Min temp [°C]	Max temp [°C]	Dynamic load rating C [kN]	Static load rating C0 [kN]	f_0	Weight [kg]	d
3	5,5	-40	100	9,6	4,8	13,2	0,1	**12**
3	5,5	-40	100	12,8	6,7	13,2	0,3	
3	5,5	-40	100	9,6	4,8	13,2	0,1	**15**
3	5,5	-40	100	13	6,7	13,2	0,3	
3	5,5	-40	100	9,6	4,8	13,2	0,1	**17**
3	5,5	-40	100	12,8	6,7	13,2	0,3	
3	5,5	-40	100	12,8	6,7	13,2	0,2	**20**
3	5,5	-40	100	12,8	6,7	13,2	0,2	
3	5,5	-40	100	14	7,9	14	0,2	**25**
3	5,5	-40	100	14	7,9	14	0,3	
4	11,5	-40	100	22,4	11,5	12,3	0,4	
4	11,5	-40	100	19,5	11,2	13,7	0,3	**30**
4	11,5	-40	100	19,5	11,2	13,7	0,4	
4	11,5	-40	100	27	15,2	13	0,7	
4	11,5	-40	100	25,7	15,2	14	0,5	**35**
4	11,5	-40	100	25,7	15,2	14	0,6	
4	11,5	-40	100	33,5	19,2	12,8	0,8	
4	11,5	-40	100	29,6	18,2	14	0,7	**40**
4	11,5	-40	100	29,6	18,2	14	0,8	
5	22	-40	100	40,6	24	13,2	1,1	
4	11,5	-40	100	31,9	20,8	14	0,7	**45**
4	11,5	-40	100	31,9	20,8	14	0,9	
5	22	-40	100	53	31,8	13	1,5	
4	11,5	-40	100	35,1	23,2	14,4	0,8	**50**
4	11,5	-40	100	35,1	23,2	14,4	1	
5	22	-40	100	62	37,8	13	1,9	
5	22	-40	100	43,6	29,2	14,4	0,9	**55**
5	22	-40	100	43,6	29,2	14,4	1,4	
5	22	-40	100	71,5	44,8	13	2,3	
5	22	-40	100	52,5	32,8	14,2	1,2	**60**
5	22	-40	100	52,5	32,8	14,2	1,9	
5	22	-40	100	81,6	51,8	13,2	2,9	

SNR Brand of NTN Group

Chrome steel bearing inserts with spherical outer ring

Eccentric locking collar types

Low temperature version T04

EX2..G2T04

EX3..G2T04

ES2..G2T04



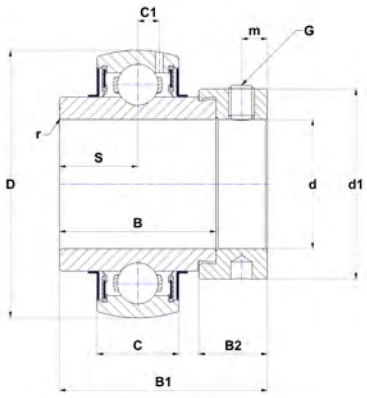

EX..G2T04

Main dimensions [mm]

d	Bearing insert	D	C	B	B1	B2	d1	S	m	C1	r min	G
65	EX213G2T04	120	28	68,2	85,7	23,5	86	34,1	8,5	8	1,5	M10x1,25
	EX313G2T04	140	38	65,1	85,7	27	97	32,5	11,5	12,1	2	M12x1,25
70	EX214G2T04	125	30	68,2	85,7	23,5	96,8	34,1	8,5	9	2	M10x1,25
	EX314G2T04	150	40	68,3	92,1	30,2	102	34,2	12	12,8	2,5	M12x1,25
75	EX215G2T04	130	30	74,6	92,1	23,9	102	37,3	8,5	9	2	M10x1,25
	EX315G2T04	160	42	74,6	100	31,8	113	37,3	13	13,5	2,5	M16x1,5
80	EX216G2T04	140	33	74,6	95,2	27	110	37,3	10,3	10,3	2	M12x1,25
	EX316G2T04	170	44	81	106,4	31,8	119	40,5	13	14,5	3	M16x1,5
85	EX217G2T04	150	35	53,2	73,2	27	119	23,4	10	11	2	M12x1,25
	EX317G2T04	180	46	84,1	109,5	31,8	127	42	13	15,5	3	M16x1,5
90	EX218G2T04	160	37	55	72,5	24	120	24,5	9,5	12	2	M12x1,25
	EX318G2T04	190	48	87,3	115,9	36,5	133	43,6	14,5	16,5	3	M20x1,5
95	EX319G2T04	200	50	93,7	122,3	36,5	140	46,8	14,5	16,7	3	M20x1,5
100	EX320G2T04	215	54	100	128,6	36,5	146	50	14,5	19	3,5	M20x1,5

* Width across flats (hexagon socket)



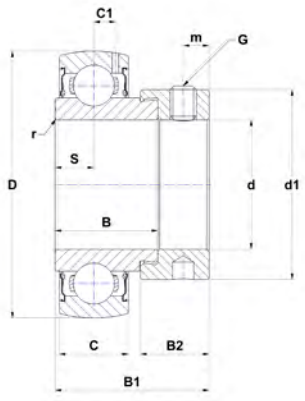

ES..G2T04

	SW*	Set screw torque [Nm]	Min temp [°C]	Max temp [°C]	Dynamic load rating C [kN]	Static load rating C0 [kN]	f_0	Weight [kg]	d
	5	22	-40	100	57,2	40	14,4	2,4	**65**
	6	33	-40	100	93,9	60,5	13,2	3,7	
	5	22	-40	100	62	45	14,4	2,6	**70**
	6	33	-40	100	104,3	68	13,2	4,5	
	5	22	-40	100	66	49,5	14,7	2,8	**75**
	8	64	-40	100	113,4	76,8	13,2	5,3	
	6	33	-40	100	72,5	54,2	14,7	3,1	**80**
	8	64	-40	100	122,9	86,5	13,2	6,7	
	6	33	-40	100	83,2	63,8	14,7	3,7	**85**
	8	64	-40	100	132,6	96,5	13,2	8	
	6	33	-40	100	96	71,5	14,4	4,9	**90**
	10	120	-40	100	143	108	13,2	9,1	
	10	120	-40	100	156	122	13,2	10,4	**95**
	10	120	-40	100	171,6	140	13,2	13	**100**

Chrome steel bearing inserts with spherical outer ring

Eccentric locking collar types

High temperature version T20

EX2..G2T20

ES2..G2T20



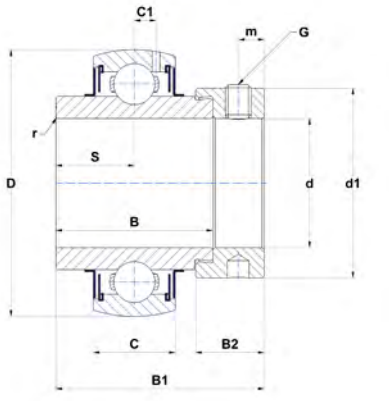

EX..G2T20

Main dimensions [mm]

d	Bearing insert	D	C	B	B1	B2	d1	S	m	C1	r min	G
12	ES201G2T20	40	12	19,1	28,6	13,5	27,2	6,5	5	3,6	0,6	M6x1
	EX201G2T20	47	16	34	43,5	13,5	32,4	17	5	4,4	0,6	M6x1
15	ES202G2T20	40	12	19,1	28,6	13,5	27,2	6,5	5	3,6	0,6	M6x1
	EX202G2T20	47	16	34	43,5	13,5	32,4	17	5	4,4	0,6	M6x1
17	ES203G2T20	40	12	19,1	28,6	13,5	27,2	6,5	5	3,6	0,6	M6x1
	EX203G2T20	47	16	34	43,5	13,5	32,4	17	5	4,4	0,6	M6x1
20	ES204G2T20	47	14	21,4	30,9	13,5	32,4	7,5	5	4	0,6	M6x1
	EX204G2T20	47	16	34	43,5	13,5	32,4	17	5	4,4	0,6	M6x1
25	ES205G2T20	52	15	21,4	30,9	13,5	37,4	7,5	5	4,3	0,6	M6x1
	EX205G2T20	52	17	34,8	44,3	13,5	37,4	17,4	5	4,3	0,6	M6x1
30	ES206G2T20	62	16	23,8	35,7	15,9	44,1	9	6	5	0,6	M8x1
	EX206G2T20	62	19	36,4	48,3	15,9	44,1	18,2	6	5	0,6	M6x1
35	ES207G2T20	72	17	25,4	38,9	17,5	51,1	9,5	6,5	5,7	1,1	M8x1
	EX207G2T20	72	20	37,6	51,1	17,5	51,1	18,8	6,5	5,8	1,1	M8x1
40	ES208G2T20	80	18	30,2	43,7	18,3	58	11	6,5	6,2	1,1	M8x1
	EX208G2T20	80	21	42,8	56,3	18,3	60,3	21,4	6,5	6,3	1,1	M8x1
45	ES209G2T20	85	19	30,2	43,7	18,3	62	11	6,5	6,5	1,1	M8x1
	EX209G2T20	85	22	42,8	56,3	18,3	62	21,4	6,5	6,8	1,1	M8x1
50	ES210G2T20	90	20	30,2	43,7	18,3	67,2	11	6,5	6,5	1,1	M8x1
	EX210G2T20	90	23	49,2	62,7	18,3	67,2	24,6	6,5	6,5	1,1	M8x1
55	ES211G2T20	100	24	32,5	48,4	20,7	74,5	12	8	7,2	1,1	M10x1,25
	EX211G2T20	100	25	55,4	71,3	20,7	74,5	27,7	8	7,2	1,5	M10x1,25
60	ES212G2T20	110	24	33,4	49,3	22,3	82	12	8	8	1,1	M10x1,25
	EX212G2T20	110	27	61,8	77,7	22,3	82	30,9	8	8,2	1,5	M10x1,25
65	EX213G2T20	120	28	68,2	85,7	23,5	86	34,1	8,5	8	1,5	M10x1,25
70	EX214G2T20	125	30	68,2	85,7	23,5	96,8	34,1	8,5	9	2	M10x1,25
75	EX215G2T20	130	30	74,6	92,1	23,9	102	37,3	8,5	9	2	M10x1,25
80	EX216G2T20	140	33	74,6	95,2	27	110	37,3	10,3	10,3	2	M12x1,25
85	EX217G2T20	150	35	53,2	73,2	27	119	23,4	10	11	2	M12x1,25
90	EX218G2T20	160	37	55	72,5	24	120	24,5	9,5	12	2	M12x1,25

* Width across flats (hexagon socket)



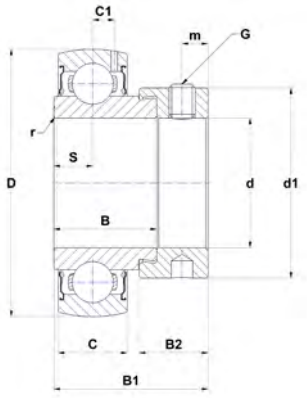

ES..G2T20

	SW*	Set screw torque [Nm]	Min temp [°C]	Max temp [°C]	Dynamic load rating C [kN]	Static load rating C0 [kN]	f_0	Weight [kg]	d
	3	5,5	-20	200	9,6	4,8	13,2	0,1	**12**
	3	5,5	-20	200	12,8	6,7	13,2	0,3	
	3	5,5	-20	200	9,6	4,8	13,2	0,1	**15**
	3	5,5	-20	200	13	6,7	13,2	0,3	
	3	5,5	-20	200	9,6	4,8	13,2	0,1	**17**
	3	5,5	-20	200	12,8	6,7	13,2	0,3	
	3	5,5	-20	200	12,8	6,7	13,2	0,2	**20**
	3	5,5	-20	200	12,8	6,7	13,2	0,2	
	3	5,5	-20	200	14	7,9	14	0,2	**25**
	3	5,5	-20	200	14	7,9	14	0,3	
	4	11,5	-20	200	19,5	11,2	13,7	0,3	**30**
	3	5,5	-20	200	19,5	11,2	13,7	0,4	
	4	11,5	-20	200	25,7	15,2	14	0,5	**35**
	4	11,5	-20	200	25,7	15,2	14	0,6	
	4	11,5	-20	200	29,6	18,2	13,7	0,7	**40**
	4	11,5	-20	200	29,6	18,2	13,7	0,8	
	4	11,5	-20	200	31,9	20,8	14	0,7	**45**
	4	11,5	-20	200	31,9	20,8	14	0,9	
	4	11,5	-20	200	35,1	23,2	14,4	0,8	**50**
	4	11,5	-20	200	35,1	23,2	14,4	1	
	5	22	-20	200	43,6	29,2	14,4	0,9	**55**
	5	22	-20	200	43,6	29,2	14,4	1,4	
	5	22	-20	200	52,5	32,8	14,2	1,2	**60**
	5	22	-20	200	52,5	32,8	14,2	1,9	
	5	22	-20	200	57,2	40	14,4	2,4	**65**
	5	22	-20	200	62	45	14,4	2,6	**70**
	5	22	-20	200	66	49,5	14,7	2,8	**75**
	6	33	-20	200	72,5	54,2	14,7	3,1	**80**
	6	33	-20	200	83,2	63,8	14,7	3,7	**85**
	6	33	-20	200	96	71,5	14,4	4,9	**90**

SNR Brand of NTN Group

Chrome steel bearing inserts with spherical outer ring

Eccentric locking collar types

For use with protective caps PCC / PCO

ES2..G1N



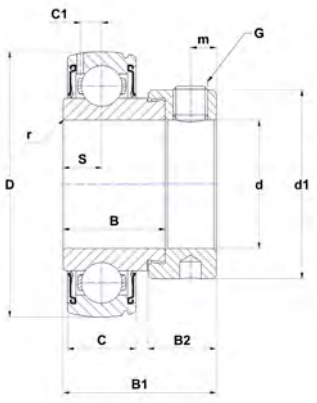

ES..G1N

Main dimensions [mm]

d	Bearing insert	D	C	B	B1	B2	d1	S	m	C1	r min	G
17	ES203G1N	40	12	19,1	28,6	13,5	27,2	6,5	5	3,6	0,6	M6x1
20	ES204G1N	47	14	21,4	30,9	13,5	32,4	7,5	5	4	0,6	M6x1
25	ES205G1N	52	15	21,4	30,9	13,5	37,4	7,5	5	4,3	0,6	M6x1
30	ES206G1N	62	16	23,8	35,7	15,9	44,1	9	6	5	0,6	M8x1
35	ES207G1N	72	17	25,4	38,9	17,5	51,5	9,5	6,5	5,7	1,1	M8x1
40	ES208G1N	80	18	30,2	43,7	18,3	58	11	6,5	6,2	1,1	M8x1
45	ES209G1N	85	19	30,2	43,7	18,3	62	11	6,5	6,5	1,1	M8x1

* Width across flats (hexagon socket)

	SW*	Set screw torque [Nm]	Min temp [°C]	Max temp [°C]	Dynamic load rating C [kN]	Static load rating C0 [kN]	f_0	Weight [kg]	d
	3	5,5	-20	100	9,6	4,8	13,2	0,1	**17**
	3	5,5	-20	100	12,8	6,7	13,2	0,2	**20**
	3	5,5	-20	100	14	7,9	14	0,2	**25**
	4	11,5	-20	100	19,5	11,2	13,7	0,3	**30**
	4	11,5	-20	100	25,7	15,2	14	0,5	**35**
	4	11,5	-20	100	29,6	18,2	14	0,7	**40**
	4	11,5	-20	100	31,9	20,8	14	0,7	**45**

Chrome steel bearing inserts with spherical outer ring

Set screw types

Basic version
UC2..G2
US2..G2

Medium duty
UCX..G2

Heavy duty
UC3..G2



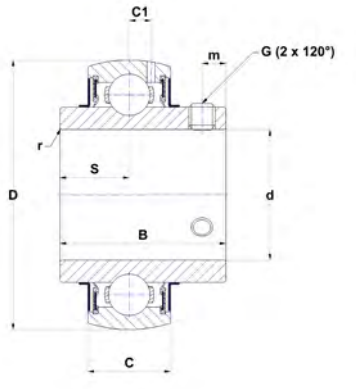

UC..G2

Main dimensions [mm]

d	Bearing insert	D	C	B	S	m	C1	r min	G
12	UC201G2	47	16	31	12,7	4,7	4,3	0,6	M6x1
	US201G2	40	12	22	6	4	3,5	0,6	M5x0,8
15	UC202G2	47	16	31	12,7	4,7	4,3	0,6	M6x1
	US202G2	40	12	22	6	4	3,5	0,6	M5x0,8
17	UC203G2	47	16	31	12,7	4,7	4,3	0,6	M6x1
	US203G2	40	12	22	6	4	3,5	0,6	M5x0,8
20	UC204G2	47	16	31	12,7	4,7	4,4	0,6	M6x1
	US204G2	47	14	25	7	5	4	0,6	M6x1
25	UC205G2	52	17	34	14,3	5,5	4,3	0,6	M6x1
	UC305G2	62	21	38	15	6	6,2	1,5	M6x1
	US205G2	52	15	27	7,5	5,5	4,3	0,6	M6x1
30	UC206G2	62	19	38,1	15,9	5,5	5,3	0,6	M6x1
	UC306G2	72	24	43	17	6	6,5	1,5	M6x1
	US206G2	62	16	30	8	6	5	0,6	M6x1
35	UC207G2	72	20	42,9	17,5	6,5	5,8	1,1	M8x1
	UC307G2	80	25	48	19	8	7,2	2	M8x1
	UCX07G2	80	21	49,2	19	8	6,3	1,2	M8x1
	US207G2	72	17	32	8,5	8	5,7	0,6	M6x1
40	UC208G2	80	21	49,2	19	8	6,5	1,1	M8x1
	UC308G2	90	28	52	19	10	8,5	2	M10x1,25
	UCX08G2	85	22	49,2	19	8	6,8	1,2	M8x1
	US208G2	80	18	34	9	7	6	1,1	M8x1
45	UC209G2	85	22	49,2	19	8	6,8	1,1	M8x1
	UC309G2	100	30	57	22	10	9	2	M10x1,25
	UCX09G2	90	23	51,6	19	9	6,5	1,2	M10x1,25
	US209G2	85	19	41,2	10,2	8,2	6,5	1,1	M8x1
50	UC210G2	90	23	51,6	19	9	6,5	1,1	M10x1,25
	UC310G2	110	32	61	22	12	9,9	2	M10x1,5
	UCX10G2	100	25	55,6	22,2	9	7,2	1,2	M10x1,25
	US210G2	90	20	43,5	10,9	9,2	6,5	1,1	M8x1

* Width across flats (hexagon socket)



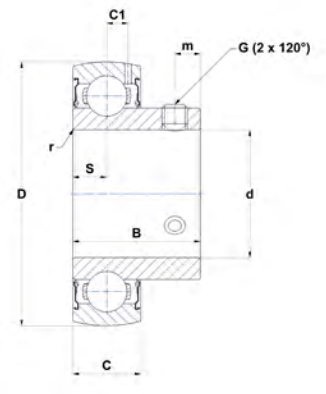

US..G2



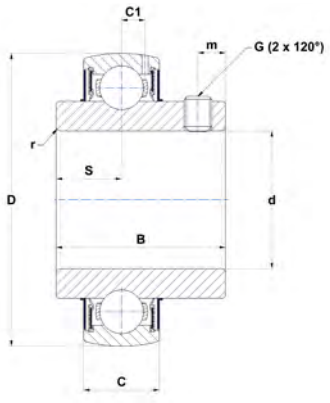

UCX..G2

	SW*	Set screw torque [Nm]	Min temp [°C]	Max temp [°C]	Dynamic load rating C [kN]	Static load rating C0 [kN]	f_0	Weight [kg]	d
	3	5,5	-20	100	12,8	6,7	13,2	0,2	**12**
	2,5	3,5	-20	100	9,6	4,8	13,2	0,1	
	3	5,5	-20	100	12,8	6,7	13,2	0,2	**15**
	2,5	3,5	-20	100	9,6	4,8	13,2	0,1	
	3	5,5	-20	100	12,8	6,7	13,2	0,2	**17**
	2,5	3,5	-20	100	9,6	4,8	13,2	0,1	
	3	5,5	-20	100	12,8	6,7	13,2	0,2	**20**
	3	5,5	-20	100	12,8	6,7	13,2	0,1	
	3	5,5	-20	100	14	7,9	14	0,2	**25**
	3	5,5	-20	100	22,4	11,5	12,3	0,4	
	3	5,5	-20	100	14	7,9	14	0,2	
	3	5,5	-20	100	19,5	11,2	13,7	0,3	**30**
	3	5,5	-20	100	27	15,2	13	0,6	
	3	5,5	-20	100	19,5	11,2	13,7	0,3	
	4	11,5	-20	100	25,7	15,2	14	0,5	**35**
	4	11,5	-20	100	33,5	19,2	12,8	0,7	
	4	11,5	-20	100	29,6	18,2	14,4	0,8	
	3	5,5	-20	100	25,7	15,2	14	0,4	
	4	11,5	-20	100	32,6	19,8	14	0,6	**40**
	5	22	-20	100	40,6	24	13,2	1	
	4	11,5	-20	100	31,9	20,8	14	0,8	
	4	11,5	-20	100	29,5	18	14	0,5	
	4	11,5	-20	100	31,9	20,8	14	0,7	**45**
	5	22	-20	100	53	31,8	13	1,3	
	5	22	-20	100	35,1	23,2	14,4	1	
	4	11,5	-20	100	31,9	20,8	14	0,7	
	5	22	-20	100	35,1	23,2	14,4	0,8	**50**
	5	22	-20	100	61,8	37,8	13	1,7	
	5	22	-20	100	43,6	29,2	14,4	1,3	
	4	11,5	-20	100	35,1	23,2	14,4	0,6	

Chrome steel bearing inserts with spherical outer ring

Set screw types

Basic version
UC2..G2
US2..G2

Medium duty
UCX..G2

Heavy duty
UC3..G2



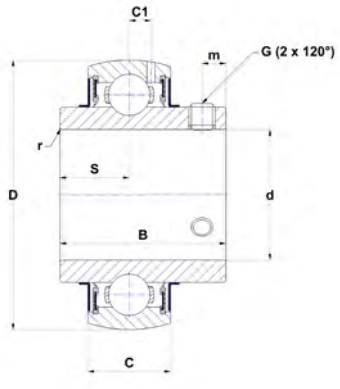

UC..G2

Main dimensions [mm]

d	Bearing insert	D	C	B	S	m	C1	r min	G
55	UC211G2	100	25	55,6	22,2	9	7,2	1,1	M10x1,25
	UC311G2	120	34	66	25	12	10,7	2	M10x1,5
	UCX11G2	110	27	65,1	25,4	10,5	8,2	2	M10x1,25
	US211G2	100	23	45,3	11,8	9,8	7,2	1,1	M10x1,25
60	UC212G2	110	27	65,1	25,4	10,5	8,4	1,1	M10x1,25
	UC312G2	130	36	71	26	12	11,3	2	M12x1,5
	UCX12G2	125	30	74,6	30,2	12	9	2	M12x1,25
	US212G2	110	24	53,7	14,9	9,8	8,2	1,1	M10x1,25
65	UC213G2	120	28	65,1	25,4	12	8	1,5	M12x1,25
	UC313G2	140	38	75	30	12	12,1	2	M12x1,25
	UCX13G2	130	30	77,8	33,3	12	9	2	M12x1,25
70	UC214G2	125	30	74,6	30,2	12	9	2	M12x1,25
	UC314G2	150	40	78	33	12	12,8	2,5	M12x1,5
	UCX14G2	130	30	77,8	33,3	12	9	2	M12x1,25
75	UC215G2	130	30	77,8	33,3	12	9	2	M12x1,25
	UC315G2	160	42	82	32	14	13,5	2,5	M14x1,5
	UCX15G2	140	33	82,6	33,3	14	10,3	2,5	M12x1,25
80	UC216G2	140	33	82,6	33,3	14	10,3	2	M12x1,25
	UC316G2	170	44	86	34	14	14,5	3	M14x1,5
	UCX16G2	150	35	85,7	34,1	14	11	2,5	M12x1,25
85	UC217G2	150	35	85,7	34,1	14	11	2	M12x1,25
	UC317G2	180	46	96	40	16	15,5	3	M16x1,5
90	UC218G2	160	37	96	39,7	14	12	2	M12x1,25
	UC318G2	190	48	96	40	16	16,5	3,5	M16x1,5
95	UC319G2	200	50	103	41	18	16,7	3	M16x1,5
100	UC320G2	215	54	108	42	18	19	3,5	M18x1,5
105	UC321G2	225	56	112	44	18	20	3	M18x1,5
110	UC322G2	240	60	117	46	18	21	3	M18x1,5
120	UC324G2	260	64	126	51	18	22	3	M18x1,5
130	UC326G2	280	68	135	54	20	23	4	M20x1,5
140	UC328G2	300	72	145	59	20	25	4	M20x1,5

* Width across flats (hexagon socket)



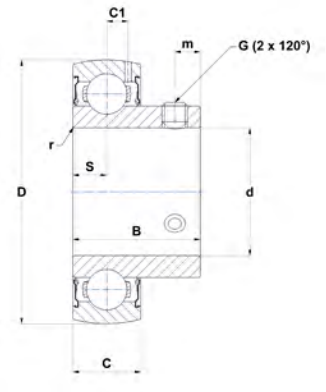

US..G2



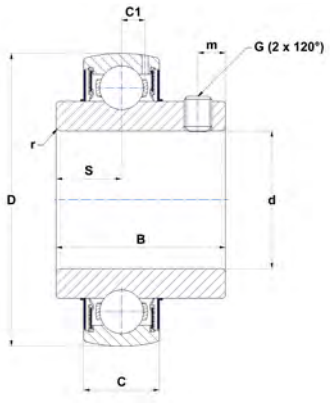

UCX..G2

	SW*	Set screw torque [Nm]	Min temp [°C]	Max temp [°C]	Dynamic load rating C [kN]	Static load rating C0 [kN]	f_0	Weight [kg]	d
	5	22	-20	100	43,6	29,2	14,4	1,1	**55**
	5	22	-20	100	71,6	44,8	13,1	2,2	
	5	22	-20	100	52,5	32,8	14,2	1,7	
	5	22	-20	100	43,6	29,2	14,4	1,1	
	5	22	-20	100	52,5	36	14,2	1,5	**60**
	6	33	-20	100	81,7	51,8	13,2	2,7	
	6	33	-20	100	62	45	14,4	2,7	
	5	22	-20	100	52,5	36	14,2	1,2	
	6	33	-20	100	57,2	40	14,4	1,9	**65**
	6	33	-20	100	93,9	60,5	13,2	3,3	
	6	33	-20	100	66	49,5	14,7	2,9	
	6	33	-20	100	62	45	14,4	2,1	**70**
	6	33	-20	100	104,1	68	13,2	3,9	
	6	33	-20	100	66	49,5	14,7	2,6	
	6	33	-20	100	66	49,5	14,7	2,2	**75**
	6	42	-20	100	113,4	76,8	13,2	4,3	
	6	33	-20	100	72,5	54,2	14,7	3,2	
	6	33	-20	100	72,5	54,2	14,7	2,8	**80**
	6	42	-20	100	122,9	86,5	13,2	5,6	
	6	33	-20	100	83,2	63,8	14,7	4	
	6	33	-20	100	83,2	63,8	14,7	3,4	**85**
	8	64	-20	100	132,6	96,5	13,2	6,8	
	6	33	-20	100	96	71,5	14,4	4,5	**90**
	8	64	-20	100	143	108	13,2	7,9	
	8	64	-20	100	156	122	13,2	8,9	**95**
	9	75	-20	100	171,6	140	13,2	11,2	**100**
	9	75	-20	100	182	155	13,2	12,2	**105**
	9	75	-20	100	205	178	13	14,3	**110**
	9	75	-20	100	207	227,5	13,2	18,7	**120**
	10	120	-20	100	252	242	13,5	23	**130**
	10	120	-20	100	275	272	13,2	28,2	**140**

Chrome steel bearing inserts with spherical outer ring

Set screw types

Triple lip seal version L3

UC2..G2L3

UC3..G2L3

Multiple seal system L4

UC2..G2L4

Agri seal system AGR

UC2..AGR

UC3..AGR

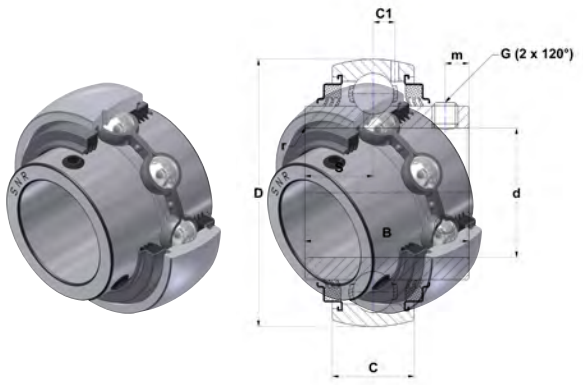

UC..G2L3

Main dimensions [mm]

d	Bearing insert	D	C	B	S	m	C1	r min	G
12	UC201G2L3	47	16	31	12,7	4,7	4,4	0,6	M6x1
	UC201G2L4	47	16	31	12,7	4,7	4,4	0,6	M6x1
15	UC202G2L3	47	16	31	12,7	4,7	4,4	0,6	M6x1
	UC202G2L4	47	16	31	12,7	4,7	4,4	0,6	M6x1
17	UC203G2L3	47	16	31	12,7	4,7	4,4	0,6	M6x1
	UC203G2L4	47	16	31	12,7	4,7	4,4	0,6	M6x1
20	UC204G2L3	47	16	31	12,7	4,7	4,4	0,6	M6x1
	UC204G2L4	47	16	31	12,7	4,7	4,4	0,6	M6x1
25	UC205G2L3	52	17	34	14,3	5,5	4,3	0,6	M6x1
	UC205G2L4	52	17	34	14,3	5,5	4,3	0,6	M6x1
	UC305G2L3	62	21	38	15	6	6,2	1,5	M6x1
30	UC206AGR	62	19	38	15,9	5,5	-	0,6	M6x1
	UC206G2L3	62	19	38,1	15,9	5,5	5,3	0,6	M6x1
	UC206G2L4	62	19	36,4	18,2	6	5	0,6	M8x1
	UC306G2L3	72	24	43	17	6	6,5	1,5	M6x1
35	UC207AGR	72	20	42,9	17,5	6,5	-	1,1	M8x1
	UC207G2L3	72	20	42,9	17,5	6,5	5,8	1,1	M8x1
	UC207G2L4	72	20	42,9	17,5	6,5	5,8	1,1	M8x1
	UC307G2L3	80	25	48	19	8	7,2	2	M8x1
40	UC208AGR	80	21	49,2	19	8	-	1,1	M8x1
	UC208G2L3	80	21	49,2	19	8	6,5	1,1	M8x1
	UC208G2L4	80	21	49,2	19	8	6,5	1,1	M8x1
	UC308AGR	90	28	58	22,2	8,5	-	2	M10x1,25
	UC308G2L3	90	28	52	19	10	8,5	2	M10x1,25
45	UC209AGR	85	22	49,2	19	8	-	1,1	M8x1
	UC209G2L3	85	22	49,2	19	8	6,8	1,1	M8x1
	UC209G2L4	85	22	49,2	19	8	6,8	1,1	M8x1
	UC309AGR	100	30	57	22	9	-	2	M10x1,25
	UC309G2L3	100	30	57	22	10	9	2	M10x1,25
50	UC210AGR	90	23	51,6	19	9	-	1,1	M10x1,25
	UC210G2L3	90	23	51,6	19	10	6,5	1,1	M10x1,25
	UC210G2L4	90	23	51,6	19	9	6,5	1,1	M10x1,25
	UC310G2L3	110	32	61	22	12	9,9	2	M12x1,25
55	UC211AGR	100	25	55,6	22	9	-	1,5	M8x1
	UC211G2L3	100	25	55,6	22,2	9	7,2	1,1	M10x1,25
	UC311G2L3	120	34	66	25	12	10,6	2	M12x1,25

* Width across flats (hexagon socket)



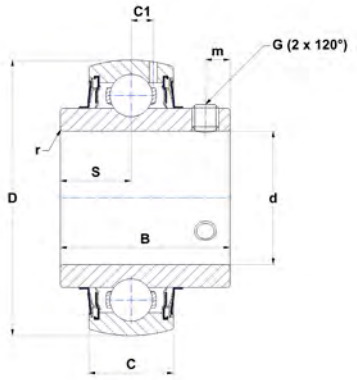

UC..G2L4



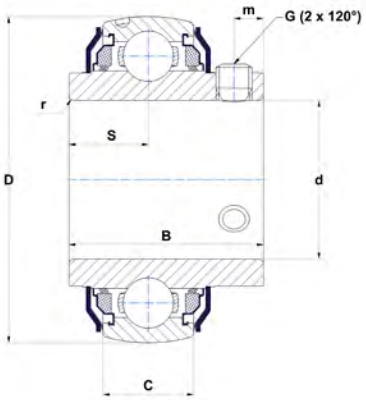

UC..AGR

	SW*	Set screw torque [Nm]	Min temp [°C]	Max temp [°C]	Dynamic load rating C [kN]	Static load rating C0 [kN]	f_0	Weight [kg]	d
	3	5,5	-20	100	12,8	6,7	13,2	0,2	**12**
	3	5,5	-20	100	12,8	6,7	13,2	0,2	
	3	5,5	-20	100	12,8	6,7	13,2	0,2	**15**
	3	5,5	-20	100	12,8	6,7	13,2	0,2	
	3	5,5	-20	100	12,8	6,7	13,2	0,2	**17**
	3	5,5	-20	100	12,8	6,7	13,2	0,2	
	3	5,5	-20	100	12,8	6,7	13,2	0,2	**20**
	3	5,5	-20	100	12,8	6,7	13,2	0,2	
	3	5,5	-20	100	14	7,9	14	0,2	**25**
	3	5,5	-20	100	14	7,9	14	0,2	
	3	5,5	-20	100	22,4	11,5	12,3	0,4	
	3	3,7	-20	100	19,5	11,2	13,7	0,3	**30**
	3	5,5	-20	100	19,5	11,2	13,7	0,3	
	4	11,5	-20	100	19,5	11,2	13,7	0,4	
	3	5,5	-20	100	27	15,2	13	0,6	
	4	11,5	-20	100	25,7	15,2	14	0,5	**35**
	4	11,5	-20	100	25,7	15,2	14	0,5	
	4	11,5	-20	100	25,7	15,2	14	0,5	
	4	11,5	-20	100	33,5	19,2	12,8	0,7	
	4	11,5	-20	100	32,6	19,8	13,7	0,7	**40**
	4	11,5	-20	100	32,6	19,8	14	0,7	
	4	11,5	-20	100	32,6	19,8	14	0,6	
	5	22	-20	100	40,6	24	13,2	1,1	
	5	22	-20	100	40,6	24	13,2	1	
	4	11,5	-20	100	31,9	20,8	14	0,7	**45**
	4	11,5	-20	100	31,9	20,8	14	0,7	
	4	11,5	-20	100	31,9	20,8	14	0,7	
	5	22	-20	100	53	31,8	13	1,3	
	5	22	-20	100	53	31,8	13	1,3	
	5	22	-20	100	35,1	23,2	14,4	0,8	**50**
	5	22	-20	100	35,1	23,2	14,4	0,8	
	5	22	-20	100	35,1	23,2	14,4	0,8	
	6	33	-20	100	62	37,8	13	1,7	
	4	11,5	-20	100	43,6	29,2	14,4	1,1	**55**
	5	22	-20	100	43,6	29,2	14,4	1,1	
	6	33	-20	100	71,5	44,8	13	1,9	

Chrome steel bearing inserts with spherical outer ring

Set screw types

Triple lip seal version L3

UC2..G2L3

UC3..G2L3

Multiple seal system L4

UC2..G2L4

Agri seal system AGR

UC2..AGR

UC3..AGR

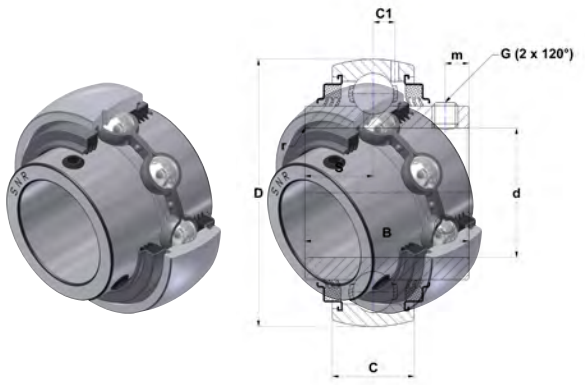

UC..G2L3

Main dimensions [mm]

d	Bearing insert	D	C	B	S	m	C1	r min	G
60	UC212AGR	110	27	65,1	25,4	10,5	-	1,5	M10x1,25
	UC212G2L3	110	27	65,1	25,4	10	8,4	1,1	M10x1,25
	UC312G2L3	130	36	71	26	12	11,3	2	M12x1,5
65	UC213G2L3	120	28	65,1	25,4	12	8	1,5	M12x1,25
	UC313G2L3	140	38	75	30	12	12,1	2	M12x1,25
70	UC214G2L3	125	30	74,6	30,2	12	9	2	M12x1,25
	UC314G2L3	150	40	78	33	12	12,8	2,5	M12x1,25
75	UC215G2L3	130	30	77,8	33,3	12	9	2	M12x1,25
	UC315G2L3	160	42	82	32	14	13,5	2,5	M14x1,5
80	UC216G2L3	140	33	82,6	33,3	14	10,3	2	M12x1,25
	UC316G2L3	170	44	86	34	14	14,5	3	M14x1,5
85	UC217G2L3	150	35	85,7	34,1	14	11	2	M12x1,25
	UC317G2L3	180	46	96	40	16	15,5	3	M16x1,5
90	UC218G2L3	160	37	96	39,7	14	12	2	M12x1,25
	UC318G2L3	190	48	96	40	16	16,5	3,5	M16x1,5
95	UC319G2L3	200	50	103	41	18	16,7	3	M16x1,5
100	UC320G2L3	215	54	108	42	18	19	3,5	M18x1,5
105	UC321G2L3	225	57	112	44	18	20	3	M18x1,5
110	UC322G2L3	240	60	117	46	18	21	3	M18x1,5
120	UC324G2L3	260	64	126	51	18	22	3	M18x1,5
130	UC326G2L3	280	68	135	54	20	23	4	M20x1,5

* Width across flats (hexagon socket)



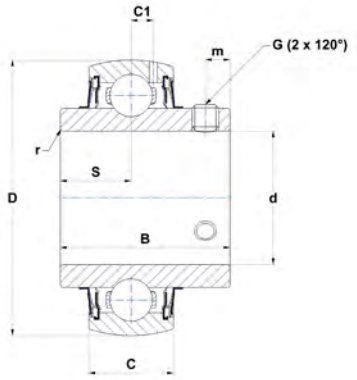

UC..G2L4



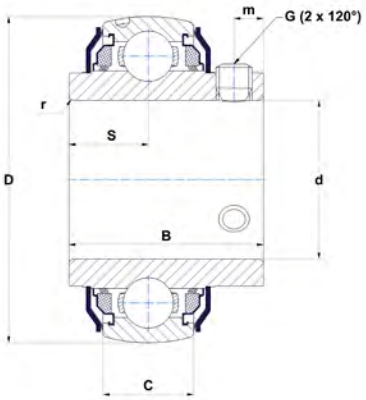

UC..AGR

	SW*	Set screw torque [Nm]	Min temp [°C]	Max temp [°C]	Dynamic load rating C [kN]	Static load rating C0 [kN]	f_0	Weight [kg]	d
	5	22	-20	100	52,5	32,8	14,2	1,4	**60**
	5	22	-20	100	52,5	36	14,2	1,5	
	6	33	-20	100	81,7	51,8	13,2	2,6	
	6	33	-20	100	57,2	40	14,4	1,9	**65**
	6	33	-20	100	93,9	60,5	13,2	3,3	
	6	33	-20	100	62	45	14,4	2,1	**70**
	6	33	-20	100	104,3	68	13,2	4	
	6	33	-20	100	66	49,5	14,7	2,2	**75**
	6	42	-20	100	113,4	76,8	13,2	4,3	
	6	33	-20	100	72,5	54,2	14,7	2,8	**80**
	6	42	-20	100	122,9	86,5	13,2	5,6	
	6	33	-20	100	83,2	63,8	14,7	3,38	**85**
	8	64	-20	100	132,6	96,5	13,2	6,84	
	6	33	-20	100	96	71,5	14,4	4,45	**90**
	8	64	-20	100	143	108	13,2	7,87	
	8	64	-20	100	156	122	13,2	8,91	**95**
	9	75	-20	100	171,6	140	13,2	11,2	**100**
	9	75	-20	100	182	155	13,2	12,2	**105**
	9	75	-20	100	205	178	13	14,3	**110**
	9	75	-20	100	228	208	13,2	18,5	**120**
	10	120	-20	100	252	242	13,5	23	**130**

Chrome steel bearing inserts with spherical outer ring

Set screw types

Low temperature version T04

UC2..G2T04

UC3..G2T04

US2..G2T04



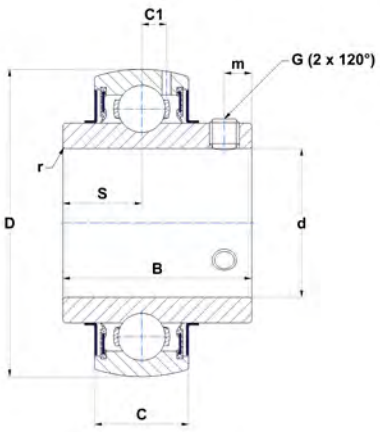

UC..G2T04

Main dimensions [mm]

d	Bearing insert	D	C	B	S	m	C1	r min	G
12	UC201G2T04	47	16	31	12,7	4,7	4,4	0,6	M6x1
	US201G2T04	40	12	22	6	4	3,6	0,6	M5x0,8
15	UC202G2T04	47	16	31	12,7	4,7	4,4	0,6	M6x1
	US202G2T04	40	12	22	6	4	3,6	0,6	M5x0,8
17	UC203G2T04	47	16	31	12,7	4,7	4,4	0,6	M6x1
	US203G2T04	40	12	22	6	4	3,6	0,6	M5x0,8
20	UC204G2T04	47	16	31	12,7	4,7	4,4	0,6	M6x1
	US204G2T04	47	14	25	7	5	4	0,6	M6x1
25	UC205G2T04	52	17	34	14,3	5,5	4,3	0,6	M6x1
	UC305G2T04	62	21	38	15	6	6,2	1,5	M6x1
	US205G2T04	52	15	27	7,5	5,5	4,3	0,6	M6x1
30	UC206G2T04	62	19	38,1	15,9	5,5	5	0,6	M6x1
	UC306G2T04	72	24	43	17	6	6,5	1,5	M6x1
	US206G2T04	62	16	30	8	6	5	0,6	M6x1
35	UC207G2T04	72	20	42,9	17,5	6,5	5,8	1,1	M8x1
	UC307G2T04	80	25	48	19	8	7,2	2	M8x1
	US207G2T04	72	17	32	8,5	6,5	5,7	0,6	M6x1
40	UC208G2T04	80	21	49,2	19	8	6,3	1,1	M8x1
	UC308G2T04	90	28	52	19	10	8,5	2	M10x1,25
	US208G2T04	80	18	34	9	7	6,2	1,1	M8x1
45	UC209G2T04	85	22	49,2	19	8	6,8	1,1	M8x1
	UC309G2T04	100	30	57	22	10	9	2	M10x1,25
	US209G2T04	85	19	41,2	10,2	8,2	6,5	1,1	M8x1
50	UC210G2T04	90	23	51,6	19	9	6,5	1,1	M10x1,25
	UC310G2T04	110	32	61	22	12	9,9	2	M12x1,25
	US210G2T04	90	20	43,5	10,9	9,2	6,5	1,1	M8x1
55	UC211G2T04	100	25	55,6	22,2	9	7,2	1,1	M10x1,25
	UC311G2T04	120	34	66	25	12	10,6	2	M12x1,25
	US211G2T04	100	23	45,3	11,8	9,8	7,2	1,1	M10x1,25
60	UC212G2T04	110	27	65,1	25,4	10,5	8,2	1,1	M10x1,25
	UC312G2T04	130	36	71	26	12	11,3	2	M12x1,25
	US212G2T04	110	24	53,7	14,9	9,8	8	1,1	M10x1,25

* Width across flats (hexagon socket)



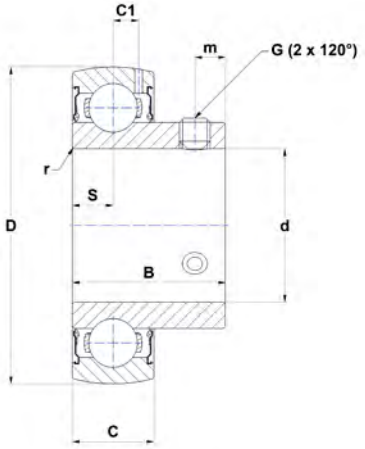

US..G2T04

	SW*	Set screw torque [Nm]	Min temp [°C]	Max temp [°C]	Dynamic load rating C [kN]	Static load rating C0 [kN]	f_0	Weight [kg]	d
	3	5,5	-40	100	12,8	6,7	13,2	0,2	**12**
	2,5	3,5	-40	100	9,6	4,8	13,2	0,1	
	3	5,5	-40	100	12,8	6,7	13,2	0,2	**15**
	2,5	3,5	-40	100	9,6	4,8	13,2	0,1	
	3	5,5	-40	100	12,8	6,7	13,2	0,2	**17**
	2,5	3,5	-40	100	9,6	4,8	13,2	0,1	
	3	5,5	-40	100	12,8	6,7	13,2	0,2	**20**
	3	5,5	-40	100	12,8	6,7	13,2	0,1	
	3	5,5	-40	100	14	7,9	14	0,2	**25**
	3	5,5	-40	100	22,4	11,5	12,3	0,4	
	3	5,5	-40	100	14	7,9	14	0,2	
	3	5,5	-40	100	19,5	11,2	13,7	0,3	**30**
	3	5,5	-40	100	27	15,2	13	0,6	
	3	5,5	-40	100	19,5	11,2	13,7	0,3	
	4	11,5	-40	100	25,7	15,2	14	0,5	**35**
	4	11,5	-40	100	33,5	19,2	12,8	0,7	
	3	5,5	-40	100	25,7	15,2	14	0,4	
	4	11,5	-40	100	29,6	18,2	14	0,6	**40**
	5	22	-40	100	40,6	24	13,2	1	
	4	11,5	-40	100	29,6	18,2	14	0,6	
	4	11,5	-40	100	31,9	20,8	14	0,7	**45**
	5	22	-40	100	53	31,8	13	1,3	
	4	11,5	-40	100	31,9	20,8	14	0,7	
	5	22	-40	100	35,1	23,2	14,4	0,8	**50**
	6	33	-40	100	62	37,8	13	1,7	
	4	11,5	-40	100	35,1	23,2	14,4	0,8	
	5	22	-40	100	43,6	29,2	14,4	1,1	**55**
	6	33	-40	100	71,5	44,8	13	1,9	
	5	22	-40	100	43,6	29,2	14,4	1,1	
	5	22	-40	100	52,5	32,8	14,2	1,5	**60**
	6	33	-40	100	81,6	51,8	13,2	2,6	
	5	22	-40	100	52,5	32,8	14,2	1,3	

Chrome steel bearing inserts with spherical outer ring

Set screw types

Low temperature version T04

UC2..G2T04

UC3..G2T04

US2..G2T04



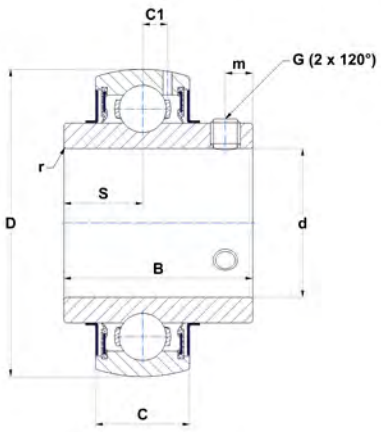

UC..G2T04

Main dimensions [mm]

d	Bearing insert	D	C	B	S	m	C1	r min	G
65	UC213G2T04	120	28	65,1	25,4	12	8	1,5	M12x1,25
	UC313G2T04	140	38	75	30	12	12,1	2	M12x1,25
70	UC214G2T04	125	30	74,6	30,2	12	9	2	M12x1,25
	UC314G2T04	150	40	78	33	12	12,8	2,5	M12x1,25
75	UC215G2T04	130	30	77,8	33,3	12	9	2	M12x1,25
	UC315G2T04	160	42	82	32	14	13,5	2,5	M14x1,5
80	UC216G2T04	140	33	82,6	33,3	14	10,3	2	M12x1,25
	UC316G2T04	170	44	86	34	14	14,5	3	M14x1,5
85	UC217G2T04	150	35	85,7	34,1	14	11	2	M12x1,25
	UC317G2T04	180	46	96	40	16	15,5	3	M16x1,5
90	UC218G2T04	160	37	96	39,7	14	12	2	M12x1,25
	UC318G2T04	190	48	96	40	16	16,5	3,5	M16x1,5
95	UC319G2T04	200	50	103	41	18	16,7	3	M16x1,5
100	UC320G2T04	215	54	108	42	18	19	3,5	M18x1,5
105	UC321G2T04	225	57	112	44	18	20	3	M18x1,5
110	UC322G2T04	240	60	117	46	18	21	3	M18x1,5
120	UC324G2T04	260	64	126	51	18	22	3	M18x1,5
130	UC326G2T04	280	68	135	54	20	23	4	M20x1,5
140	UC328G2T04	300	73	145	59	20	25	4	M20x1,5

* Width across flats (hexagon socket)



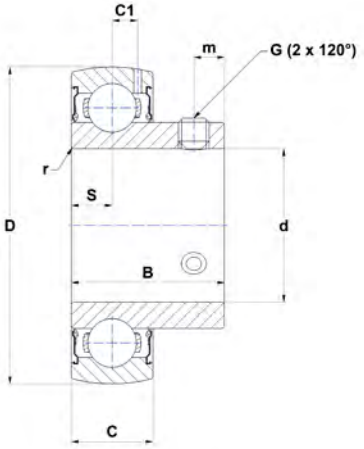

US..G2T04

	SW*	Set screw torque [Nm]	Min temp [°C]	Max temp [°C]	Dynamic load rating C [kN]	Static load rating C0 [kN]	f_0	Weight [kg]	d
	6	33	-40	100	57,2	40	14,4	1,9	**65**
	6	33	-40	100	93,9	60,5	13,2	3,3	
	6	33	-40	100	62	45	14,4	2,1	**70**
	6	33	-40	100	104,3	68	13,2	4	
	6	33	-40	100	66	49,5	14,7	2,2	**75**
	6	42	-40	100	113,4	76,8	13,2	4,3	
	6	33	-40	100	72,5	54,2	14,7	2,8	**80**
	6	42	-40	100	122,9	86,5	13,2	5,6	
	6	33	-40	100	83,2	63,8	14,7	3,4	**85**
	8	64	-40	100	132,6	96,5	13,2	6,8	
	6	33	-40	100	96	71,5	14,4	4,5	**90**
	8	64	-40	100	143	108	13,2	7,9	
	8	64	-40	100	156	122	13,2	8,9	**95**
	9	75	-40	100	171,6	140	13,2	11,2	**100**
	9	75	-40	100	182	155	13,2	12,2	**105**
	9	75	-40	100	205	178	13	14,3	**110**
	9	75	-40	100	228	208	13,2	18,5	**120**
	10	120	-40	100	252	242	13,5	23	**130**
	10	120	-40	100	275	272	13,5	28,5	**140**

Chrome steel bearing inserts with spherical outer ring

Set screw types

High temperature version T20

UC2..G2T20

US2..G2T20



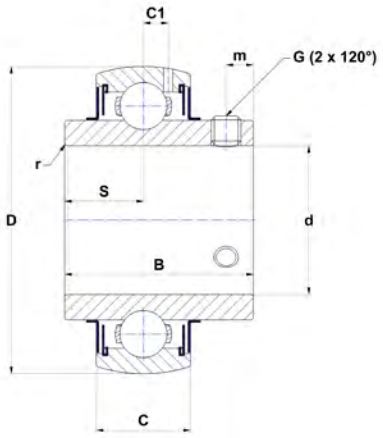

UC..G2T20

Main dimensions [mm]

d	Bearing insert	D	C	B	S	m	C1	r min	G
12	UC201G2T20	47	16	31	12,7	4,7	4,4	0,6	M6x1
	US201G2T20	40	12	22	6	4	3,6	0,6	M5x0,8
15	UC202G2T20	47	16	31	12,7	4,7	4,4	0,6	M6x1
	US202G2T20	40	12	22	6	4	3,6	0,6	M5x0,8
17	UC203G2T20	47	16	31	12,7	4,7	4,4	0,6	M6x1
	US203G2T20	40	12	22	6	4	3,6	0,6	M5x0,8
20	UC204G2T20	47	16	31	12,7	4,7	4,4	0,6	M6x1
	US204G2T20	47	14	25	7	5	4	0,6	M6x1
25	UC205G2T20	52	17	34	14,3	5,5	4,3	0,6	M6x1
	US205G2T20	52	15	27	7,5	5,5	4,3	0,6	M6x1
30	UC206G2T20	62	19	38,1	15,9	5,5	5	0,6	M6x1
	US206G2T20	62	16	30	8	6	5	0,6	M6x1
35	UC207G2T20	72	20	42,9	17,5	6,5	5,8	1,1	M8x1
	US207G2T20	72	17	32	8,5	6,5	5,7	0,6	M6x1
40	UC208G2T20	80	21	49,2	19	8	6,3	1,1	M8x1
	US208G2T20	80	18	34	9	7	6,2	1,1	M8x1
45	UC209G2T20	85	22	49,2	19	8	6,8	1,1	M8x1
	US209G2T20	85	19	41,2	10,2	8,2	6,5	1,1	M8x1
50	UC210G2T20	90	23	51,6	19	9	6,5	1,1	M10x1,25
	US210G2T20	90	20	43,5	10,9	9,2	6,5	1,1	M8x1
55	UC211G2T20	100	25	55,6	22,2	9	7,2	1,1	M10x1,25
	US211G2T20	100	23	45,3	11,8	9,8	7,2	1,1	M10x1,25
60	UC212G2T20	110	27	65,1	25,4	10	8,2	1,1	M10x1,25
	US212G2T20	110	24	53,7	14,9	9,8	8	1,1	M10x1,25
65	UC213G2T20	120	28	65,1	25,4	12	8	1,5	M12x1,25
70	UC214G2T20	125	30	74,6	30,2	12	9	2	M12x1,25
75	UC215G2T20	130	30	77,8	33,3	12	9	2	M12x1,25
80	UC216G2T20	140	33	82,6	33,3	14	10,3	2	M12x1,25
85	UC217G2T20	150	35	85,7	34,1	14	11	2	M12x1,25
90	UC218G2T20	160	37	96	39,7	14	12	2	M12x1,25

* Width across flats (hexagon socket)

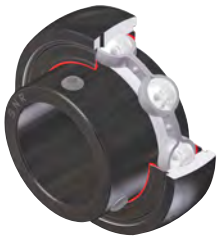

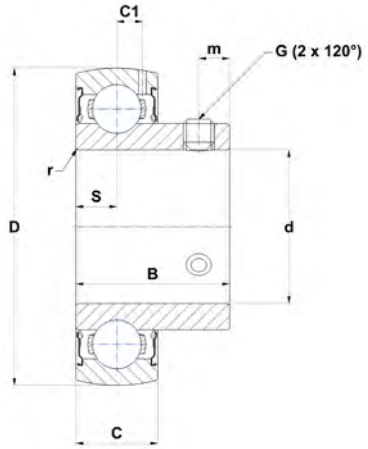

US..G2T20

	SW*	Set screw torque [Nm]	Min temp [°C]	Max temp [°C]	Dynamic load rating C [kN]	Static load rating C0 [kN]	f_0	Weight [kg]	d
	3	5,5	-20	200	12,8	6,7	13,2	0,2	**12**
	2,5	3,5	-20	200	9,6	4,8	13,2	0,1	
	3	5,5	-20	200	12,8	6,7	13,2	0,2	**15**
	2,5	3,5	-20	200	9,6	4,8	13,2	0,1	
	3	5,5	-20	200	12,8	6,7	13,2	0,2	**17**
	2,5	3,5	-20	200	9,6	4,8	13,2	0,1	
	3	5,5	-20	200	12,8	6,7	13,2	0,2	**20**
	3	5,5	-20	200	12,8	6,7	13,2	0,1	
	3	5,5	-20	200	14	7,9	14	0,2	**25**
	3	5,5	-20	200	14	7,9	14	0,2	
	3	5,5	-20	200	19,5	11,2	13,7	0,3	**30**
	3	5,5	-20	200	19,5	11,2	13,7	0,3	
	4	11,5	-20	200	25,7	15,2	14	0,5	**35**
	3	5,5	-20	200	25,7	15,2	14	0,4	
	4	11,5	-20	200	29,6	18,2	13,7	0,6	**40**
	4	11,5	-20	200	32,6	19,9	13,7	0,6	
	4	11,5	-20	200	31,9	20,8	14	0,7	**45**
	4	11,5	-20	200	31,9	20,8	14	0,7	
	5	22	-20	200	35,1	23,2	14,4	0,8	**50**
	4	11,5	-20	200	35,1	23,2	14,4	0,8	
	5	22	-20	200	43,6	29,2	14,4	1,1	**55**
	5	22	-20	200	43,6	29,2	14,4	1,1	
	5	22	-20	200	52,5	32,8	14,2	1,5	**60**
	5	22	-20	200	52,5	32,8	14,2	1,3	
	6	33	-20	200	57,2	40	14,4	1,9	**65**
	6	33	-20	200	62	45	14,4	2,1	**70**
	6	33	-20	200	66	49,5	14,7	2,2	**75**
	6	33	-20	200	72,5	54,2	14,7	2,8	**80**
	6	33	-20	200	83,2	63,8	14,7	3,4	**85**
	6	33	-20	200	96	71,5	14,4	4,5	**90**

Chrome steel bearing inserts with spherical outer ring

Set screw types

For use with protective caps PCC / PCO

US2..G1N



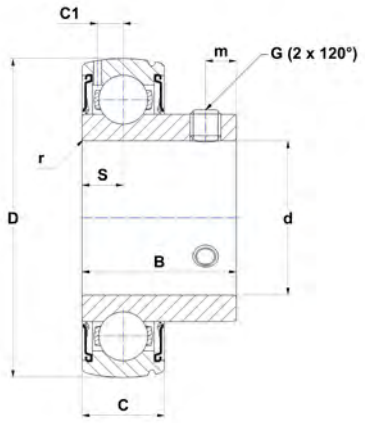

US..G1N

Main dimensions [mm]

d	Bearing insert	D	C	B	S	m	C1	r min	G	
25	US205G1N	52	15	27	7,5	5,5	4,3	0,6	M6x1	
30	US206G1N	62	16	30	8	6	5	0,6	M6x1	
35	US207G1N	72	17	32	8,5	6,5	5,7	0,6	M6x1	
40	US208G1N	80	18	34	9	7	6	1,1	M8x1	

* Width across flats (hexagon socket)

	SW*	Set screw torque [Nm]	Min temp [°C]	Max temp [°C]	Dynamic load rating C [kN]	Static load rating C0 [kN]	f_0	Weight [kg]	d
	3	5,5	-20	100	14	7,9	14	0,2	**25**
	3	5,5	-20	100	19,5	11,2	13,7	0,3	**30**
	3	5,5	-20	100	25,7	15,2	14	0,4	**35**
	4	11,5	-20	100	29,5	18	14	0,6	**40**

Chrome steel bearing inserts with spherical outer ring

Adapter sleeve types

Basic version
UK2..G2H

Narrow version
LK2..G2H

Heavy duty
UK3..G2H



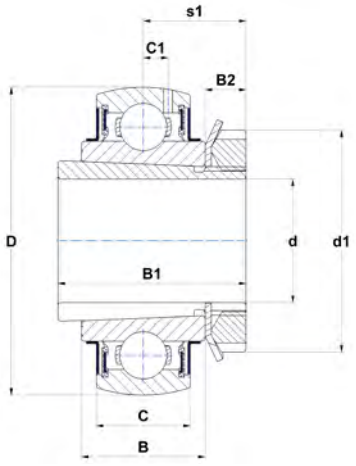

UK..G2H

Main dimensions [mm]

d	Bearing insert	D	C	S1	d1	B	B1	B2	C1
20	LK204G2H	47	14	16,5	32	15	28	9	4
	UK205G2H	52	17	18,5	38	21	35	8	4,3
	UK305G2H	62	21	21,5	38	27	35	8	6,2
25	LK205G2H	52	15	16,7	38	15	28	9,2	4,3
	UK206G2H	62	19	20,5	45	25	38	8	5,3
	UK306G2H	72	24	23	45	30	38	8	6,5
30	LK206G2H	62	18	19,7	45	18	32	10,7	5
	UK207G2H	72	20	22,5	52	27	43	9	5,8
	UK307G2H	80	25	25,5	52	33	43	9	7,2
35	LK207G2H	72	19	20,7	52	19	34	11,2	5,8
	UK208G2H	80	21	24,5	58	29	46	10,5	6,5
	UK308G2H	90	28	27,5	58	35	46	10	8,5
40	LK208G2H	80	21	23,2	58	22	38	12,2	6,3
	UK209G2H	85	22	26	65	30	50	11	6,8
	UK309G2H	100	30	30	65	38	50	11	9
45	LK209G2H	85	22	23,2	62	22	38	12,2	6,8
	UK210G2H	90	23	27,5	70	31	55	11,5	6,5
	UK310G2H	110	32	32	70	40	55	12,3	9,9
50	LK210G2H	90	22	25,2	70	22	40	14,2	6,5
	UK211G2H	100	25	29	75	33	59	12,5	7,2
	UK311G2H	120	34	34	75	43	59	12,5	10,7
55	UK212G2H	110	27	31	80	36	62	12,5	8,4
	UK312G2H	130	36	36,5	80	47	62	13	11,3
60	UK213G2H	120	28	32	85	36	65	14	8
	UK313G2H	140	38	38,5	85	49	65	14	12,1
65	UK215G2H	130	30	35,5	98	41	73	15	9
	UK315G2H	160	42	42,5	98	55	73	15	13,5
70	UK216G2H	140	33	39	105	44	78	17	10,3
	UK316G2H	170	44	44,5	105	55	78	17	14,5
75	UK217G2H	150	35	40	110	44	82	18	11
	UK317G2H	180	46	48	110	60	82	18	15,5
80	UK218G2H	160	37	42	120	48	86	18	12
	UK318G2H	190	48	48	120	60	86	18	16,5
85	UK319G2H	200	50	52	125	66	90	19	16,7
90	UK320G2H	215	54	54	130	68	97	20	19
100	UK322G2H	240	60	61	145	80	105	21	21
110	UK324G2H	260	64	65,5	155	87	112	22	22
115	UK326G2H	280	68	68	165	90	121	23	23
125	UK328G2H	300	72	73	180	98	131	24	25



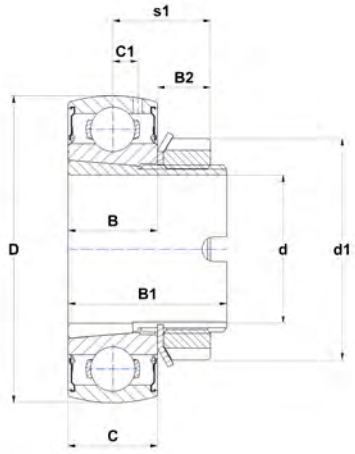

LK..G2H

	Min temp [°C]	Max temp [°C]	Dynamic load rating C [kN]	Static load rating C0 [kN]	f_0	Weight [kg]	d
	-20	100	12,7	6,6	13,7	0,1	**20**
	-20	100	14	7,9	14	0,2	
	-20	100	22,4	11,5	12,3	0,4	
	-20	100	13,6	7,8	14,4	0,2	**25**
	-20	100	19,5	11,2	13,7	0,4	
	-20	100	27	15,2	13	0,6	
	-20	100	18,9	11,3	14,2	0,3	**30**
	-20	100	25,7	15,2	14	0,5	
	-20	100	33,5	19,2	12,8	0,7	
	-20	100	24,9	15,3	14,4	0,4	**35**
	-20	100	32,6	19,8	14	0,7	
	-20	100	40,6	24	13,2	1	
	-20	100	29,5	19,8	14,4	0,5	**40**
	-20	100	31,9	20,8	14	0,8	
	-20	100	53	31,8	13	1,3	
	-20	100	33,2	22,4	14,4	0,6	**45**
	-20	100	35,1	23,2	14,4	0,9	
	-20	100	61,8	37,8	13	1,7	
	-20	100	33	22,9	14,9	0,7	**50**
	-20	100	43,6	29,2	14,4	1,2	
	-20	100	71,6	44,8	13	2,1	
	-20	100	52,5	36	14,2	1,5	**55**
	-20	100	81,7	51,8	13,2	2,7	
	-20	100	57,2	40	14,4	1,9	**60**
	-20	100	93,9	60,5	13,2	3,1	
	-20	100	66	49,5	14,7	2,6	**65**
	-20	100	113,4	76,8	13,2	4,7	
	-20	100	72,5	54,2	14,7	3,2	**70**
	-20	100	122,9	86,5	13,2	5,6	
	-20	100	83,2	63,8	14,7	3,8	**75**
	-20	100	132,6	96,5	13,2	6,5	
	-20	100	96	71,5	14,4	4,5	**80**
	-20	100	143	108	13,2	7,4	
	-20	100	156	122	13,2	8,7	**85**
	-20	100	171,6	140	13,2	10,6	**90**
	-20	100	205	178	13	14,9	**100**
	-20	100	227,5	207	13,2	18,8	**110**
	-20	100	252	242	13,5	23,4	**115**
	-20	100	275	272	13,5	22,9	**125**

Chrome steel bearing inserts with spherical outer ring

Interference fit types

Basic version

CS2



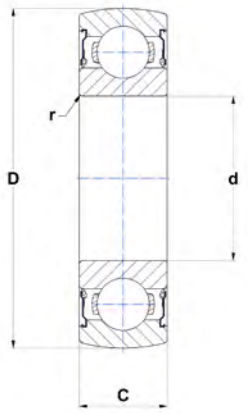

CS

Main dimensions [mm]

d	Bearing insert	D	C	r min	Min temp [°C]	Max temp [°C]	Dynamic load rating C [kN]	Static load rating C0 [kN]	f_0	Weight [kg]	d
17	CS203	40	12	0,6	-20	100	9,6	4,8	13,2	0,1	**17**
20	CS204	47	14	0,6	-20	100	12,8	6,7	13,2	0,1	**20**
25	CS205	52	15	0,6	-20	100	14	7,9	14	0,1	**25**
30	CS206	62	16	0,6	-20	100	19,5	11,5	13,7	0,2	**30**
35	CS207	72	17	1,1	-20	100	25,5	15,2	14	0,3	**35**
40	CS208	80	18	1,1	-20	100	29,5	18	14	0,3	**40**
45	CS209	85	19	1,1	-20	100	31,5	20,8	14	0,4	**45**

Ø d: Inner ring bore according ISO 492 rather DIN 620-2

Chrome steel bearing inserts with cylindrical outer ring

Eccentric locking collar types

Wide design with snap ring groove and lubrication facility **CEX2**
Narrow design with snap ring groove without lubrication facility **CES2**



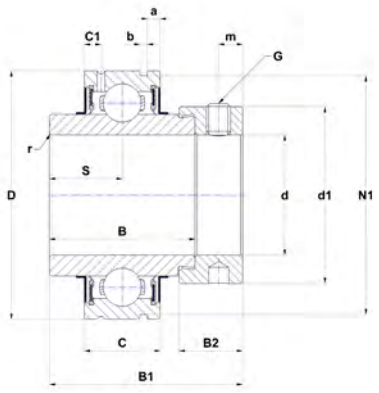

CEX



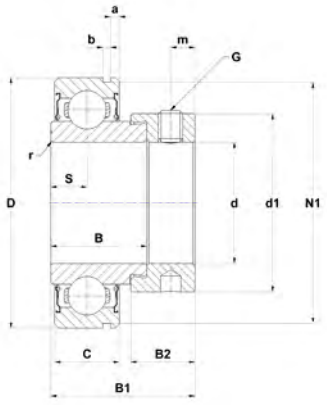

CES

Main dimensions [mm]

d	Bearing insert	D	C	B	B1	B2	S	d1	C1	a	b	N1
15	CES202	40	12	19,1	28,6	13,5	6,5	28,6	-	2	1,4	38,1
20	CES204	47	14	21,5	31	13,5	7	33,3	-	4	1,4	44,6
	CEX204	47	17	34,2	43,7	13,5	17,1	33,3	4	3,1	1,4	44,6
	CUC204	47	17	31	-	-	12,7	-	4	3,1	1,4	44,6
	CUS204	47	14	25	-	-	7	-	-	2,4	1,4	44,6
25	CES205	52	15	21,5	31	13,5	7,5	38,1	-	2,4	1,4	49,7
	CEX205	52	17	34,9	44,4	13,5	17,5	38,1	4,1	3,2	1,4	49,7
	CUC205	52	17	34	-	-	14,3	-	4,1	3,2	1,4	49,7
	CUS205	52	15	27	-	-	7,5	-	-	2,4	1,4	49,7
30	CES206	62	16	23,8	35,7	15,9	8	44,5	-	3,2	1,9	59,6
	CEX206	62	19	36,5	48,4	15,9	18,3	44,5	4,2	3,2	1,9	59,6
	CUC206	62	19	38,1	-	-	15,9	-	4,2	3,2	1,9	59,6
	CUS206	62	16	30	-	-	8	-	-	3,2	1,9	59,6
35	CES207	72	17	25,4	38,9	17,5	8,5	55,6	-	3,2	1,9	68,8
	CEX207	72	20	37,6	51,1	17,5	18,8	55,5	5	3,3	1,9	68,8
	CUC207	72	20	42,9	-	-	17,5	-	5	3,3	1,9	68,8
	CUS207	72	17	32	-	-	8,5	-	-	3,2	1,9	68,8
40	CES208	80	18	30,2	43,7	18,3	9	60,3	-	3,2	1,9	76,8
	CEX208	80	21	42,8	56,3	18,3	21,4	60,3	5	3,4	1,9	76,8
	CUC208	80	21	49,2	-	-	19	-	5	3,4	1,9	76,8
	CUS208	80	18	34	-	-	9	-	-	3,2	1,9	76,8
45	CES209	85	19	30,2	43,7	18,3	9,5	63,5	-	3,2	1,9	81,8
	CEX209	85	22	42,8	56,3	18,3	21,4	63,5	5,1	3,5	1,9	81,8
	CUC209	85	22	49,2	-	-	19	-	5,1	3,5	1,9	81,8
	CUS209	85	19	41,2	-	-	9,5	-	-	3,2	1,9	81,8
50	CES210	90	20	30,2	43,7	18,3	10	69,9	-	3,7	2,7	86,8
	CEX210	90	24	49,2	62,7	18,3	24,6	69,5	5,6	3,7	2,7	86,8
	CUC210	90	24	51,6	-	-	19	-	5,6	3,7	2,7	86,8
	CUS210	90	20	43,5	-	-	10	-	-	3,7	2,7	86,8

* Width across flats (hexagon socket)

Set screw types

Wide design with snap ring groove and lubrication facility **CUC2**
Narrow design with snap ring groove without lubrication facility **CUS2**



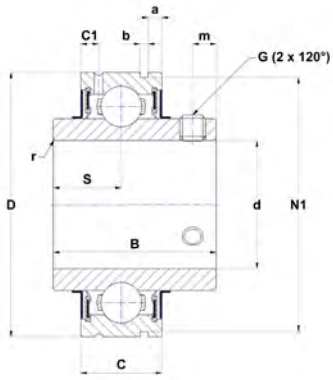

CUC



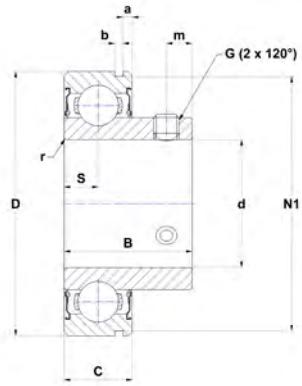

CUS

	r min	m	G	SW*	Set screw torque [Nm]	Min temp [°C]	Max temp [°C]	Dynamic load rating C [kN]	Static load rating C0 [kN]	f_0	Weight [kg]	d
	0,6	5	M6x1	3	5,5	-20	100	9,6	4,8	13,2	0,1	**15**
	1	5	M6x1	3	5,5	-20	100	12,8	6,7	13,2	0,2	**20**
	1	5	M6x1	3	5,5	-20	100	12,8	6,7	13,2	0,2	
	0,6	4,5	M6x1	3	5,5	-20	100	12,8	6,7	13,2	0,2	
	1	5	M6x1	3	5,5	-20	100	12,8	6,7	13,2	0,1	
	1	5	M6x1	3	5,5	-20	100	14	7,9	14	0,2	**25**
	1	5	M6x1	3	5,5	-20	100	14	7,9	14	0,3	
	0,6	5	M6x1	3	5,5	-20	100	14	7,9	14	0,2	
	1	5	M6x1	3	5,5	-20	100	14	7,9	14	0,2	
	1	6	M6x1	3	5,5	-20	100	19,5	11,2	13,7	0,3	**30**
	1,5	6	M6x1	3	5,5	-20	100	19,5	11,2	13,7	0,4	
	0,6	5,5	M6x1	3	5,5	-20	100	19,5	11,2	13,7	0,4	
	1	5,5	M6x1	3	5,5	-20	100	19,5	11,2	13,7	0,3	
	1,5	6,5	M8x1	4	11,5	-20	100	25,7	15,2	14	0,5	**35**
	1,5	6,5	M8x1	4	11,5	-20	100	25,7	15,2	14	0,6	
	1,1	6,5	M8x1	4	11,5	-20	100	25,7	15,2	14	0,5	
	1	6	M6x1	3	5,5	-20	100	25,7	15,2	14	0,4	
	1,5	6,5	M8x1	4	11,5	-20	100	32,6	19,9	13,7	0,7	**40**
	1,5	6,5	M8x1	4	11,5	-20	100	32,6	19,9	13,7	0,8	
	1,1	8	M8x1	4	11,5	-20	100	32,6	19,9	13,7	0,6	
	1	8	M8x1	4	11,5	-20	100	32,6	19,9	13,7	0,5	
	1,5	6,5	M8x1	4	11,5	-20	100	31,9	20,8	14	0,7	**45**
	1,5	6,5	M8x1	4	11,5	-20	100	31,9	20,8	14	0,9	
	1,1	8	M8x1	4	11,5	-20	100	31,9	20,8	14	0,7	
	1,5	8	M8x1	4	11,5	-20	100	31,9	20,8	14	0,6	
	1,5	6,5	M8x1	4	11,5	-20	100	35,1	23,2	14,4	0,8	**50**
	1,5	6,5	M8x1	4	11,5	-20	100	35,1	23,2	14,4	1	
	1,1	9	M10x1,25	5	22	-20	100	35,1	23,2	14,4	0,8	
	1,5	9	M8x1	4	11,5	-20	100	35,1	23,2	14,4	0,7	

Chrome steel bearing inserts with spherical outer ring

Eccentric locking collar types

Basic version

EX2..G2

ES2..G2

Heavy duty

EX3..G2



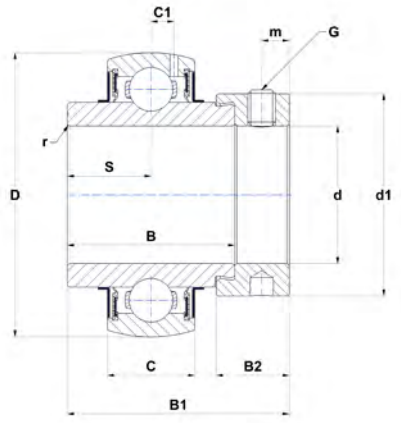

EX..G2

Main dimensions [mm]

d [inch]	d [mm]	Bearing insert	D	C	B	B1	B2	d1	S	m	C1	r min	G
1/2	12,7	ES201-08G2	40	12	19,1	28,6	13,5	28,6	6,5	5	3,5	0,6	1/4-28UNF
		EX201-08G2	47	16	34	43,5	13,5	32,4	17	5	4,3	0,6	1/4-28UNF
5/8	15,875	ES202-10G2	40	12	19,1	28,6	13,5	28,6	6,5	5	3,5	0,6	1/4-28UNF
		EX202-10G2	47	16	34	43,5	13,5	32,4	17	5	4,3	0,6	1/4-28UNF
11/16	17,463	ES203-11G2	40	12	19,1	28,6	13,5	28,6	6,5	5	3,5	0,6	1/4-28UNF
		EX203-11G2	47	16	34	43,5	13,5	32,4	17	5	4,3	0,6	1/4-28UNF
3/4	19,05	ES204-12G2	47	14	21,4	30,9	13,5	32,4	7,5	5	4	0,6	1/4-28UNF
		EX204-12G2	47	16	34	43,5	13,5	32,4	17	5	4,4	0,6	1/4-28UNF
7/8	22,225	ES205-14G2	52	15	21,4	30,9	13,5	37,4	7,5	5	4,3	0,6	1/4-28UNF
		EX205-14G2	52	17	34,8	44,3	13,5	37,4	17,4	5	4,3	0,6	1/4-28UNF
		EX305-14G2	62	21	34,9	46,8	15,9	42,8	16,7	6	6,2	1,5	5/16-24UNF
15/16	23,813	ES205-15G2	52	15	21,4	30,9	13,5	37,4	7,5	5	4,3	0,6	1/4-28UNF
		EX205-15G2	52	17	34,8	44,3	13,5	37,4	17,4	5	4,3	0,6	1/4-28UNF
		EX305-15G2	62	21	34,9	46,8	15,9	42,8	16,7	6	6,2	1,5	5/16-24UNF
1	25,4	ES205-16G2	52	15	21,4	30,9	13,5	37,4	7,5	5	4,3	0,6	1/4-28UNF
		EX205-16G2	52	17	34,8	44,3	13,5	37,4	17,4	5	4,3	0,6	1/4-28UNF
		EX305-16G2	62	21	34,9	46,8	15,9	42,8	16,7	6	6,2	1,5	5/16-24UNF
1 1/8	28,575	ES206-18G2	62	16	23,8	35,7	15,9	44,5	9	6	5	0,6	5/16-24UNF
		EX206-18G2	62	19	36,4	48,3	15,9	44,5	18,2	6	5,3	0,6	5/16-24UNF
		EX306-18G2	72	24	36,5	50	17,5	50	17,5	6,7	6,5	1,5	5/16-24UNF
1 3/16	30,163	ES206-19G2	62	16	23,8	35,7	15,9	44,5	9	6	5	0,6	5/16-24UNF
		EX206-19G2	62	19	36,4	48,3	15,9	44,5	18,2	6	5,3	0,6	5/16-24UNF
		EX306-19G2	72	24	36,5	50	17,5	50	17,5	6,7	6,5	1,5	5/16-24UNF
1 1/4	31,75	ES206-20G2	62	16	23,8	35,7	15,9	44,5	9	6	5	0,6	5/16-24UNF
		EX206-20G2	62	19	36,4	48,3	15,9	44,5	18,2	6	5,3	0,6	5/16-24UNF
		EX207-20G2	72	20	37,6	51,1	17,5	51,1	18,8	6,5	5,8	1,1	5/16-24UNF
		EX307-20G2	80	25	38,1	51,6	17,5	55	18,3	6,7	7,2	2	5/16-24UNF
1 5/16	33,338	EX207-21G2	72	20	37,6	51,1	17,5	51,1	18,8	6,5	5,8	1,1	5/16-24UNF
1 3/8	34,925	ES207-22G2	72	17	25,4	38,9	17,5	51,1	9,5	6,5	5,7	1,1	5/16-24UNF
		EX207-22G2	72	20	37,6	51,1	17,5	51,1	18,8	6,5	5,8	1,1	5/16-24UNF
		EX307-22G2	80	25	38,1	51,6	17,5	55	18,3	6,7	7,2	2	5/16-24UNF
1 7/16	36,513	ES207-23G2	72	17	25,4	38,9	17,5	51,1	9,5	6,5	5,7	1,1	5/16-24UNF
		EX207-23G2	72	20	37,6	51,1	17,5	51,1	18,8	6,5	5,8	1,1	5/16-24UNF
		EX307-23G2	80	25	38,1	51,6	17,5	55	18,3	6,7	7,2	2	5/16-24UNF
1 1/2	38,1	ES208-24G2	80	18	30,2	43,7	18,3	58	11	6,5	6	1,1	5/16-24UNF
		EX208-24G2	80	21	42,8	56,3	18,3	58	21,4	6,5	6,5	1,1	5/16-24UNF
		EX308-24G2	90	28	41,3	57,1	20,6	63,5	19,8	8	8,5	2	3/8-24UNF
1 9/16	39,688	EX208-25G2	80	21	42,8	56,3	18,3	58	21,4	6,5	6,5	1,1	5/16-24UNF
1 5/8	41,275	ES209-26G2	85	19	30,2	43,7	18,3	62	11	6,5	6,5	1,1	5/16-24UNF
		EX209-26G2	85	22	42,8	56,3	18,3	62	21,4	6,5	6,8	1,1	5/16-24UNF
		EX309-26G2	100	30	42,9	58,7	20,6	70	19,8	8	9	2	3/8-24UNF

* Width across flats (hexagon socket)



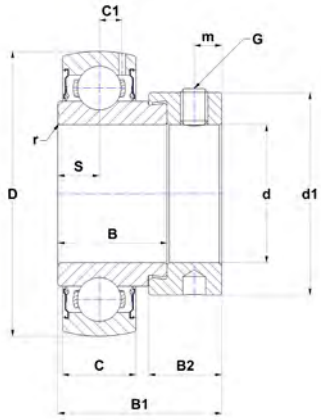

ES..G2

	SW*	Set screw torque [Nm]	Min temp [°C]	Max temp [°C]	Dynamic load rating C [kN]	Static load rating C0 [kN]	f_0	Weight [kg]	d [inch]
	1/8	3,7	-20	100	9,6	4,8	13,2	0,1	**1/2**
	1/8	3,7	-20	100	12,8	6,7	13,2	0,3	
	1/8	3,7	-20	100	9,6	4,8	13,2	0,1	**5/8**
	1/8	3,7	-20	100	12,8	6,7	13,2	0,3	
	1/8	3,7	-20	100	9,6	4,8	13,2	0,1	**11/16**
	1/8	3,7	-20	100	12,8	6,7	13,2	0,2	
	1/8	3,7	-20	100	12,8	6,7	13,2	0,2	**3/4**
	1/8	3,7	-20	100	12,8	6,7	13,2	0,2	
	1/8	3,7	-20	100	14	7,9	14	0,2	**7/8**
	1/8	3,7	-20	100	14	7,9	14	0,3	
	1/6	8	-20	100	22,4	11,5	12,3	0,4	
	1/8	3,7	-20	100	14	7,9	14	0,2	**15/16**
	1/8	3,7	-20	100	14	7,9	14	0,3	
	1/6	8	-20	100	22,4	11,5	12,3	0,4	
	1/8	3,7	-20	100	14	7,9	14	0,2	**1**
	1/8	3,7	-20	100	14	7,9	14	0,2	
	5/32	8	-20	100	22,4	11,5	12,3	0,4	
	5/32	8	-20	100	19,5	11,2	13,7	0,3	**1 1/8**
	5/32	8	-20	100	19,5	11,2	13,7	0,4	
	5/32	8	-20	100	27	15,2	13	0,7	
	5/32	8	-20	100	19,5	11,2	13,7	0,3	**1 3/16**
	5/32	8	-20	100	19,5	11,2	13,7	0,4	
	5/32	8	-20	100	27	15,2	13	0,7	
	5/32	8	-20	100	19,5	11,2	13,7	0,3	**1 1/4**
	5/32	8	-20	100	19,5	11,2	13,7	0,4	
	5/32	8	-20	100	25,7	15,2	14	0,7	
	5/32	8	-20	100	33,5	19,2	12,8	0,9	
	5/32	8	-20	100	25,7	15,2	14	0,6	**1 5/16**
	5/32	8	-20	100	25,7	15,2	14	0,5	**1 3/8**
	5/32	8	-20	100	25,7	15,2	14	0,6	
	5/32	8	-20	100	33,5	19,2	12,8	0,8	
	5/32	8	-20	100	25,7	15,2	14	0,5	**1 7/16**
	5/32	8	-20	100	25,7	15,2	14	0,6	
	5/32	8	-20	100	33,5	19,2	12,8	0,8	
	5/32	8	-20	100	29,5	18	14	0,6	**1 1/2**
	5/32	8	-20	100	32,6	19,8	14	0,8	
	3/16	16,8	-20	100	40,6	24	13,2	1,1	
	5/32	8	-20	100	32,6	19,8	13,7	0,8	**1 9/16**
	5/32	8	-20	100	31,9	20,8	14	0,8	**1 5/8**
	5/32	8	-20	100	31,9	20,8	14	1	
	3/16	16,8	-20	100	53	31,8	13	1,6	

SNR Brand of NTN Group

Chrome steel bearing inserts with spherical outer ring

Eccentric locking collar types

Basic version

EX2..G2

ES2..G2

Heavy duty

EX3..G2



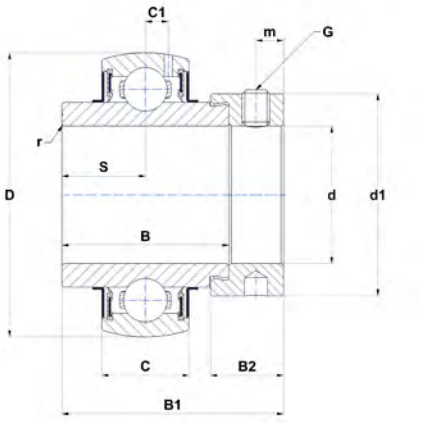

EX..G2

Main dimensions [mm]

d [inch]	d [mm]	Bearing insert	D	C	B	B1	B2	d1	S	m	C1	r min	G
1 11/16	42,863	ES209-27G2	85	19	30,2	43,7	18,3	62	11	6,5	6,5	1,1	5/16-24UNF
		EX209-27G2	85	22	42,8	56,3	18,3	62	21,4	6,5	6,8	1,1	5/16-24UNF
		EX309-27G2	100	30	42,9	58,7	20,6	70	19,8	8	9	2	3/8-24UNF
1 3/4	44,45	ES209-28G2	85	19	30,2	43,7	18,3	62	11	6,5	6,5	1,1	5/16-24UNF
		EX209-28G2	85	22	42,8	56,3	18,3	62	21,4	6,5	6,8	1,1	5/16-24UNF
		EX309-28G2	100	30	42,9	58,7	20,6	70	19,8	8	9	2	3/8-24UNF
1 7/8	47,625	ES210-30G2	90	20	30,2	43,7	18,3	67,2	11	6,5	6,5	1,1	5/16-24UNF
		EX210-30G2	90	23	49,2	62,7	18,3	67,2	24,6	6,5	6,5	1,1	5/16-24UNF
		EX310-30G2	110	32	49,2	66,6	22,2	76,2	24,6	8,7	9,9	2	3/8-24UNF
1 15/16	49,213	ES210-31G2	90	20	30,2	43,7	18,3	67,2	11	6,5	6,5	1,1	5/16-24UNF
		EX210-31G2	90	23	49,2	62,7	18,3	67,2	24,6	6,5	6,5	1,1	5/16-24UNF
		EX310-31G2	110	32	49,2	66,6	22,2	76,2	24,6	8,7	9,9	2	3/8-24UNF
2	50,8	ES211-32G2	100	24	32,5	48,4	20,7	74,5	12	8	7,2	1,1	3/8-24UNF
		EX211-32G2	100	25	55,4	71,3	20,7	74,5	27,7	8	7,2	1,5	3/8-24UNF
		EX311-32G2	120	34	55,6	73	22,2	83	27,8	9	10,7	2	3/8-24UNF
2 1/8	53,975	EX211-34G2	120	34	55,6	73	22,2	83	27,8	8	10,7	2	3/8-24UNF
2 3/16	55,563	ES211-35G2	100	25	55,4	71,3	20,7	74,5	27,7	8	7,2	1,5	3/8-24UNF
		EX211-35G2	100	24	32,5	48,4	20,7	74,5	12	8	7,2	1,1	3/8-24UNF
		EX311-35G2	100	25	55,4	71,3	20,7	74,5	27,7	9	7,2	1,5	3/8-24UNF
2 1/4	57,15	ES212-36G2	110	24	33,4	49,3	22,3	82	12	8	8,2	1,1	3/8-24UNF
		EX212-36G2	110	27	61,8	77,7	22,3	82	30,9	8	8,4	1,1	3/8-24UNF
		EX312-36G2	130	36	61,9	79,4	23,9	89	31	9	11,3	2	3/8-24UNF
2 3/8	60,325	EX212-38G2	110	27	61,8	77,7	22,3	82	30,9	8	8,2	1,5	3/8-24UNF
2 7/16	61,913	ES212-39G2	110	24	33,4	49,3	22,3	82	12	8	8,2	1,1	3/8-24UNF
		EX212-39G2	110	27	61,8	77,7	22,3	82	30,9	8	8,4	1,1	3/8-24UNF
		EX312-39G2	130	36	61,9	79,4	23,9	89	31	9	11,3	2	3/8-24UNF
2 1/2	63,5	EX213-40G2	120	28	68,2	85,7	23,5	86	34,1	8,5	8	1,5	3/8-24UNF
		EX313-40G2	140	38	65,1	85,7	27	97	32,5	11,5	12,1	2	7/16-20UNF
2 11/16	68,263	EX214-43G2	125	30	68,2	85,7	23,5	96,8	34,1	8,5	9	2	3/8-24UNF
		EX314-43G2	150	40	68,3	92,1	30,2	102	34,2	12	12,8	2	7/16-20UNF
2 3/4	69,85	EX214-44G2	125	30	68,2	85,7	23,5	96,8	34,1	8,5	9	2	3/8-24UNF
		EX314-44G2	150	40	68,3	92,1	30,2	102	34,2	12	12,8	2	7/16-20UNF
2 15/16	74,613	EX215-47G2	130	30	74,6	92,1	23,9	102	37,3	8,5	9	2	3/8-24UNF
		EX315-47G2	160	42	74,6	100	31,8	113	37,3	13	13,5	2,5	5/8-18UNF
3	76,2	EX215-48G2	130	30	74,6	92,1	23,9	102	37,3	8,5	9	2	3/8-24UNF
		EX315-48G2	160	42	74,6	100	31,8	113	37,3	13	13,5	2,5	5/8-18UNF
3 3/16	80,963	EX216-51G2	140	33	74,6	95,2	27	110	37,3	10,3	10,3	2	3/8-24UNF
3 1/4	82,55	EX217-52G2	150	35	53,2	73,2	27	119	23,4	10	11	2	7/16-20UNF
		EX317-52G2	180	46	84,1	109,5	31,8	127	42	13	15,5	3	5/8-18UNF
3 1/2	88,9	EX218-56G2	160	37	55	72,5	24	120	24,5	9,5	12	2	7/16-20UNF
		EX318-56G2	190	48	87,3	115,9	36,5	133	43,6	14,5	16,5	3	3/4-16UNF
4	101,6	EX320-64G2	215	54	100	128,6	36,5	146	50	14,5	19	3,5	3/4-16UNF

* Width across flats (hexagon socket)



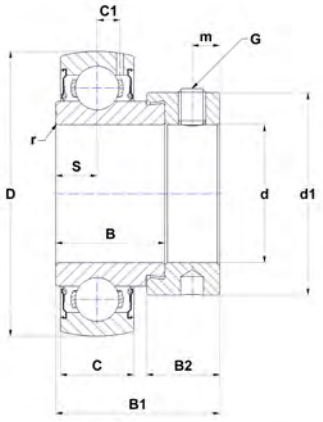

ES..G2

	SW*	Set screw torque [Nm]	Min temp [°C]	Max temp [°C]	Dynamic load rating C [kN]	Static load rating C0 [kN]	f_0	Weight [kg]	d [inch]
	5/32	8	-20	100	31,9	20,8	14	0,8	**1 11/16**
	5/32	8	-20	100	31,9	20,8	14	0,9	
	3/16	16,8	-20	100	53	31,8	13	1,5	
	5/32	8	-20	100	31,9	20,8	14	0,7	**1 3/4**
	5/32	8	-20	100	31,9	20,8	14	0,9	
	3/16	16,8	-20	100	53	31,8	13	1,5	
	5/32	8	-20	100	35,1	23,2	14,4	0,8	**1 7/8**
	5/32	8	-20	100	35,1	23,2	14,4	1	
	3/16	22	-20	100	61,8	37,8	13	1,8	
	5/32	8	-20	100	35,1	23,2	14,4	0,7	**1 15/16**
	5/32	8	-20	100	35,1	23,2	14,4	1	
	3/16	22	-20	100	61,8	37,8	13	1,9	
	3/16	16,8	-20	100	43,6	29,2	14,4	1,2	**2**
	3/16	16,8	-20	100	43,6	29,2	14,4	1,6	
	3/16	22	-20	100	71,6	44,8	13	2,6	
	3/16	22	-20	100	71,6	44,8	14,4	2,4	**2 1/8**
	3/16	16,8	-20	100	43,6	29,2	14,4	1,4	**2 3/16**
	3/16	16,8	-20	100	43,6	29,2	14,4	0,8	
	3/16	16,8	-20	100	43,6	29,2	13,1	1,4	
	3/16	16,8	-20	100	52,5	36	14,2	1,4	**2 1/4**
	3/16	16,8	-20	100	52,5	36	14,2	1,9	
	3/16	16,8	-20	100	81,7	51,8	13,2	3,2	
	3/16	16,8	-20	100	52,5	32,8	14,2	1,8	**2 3/8**
	3/16	16,8	-20	100	52,5	36	14,2	1,2	**2 7/16**
	3/16	16,8	-20	100	52,5	36	14,2	1,7	
	3/16	16,8	-20	100	81,6	51,8	13,2	2,9	
	3/16	16,8	-20	100	57,2	40	14,4	2,5	**2 1/2**
	7/32	27,1	-20	100	93,9	60,5	13,2	3,9	
	3/16	16,8	-20	100	62	45	14,4	2,6	**2 11/16**
	7/32	27,1	-20	100	104,1	68	13,2	4,7	
	3/16	16,8	-20	100	62	45	14,4	2,6	**2 3/4**
	7/32	27,1	-20	100	104,1	68	13,2	4,5	
	3/16	16,8	-20	100	66	49,5	14,7	2,8	**2 15/16**
	5/16	54,5	-20	100	113,4	76,8	13,2	5,4	
	3/16	16,8	-20	100	66	49,5	14,7	2,7	**3**
	5/16	54,5	-20	100	113,4	76,8	13,2	5,3	
	3/16	16,8	-20	100	72,5	54,2	14,7	3,1	**3 3/16**
	7/32	27,1	-20	100	83,2	63,8	14,7	3,7	**3 1/4**
	5/16	54,5	-20	100	132,6	96,5	13,2	7,9	
	7/32	27,1	-20	100	96	71,5	14,4	5	**3 1/2**
	3/8	65,2	-20	100	143	108	13,2	9,2	
	3/8	65,2	-20	100	171,6	140	13,2	12,9	**4**

Chrome steel bearing inserts with spherical outer ring

Eccentric locking collar types

Triple lip seal version L3
EX2..G2L3

Multiple seal system L4
EX2..G2L4



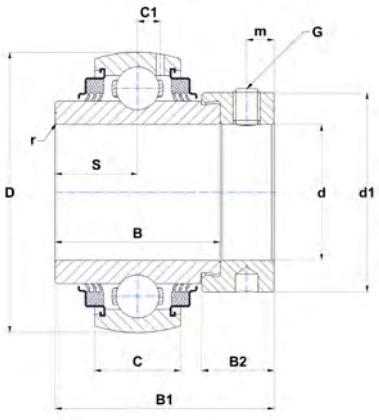

EX..G2L3

Main dimensions [mm]

d [inch]	d [mm]	Bearing insert	D	C	B	B1	B2	d1	S	m	C1	r min	G
1/2	12,7	EX201-08G2L3	47	16	34	43,5	13,5	32,4	17	5	4,4	0,6	1/4-28UNF
		EX201-08G2L4	47	16	34	43,5	13,5	32,4	17	5	4,4	0,6	1/4-28UNF
5/8	15,875	EX202-10G2L3	47	16	34	43,5	13,5	32,4	17	5	4,4	0,6	1/4-28UNF
		EX202-10G2L4	47	16	34	43,5	13,5	32,4	17	5	4,4	0,6	1/4-28UNF
11/16	17,463	EX203-11G2L3	47	16	34	43,5	13,5	32,4	17	5	4,4	0,6	1/4-28UNF
		EX203-11G2L4	47	16	34	43,5	13,5	32,4	17	5	4,4	0,6	1/4-28UNF
3/4	19,05	EX204-12G2L3	47	16	34	43,5	13,5	32,4	17	5	4,4	0,6	1/4-28UNF
		EX204-12G2L4	47	16	34	43,5	13,5	32,4	17	5	4,4	0,6	1/4-28UNF
7/8	22,225	EX205-14G2L3	52	17	34,8	44,3	13,5	37,4	17,4	5	4,3	0,6	1/4-28UNF
		EX205-14G2L4	52	17	34,8	44,3	13,5	37,4	17,4	5	4,3	0,6	1/4-28UNF
		EX305-14G2L3	62	21	34,9	46,8	15,9	42,8	16,7	6	6,2	1,5	5/16-24UNF
15/16	23,813	EX205-15G2L3	52	17	34,8	44,3	13,5	37,4	17,4	5	4,3	0,6	1/4-28UNF
		EX205-15G2L4	52	17	34,8	44,3	13,5	37,4	17,4	5	4,3	0,6	1/4-28UNF
		EX305-15G2L3	62	21	34,9	46,8	15,9	42,8	16,7	6	6,2	1,5	5/16-24UNF
1	25,4	EX205-16G2L3	52	17	34,8	44,3	13,5	37,4	17,4	5	4,3	0,6	1/4-28UNF
		EX205-16G2L4	52	17	34,8	44,3	13,5	37,4	17,4	5	4,3	0,6	1/4-28UNF
		EX305-16G2L3	62	21	34,9	46,8	15,9	42,8	16,7	6	6,2	1,5	5/16-24UNF
1 1/8	28,575	EX206-18G2L3	62	19	36,4	48,3	15,9	44,1	18,2	6	5	0,6	5/16-24UNF
		EX206-18G2L4	62	19	36,4	48,3	15,9	44,1	18,2	6	5	0,6	5/16-24UNF
		EX306-18G2L3	72	24	36,5	50	17,5	50	17,5	6,7	6,5	1,5	5/16-24UNF
1 3/16	30,163	EX206-19G2L3	62	19	36,4	48,3	15,9	44,1	18,2	6	5	0,6	5/16-24UNF
		EX206-19G2L4	62	19	36,4	48,3	15,9	44,1	18,2	6	5	0,6	5/16-24UNF
		EX306-19G2L3	72	24	36,5	50	17,5	50	17,5	6,7	6,5	1,5	5/16-24UNF
1 1/4	31,75	EX206-20G2L3	62	19	36,4	48,3	15,9	44,1	18,2	6	5	0,6	5/16-24UNF
		EX206-20G2L4	62	19	36,4	48,3	15,9	44,1	18,2	6	5	0,6	5/16-24UNF
		EX207-20G2L3	72	20	37,6	51,1	17,5	51,1	18,8	6,5	5,8	1,1	5/16-24UNF
		EX207-20G2L4	72	20	37,6	51,1	17,5	51,1	18,8	6,5	5,8	1,1	5/16-24UNF
		EX307-20G2L3	80	25	38,1	51,6	17,5	55	18,3	6,7	7,2	2	5/16-24UNF
1 5/16	33,338	EX207-21G2L3	72	20	37,6	51,1	17,5	51,1	18,8	6,5	5,8	1,1	5/16-24UNF
		EX207-21G2L4	72	20	37,6	51,1	17,5	51,1	18,8	6,5	5,8	1,1	5/16-24UNF
1 3/8	34,925	EX207-22G2L3	72	20	37,6	51,1	17,5	51,1	18,8	6,5	5,8	1,1	5/16-24UNF
		EX207-22G2L4	72	20	37,6	51,1	17,5	51,1	18,8	6,5	5,8	1,1	5/16-24UNF
		EX307-22G2L3	80	25	38,1	51,6	17,5	55	18,3	6,7	7,2	2	5/16-24UNF

* Width across flats (hexagon socket)



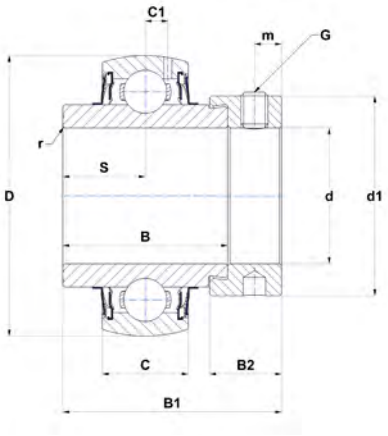

EX..G2L4

	SW*	Set screw torque [Nm]	Min temp [°C]	Max temp [°C]	Dynamic load rating C [kN]	Static load rating C0 [kN]	f_0	Weight [kg]	d [inch]
	1/8	3,7	-20	100	12,8	6,7	13,2	0,3	**1/2**
	1/8	3,7	-20	100	12,8	6,7	13,2	0,3	
	1/8	3,7	-20	100	12,8	6,7	13,2	0,3	**5/8**
	1/8	3,7	-20	100	12,8	6,7	13,2	0,3	
	1/8	3,7	-20	100	12,8	6,7	13,2	0,2	**11/16**
	1/8	3,7	-20	100	12,8	6,7	13,2	0,2	
	1/8	3,7	-20	100	12,8	6,7	13,2	0,2	**3/4**
	1/8	3,7	-20	100	12,8	6,7	13,2	0,2	
	1/8	3,7	-20	100	14	7,9	14	0,3	**7/8**
	1/8	3,7	-20	100	14	7,9	14	0,3	
	1/6	8	-20	100	22,4	11,5	12,3	0,4	
	1/8	3,7	-20	100	14	7,9	14	0,3	**15/16**
	1/8	3,7	-20	100	14	7,9	14	0,3	
	5/32	8	-20	100	22,4	11,5	12,3	0,4	
	1/8	3,7	-20	100	14	7,9	14	0,2	**1**
	1/8	3,7	-20	100	14	7,9	14	0,2	
	5/32	8	-20	100	22,4	11,5	12,3	0,4	
	5/32	8	-20	100	19,5	11,2	13,7	0,4	**1 1/8**
	5/32	8	-20	100	19,5	11,2	13,7	0,4	
	5/32	8	-20	100	27	15,2	13	0,7	
	5/32	8	-20	100	19,5	11,2	13,7	0,4	**1 3/16**
	5/32	8	-20	100	19,5	11,2	13,7	0,4	
	5/32	8	-20	100	27	15,2	13	0,7	
	5/32	8	-20	100	19,5	11,2	13,7	0,4	**1 1/4**
	5/32	8	-20	100	19,5	11,2	13,7	0,4	
	5/32	8	-20	100	25,7	15,2	14	0,7	
	5/32	8	-20	100	25,7	15,2	14	0,7	
	5/32	8	-20	100	33,5	19,2	12,8	0,9	
	5/32	8	-20	100	25,7	15,2	14	0,6	**1 5/16**
	5/32	8	-20	100	25,7	15,2	14	0,6	
	5/32	8	-20	100	25,7	15,2	14	0,6	**1 3/8**
	5/32	8	-20	100	25,7	15,2	14	0,6	
	5/32	8	-20	100	33,5	19,2	12,8	0,8	

Chrome steel bearing inserts with spherical outer ring

Eccentric locking collar types

Triple lip seal version L3
EX2..G2L3

Multiple seal system L4
EX2..G2L4



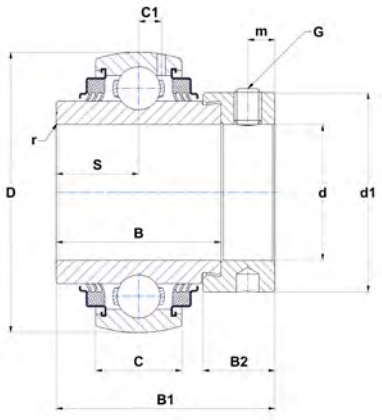

EX..G2L3

Main dimensions [mm]

d [inch]	d [mm]	Bearing insert	D	C	B	B1	B2	d1	S	m	C1	r min	G
1 7/16	36,513	EX207-23G2L3	72	20	37,6	51,1	17,5	51,1	18,8	6,5	5,8	1,1	5/16-24UNF
		EX207-23G2L4	72	20	37,6	51,1	17,5	51,1	18,8	6,5	5,8	1,1	5/16-24UNF
		EX307-23G2L3	80	25	38,1	51,6	17,5	55	18,3	6,7	7,2	2	5/16-24UNF
1 1/2	38,1	EX208-24G2L3	80	21	42,8	56,3	18,3	58	21,4	6,5	6,3	1,1	5/16-24UNF
		EX208-24G2L4	80	21	42,8	56,3	18,3	58	21,4	6,5	6,3	1,1	5/16-24UNF
		EX308-24G2L3	90	28	41,3	57,1	20,6	63,5	19,8	8	8,5	2	3/8-24UNF
1 9/16	39,688	EX208-25G2L3	80	21	42,8	56,3	18,3	58	21,4	6,5	6,3	1,1	5/16-24UNF
		EX208-25G2L4	80	21	42,8	56,3	18,3	58	21,4	6,5	6,3	1,1	5/16-24UNF
1 5/8	41,275	EX209-26G2L3	85	22	42,8	56,3	18,3	62	21,4	6,5	6,8	1,1	5/16-24UNF
		EX209-26G2L4	85	22	42,8	56,3	18,3	62	21,4	6,5	6,8	1,1	5/16-24UNF
		EX309-26G2L3	100	30	42,9	58,7	20,6	70	19,8	8	9	2	3/8-24UNF
1 11/16	42,863	EX209-27G2L3	85	22	42,8	56,3	18,3	62	21,4	6,5	6,8	1,1	5/16-24UNF
		EX209-27G2L4	85	22	42,8	56,3	18,3	62	21,4	6,5	6,8	1,1	5/16-24UNF
		EX309-27G2L3	100	30	42,9	58,7	20,6	70	19,8	8	9	2	3/8-24UNF
1 3/4	44,45	EX209-28G2L3	85	22	42,8	56,3	18,3	62	21,4	6,5	6,8	1,1	5/16-24UNF
		EX209-28G2L4	85	22	42,8	56,3	18,3	62	21,4	6,5	6,8	1,1	5/16-24UNF
		EX309-28G2L3	100	30	42,9	58,7	20,6	70	19,8	8	9	2	3/8-24UNF
1 7/8	47,625	EX210-30G2L3	90	23	49,2	62,7	18,3	67,2	24,6	6,5	6,5	1,1	5/16-24UNF
		EX210-30G2L4	90	23	49,2	62,7	18,3	67,2	24,6	6,5	6,5	1,1	5/16-24UNF
		EX310-30G2L3	110	32	49,2	66,6	22,2	76,2	24,6	8,7	9,9	2	3/8-24UNF
1 15/16	49,213	EX210-31G2L3	90	23	49,2	62,7	18,3	67,2	24,6	6,5	6,5	1,1	5/16-24UNF
		EX210-31G2L4	90	23	49,2	62,7	18,3	67,2	24,6	6,5	6,5	1,1	5/16-24UNF
		EX310-31G2L3	110	32	49,2	66,6	22,2	76,2	24,6	8,7	9,9	2	3/8-24UNF
2	50,8	EX211-32G2L3	100	25	55,4	71,3	20,7	74,5	27,7	8	7,2	1,5	3/8-24UNF
		EX311-32G2L3	120	34	55,6	73	22,2	83	27,8	9	10,6	2	3/8-24UNF
2 1/8	53,975	EX211-34G2L3	100	25	55,4	71,3	20,7	74,5	27,7	8	7,2	1,5	3/8-24UNF
2 3/16	55,563	EX211-35G2L3	100	25	55,4	71,3	20,7	74,5	27,7	8	7,2	1,5	3/8-24UNF
		EX311-35G2L3	120	34	55,6	73	22,2	83	27,8	9	10,6	2	3/8-24UNF
2 1/4	57,15	EX212-36G2L3	110	27	61,8	77,7	22,3	82	30,9	8	8,2	1,5	3/8-24UNF
		EX312-36G2L3	130	36	61,9	79,4	23,9	89	31	9	11,3	2	3/8-24UNF
2 3/8	60,325	EX212-38G2L3	110	27	61,8	77,7	22,3	82	30,9	8	8,2	1,5	3/8-24UNF
2 7/16	61,913	EX212-39G2L3	110	27	61,8	77,7	22,3	82	30,9	8	8,2	1,5	3/8-24UNF
		EX312-39G2L3	130	36	61,9	79,4	23,9	89	31	9	11,3	2	3/8-24UNF

* Width across flats (hexagon socket)



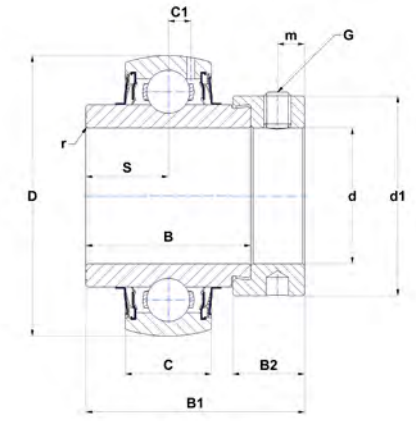

EX..G2L4

	SW*	Set screw torque [Nm]	Min temp [°C]	Max temp [°C]	Dynamic load rating C [kN]	Static load rating C0 [kN]	f_0	Weight [kg]	d [inch]
	5/32	8	-20	100	25,7	15,2	14	0,6	**1 7/16**
	5/32	8	-20	100	25,7	15,2	14	0,6	
	5/32	8	-20	100	33,5	19,2	12,8	0,8	
	5/32	8	-20	100	29,6	18,2	14	0,8	**1 1/2**
	5/32	8	-20	100	29,6	18,2	14	0,8	
	3/16	16,8	-20	100	40,6	24	13,2	1,1	
	5/32	8	-20	100	29,6	18,2	14	0,8	**1 9/16**
	5/32	8	-20	100	29,6	18,2	14	0,8	
	5/32	8	-20	100	31,9	20,8	14	1	**1 5/8**
	5/32	8	-20	100	31,9	20,8	14	1	
	3/16	16,8	-20	100	53	31,8	13	1,6	
	5/32	8	-20	100	31,9	20,8	14	0,9	**1 11/16**
	5/32	8	-20	100	31,9	20,8	14	0,9	
	3/16	16,8	-20	100	53	31,8	13	1,5	
	5/32	8	-20	100	31,9	20,8	14	0,9	**1 3/4**
	5/32	8	-20	100	31,9	20,8	14	0,9	
	3/16	16,8	-20	100	53	31,8	13	1,5	
	5/32	8	-20	100	35,1	23,2	14,4	1,1	**1 7/8**
	5/32	8	-20	100	35,1	23,2	14,4	1,1	
	3/16	16,8	-20	100	62	37,8	13	1,9	
	5/32	8	-20	100	35,1	23,2	14,4	1	**1 15/16**
	5/32	8	-20	100	35,1	23,2	14,4	1	
	3/16	16,8	-20	100	62	37,8	13	1,9	
	3/16	16,8	-20	100	43,6	29,2	14,4	1,6	**2**
	3/16	16,8	-20	100	71,5	44,8	13	2,5	
	3/16	16,8	-20	100	43,6	29,2	14,4	1,4	**2 1/8**
	3/16	16,8	-20	100	43,6	29,2	14,4	1,4	**2 3/16**
	3/16	16,8	-20	100	71,5	44,8	13	2,2	
	3/16	16,8	-20	100	52,5	32,8	14,2	2	**2 1/4**
	3/16	16,8	-20	100	81,6	51,8	13,2	3	
	3/16	16,8	-20	100	52,5	32,8	14,2	1,8	**2 3/8**
	3/16	16,8	-20	100	52,5	32,8	14,2	1,8	**2 7/16**
	3/16	16,8	-20	100	81,6	51,8	13,2	2,9	

Chrome steel bearing inserts with spherical outer ring

Eccentric locking collar types

Triple lip seal version L3

EX2..G2L3

Multiple seal system L4

EX2..G2L4



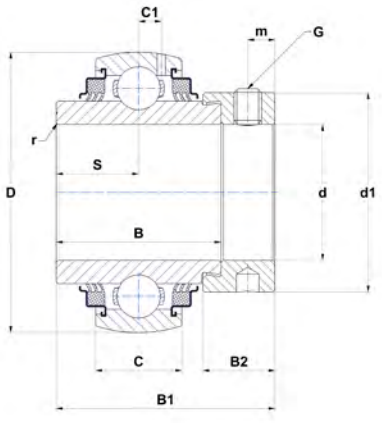

EX..G2L3

Main dimensions [mm]

d [inch]	d [mm]	Bearing insert	D	C	B	B1	B2	d1	S	m	C1	r min	G
2 1/2	63,5	EX213-40G2L3	120	28	68,2	85,7	23,5	86	34,1	8,5	8	1,5	3/8-24UNF
		EX313-40G2L3	140	38	65,1	85,7	27	97	32,5	11,5	12,1	2	7/16-20UNF
2 11/16	68,263	EX214-43G2L3	125	30	68,2	85,7	23,5	96,8	34,1	8,5	9	2	3/8-24UNF
		EX314-43G2L3	150	40	68,3	92,1	30,2	102	34,2	12	12,8	2,5	7/16-20UNF
2 3/4	69,85	EX214-44G2L3	125	30	68,2	85,7	23,5	96,8	34,1	8,5	9	2	3/8-24UNF
		EX314-44G2L3	150	40	68,3	92,1	30,2	102	34,2	12	12,8	2,5	7/16-20UNF
2 15/16	74,613	EX215-47G2L3	130	30	74,6	92,1	23,9	102	37,3	8,5	9	2	3/8-24UNF
		EX315-47G2L3	160	42	74,6	100	31,8	113	37,3	13	13,5	2,5	5/8-18UNF
3	76,2	EX215-48G2L3	130	30	74,6	92,1	23,9	102	37,3	8,5	9	2	3/8-24UNF
		EX315-48G2L3	160	42	74,6	100	31,8	113	37,3	13	13,5	2,5	5/8-18UNF
3 3/16	80,963	EX216-51G2L3	140	33	74,6	95,2	27	110	37,3	10,3	10,3	2	3/8-24UNF
3 1/4	82,55	EX217-52G2L3	150	35	53,2	73,2	27	119	23,4	10	11	2	7/16-20UNF
		EX317-52G2L3	180	46	84,1	109,5	31,8	127	42	13	15,5	3	5/8-18UNF
3 1/2	88,9	EX218-56G2L3	160	37	55	72,5	24	120	24,5	9,5	12	2	7/16-20UNF
		EX318-56G2L3	190	48	87,3	115,9	36,5	133	43,6	14,5	16,5	3	3/4-16UNF
4	101,6	EX320-64G2L3	215	54	100	128,6	36,5	146	50	14,5	19	3,5	3/4-16UNF

* Width across flats (hexagon socket)



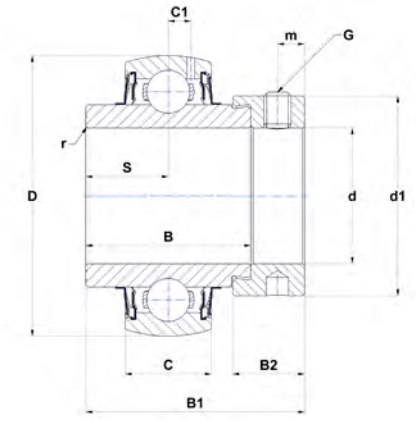

EX..G2L4

	SW*	Set screw torque [Nm]	Min temp [°C]	Max temp [°C]	Dynamic load rating C [kN]	Static load rating C0 [kN]	f_0	Weight [kg]	d [inch]
	3/16	16,8	-20	100	57,2	40	14,4	2,5	**2 1/2**
	7/32	27,1	-20	100	93,9	60,5	13,2	3,9	
	3/16	16,8	-20	100	62	45	14,4	2,6	**2 11/16**
	7/32	27,1	-20	100	104,3	68	13,2	4,5	
	3/16	16,8	-20	100	62	45	14,4	2,6	**2 3/4**
	7/32	27,1	-20	100	104,3	68	13,2	4,4	
	3/16	16,8	-20	100	66	49,5	14,7	2,8	**2 15/16**
	5/16	54,5	-20	100	113,4	76,8	13,2	5,4	
	3/16	16,8	-20	100	66	49,5	14,7	2,7	**3**
	5/16	54,5	-20	100	113,4	76,8	13,2	5,3	
	3/16	16,8	-20	100	72,5	54,2	14,7	3,1	**3 3/16**
	7/32	27,1	-20	100	83,2	63,8	14,7	3,7	**3 1/4**
	5/16	54,5	-20	100	132,6	96,5	13,2	7,9	
	7/32	27,1	-20	100	96	71,5	14,4	5	**3 1/2**
	3/8	65,2	-20	100	143	108	13,2	9,2	
	3/8	65,2	-20	100	171,6	140	13,2	12,9	**4**

Chrome steel bearing inserts with spherical outer ring

Eccentric locking collar types

Low temperature version T04

EX2..G2T04

EX3..G2T04

ES2..G2T04



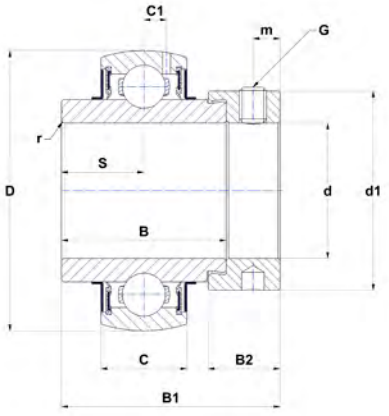

EX..G2T04

Main dimensions [mm]

d [inch]	d [mm]	Bearing insert	D	C	B	B1	B2	d1	S	m	C1	r min	G
1/2	12,7	ES201-08G2T04	40	12	19,1	28,6	13,5	27,2	6,5	5	3,6	0,6	1/4-28UNF
		EX201-08G2T04	47	16	34	43,5	13,5	32,4	17	5	4,4	0,6	1/4-28UNF
5/8	15,875	ES202-10G2T04	40	12	19,1	28,6	13,5	27,2	6,5	5	3,6	0,6	1/4-28UNF
		EX202-10G2T04	47	16	34	43,5	13,5	32,4	17	5	4,4	0,6	1/4-28UNF
11/16	17,463	ES203-11G2T04	40	12	19,1	28,6	13,5	27,2	6,5	5	3,6	0,6	1/4-28UNF
		EX203-11G2T04	47	16	34	43,5	13,5	32,4	17	5	4,4	0,6	1/4-28UNF
3/4	19,05	ES204-12G2T04	47	14	21,4	30,9	13,5	32,4	7,5	5	4	0,6	1/4-28UNF
		EX204-12G2T04	47	16	34	43,5	13,5	32,4	17	5	4,4	0,6	1/4-28UNF
7/8	22,225	ES205-14G2T04	52	15	21,4	30,9	13,5	37,4	7,5	5	4,3	0,6	1/4-28UNF
		EX205-14G2T04	52	17	34,8	44,3	13,5	37,4	17,4	5	4,3	0,6	1/4-28UNF
		EX305-14G2T04	62	21	34,9	46,8	15,9	42,8	16,7	6	6,2	1,5	5/16-24UNF
15/16	23,813	ES205-15G2T04	52	15	21,4	30,9	13,5	37,4	7,5	5	4,3	0,6	1/4-28UNF
		EX205-15G2T04	52	17	34,8	44,3	13,5	37,4	17,4	5	4,3	0,6	1/4-28UNF
		EX305-15G2T04	62	21	34,9	46,8	15,9	42,8	16,7	6	6,2	1,5	5/16-24UNF
1	25,4	ES205-16G2T04	52	15	21,4	30,9	13,5	37,4	7,5	5	4,3	0,6	1/4-28UNF
		EX205-16G2T04	52	17	34,8	44,3	13,5	37,4	17,4	5	4,3	0,6	1/4-28UNF
		EX305-16G2T04	62	21	34,9	46,8	15,9	42,8	16,7	6	6,2	1,5	5/16-24UNF
1 1/8	28,575	ES206-18G2T04	62	16	23,8	35,7	15,9	44,1	9	6	5	0,6	5/16-24UNF
		EX206-18G2T04	62	19	36,4	48,3	15,9	44,1	18,2	6	5	0,6	5/16-24UNF
		EX306-18G2T04	72	24	36,5	50	17,5	50	17,5	6,7	6,5	1,5	5/16-24UNF
1 3/16	30,163	ES206-19G2T04	62	16	23,8	35,7	15,9	44,1	9	6	5	0,6	5/16-24UNF
		EX206-19G2T04	62	19	36,4	48,3	15,9	44,1	18,2	6	5	0,6	5/16-24UNF
		EX306-19G2T04	72	24	36,5	50	17,5	50	17,5	6,7	6,5	1,5	5/16-24UNF
1 1/4	31,75	ES206-20G2T04	62	16	23,8	35,7	15,9	44,1	9	6	5	0,6	5/16-24UNF
		EX206-20G2T04	62	19	36,4	48,3	15,9	44,1	18,2	6	5	0,6	5/16-24UNF
		EX207-20G2T04	72	20	37,6	51,1	17,5	51,1	18,8	6,5	5,8	1,1	5/16-24UNF
		EX307-20G2T04	80	25	38,1	51,6	17,5	55	18,3	6,7	7,2	2	5/16-24UNF
1 5/16	33,338	EX207-21G2T04	72	20	37,6	51,1	17,5	51,1	18,8	6,5	5,8	1,1	5/16-24UNF
1 3/8	34,925	ES207-22G2T04	72	17	25,4	38,9	17,5	51,1	9,5	6,5	5,7	1,1	5/16-24UNF
		EX207-22G2T04	72	20	37,6	51,1	17,5	51,1	18,8	6,5	5,8	1,1	5/16-24UNF
		EX307-22G2T04	80	25	38,1	51,6	17,5	55	18,3	6,7	7,2	2	5/16-24UNF
1 7/16	36,513	ES207-23G2T04	72	17	25,4	38,9	17,5	51,1	9,5	6,5	5,7	1,1	5/16-24UNF
		EX207-23G2T04	72	20	37,6	51,1	17,5	51,1	18,8	6,5	5,8	1,1	5/16-24UNF
		EX307-23G2T04	80	25	38,1	51,6	17,5	55	18,3	6,7	7,2	2	5/16-24UNF
1 1/2	38,1	ES208-24G2T04	80	18	30,2	43,7	18,3	58	11	6,5	6,2	1,1	5/16-24UNF
		EX208-24G2T04	80	21	42,8	56,3	18,3	58	21,4	6,5	6,3	1,1	5/16-24UNF
		EX308-24G2T04	90	28	41,3	57,1	20,6	63,5	19,8	8	8,5	2	3/8-24UNF
1 9/16	39,688	EX208-25G2T04	80	21	42,8	56,3	18,3	58	21,4	6,5	6,3	1,1	5/16-24UNF
1 5/8	41,275	ES209-26G2T04	85	19	30,2	43,7	18,3	62	11	6,5	6,5	1,1	5/16-24UNF
		EX209-26G2T04	85	22	42,8	56,3	18,3	62	21,4	6,5	6,8	1,1	5/16-24UNF
		EX309-26G2T04	100	30	42,9	58,7	20,6	70	19,8	8	9	2	3/8-24UNF

* Width across flats (hexagon socket)



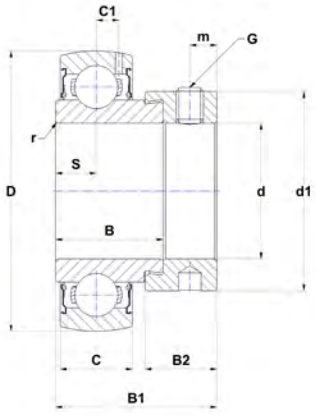

ES..G2T04

	SW*	Set screw torque [Nm]	Min temp [°C]	Max temp [°C]	Dynamic load rating C [kN]	Static load rating C0 [kN]	f_0	Weight [kg]	d [inch]
	1/8	3,7	-40	100	9,6	4,8	13,2	0,1	**1/2**
	1/8	3,7	-40	100	12,8	6,7	13,2	0,3	
	1/8	3,7	-40	100	9,6	4,8	13,2	0,1	**5/8**
	1/8	3,7	-40	100	12,8	6,7	13,2	0,3	
	1/8	3,7	-40	100	9,6	4,8	13,2	0,1	**11/16**
	1/8	3,7	-40	100	12,8	6,7	13,2	0,2	
	1/8	3,7	-40	100	12,8	6,7	13,2	0,2	**3/4**
	1/8	3,7	-40	100	12,8	6,7	13,2	0,2	
	1/8	3,7	-40	100	14	7,9	14	0,2	**7/8**
	1/8	3,7	-40	100	14	7,9	14	0,3	
	5/32	8	-40	100	22,4	11,5	12,3	0,4	
	1/8	3,7	-40	100	14	7,9	14	0,2	**15/16**
	1/8	3,7	-40	100	14	7,9	14	0,3	
	5/32	8	-40	100	22,4	11,5	12,3	0,4	
	1/8	3,7	-40	100	14	7,9	14	0,2	**1**
	1/8	3,7	-40	100	14	7,9	14	0,2	
	5/32	8	-40	100	22,4	11,5	12,3	0,4	
	5/32	8	-40	100	19,5	11,2	13,7	0,4	**1 1/8**
	5/32	8	-40	100	19,5	11,2	13,7	0,4	
	5/32	8	-40	100	27	15,2	13	0,7	
	5/32	8	-40	100	19,5	11,2	13,7	0,3	**1 3/16**
	5/32	8	-40	100	19,5	11,2	13,7	0,4	
	5/32	8	-40	100	27	15,2	13	0,7	
	5/32	8	-40	100	19,5	11,2	13,7	0,3	**1 1/4**
	5/32	8	-40	100	19,5	11,2	13,7	0,4	
	5/32	8	-40	100	25,7	15,2	14	0,7	
	5/32	8	-40	100	33,5	19,2	12,8	0,9	
	5/32	8	-40	100	25,7	15,2	14	0,6	**1 5/16**
	5/32	8	-40	100	25,7	15,2	14	0,5	**1 3/8**
	5/32	8	-40	100	25,7	15,2	14	0,6	
	5/32	8	-40	100	33,5	19,2	12,8	0,8	
	5/32	8	-40	100	25,7	15,2	14	0,5	**1 7/16**
	5/32	8	-40	100	25,7	15,2	14	0,6	
	5/32	8	-40	100	33,5	19,2	12,8	0,8	
	5/32	8	-40	100	29,6	18,2	14	0,7	**1 1/2**
	5/32	8	-40	100	29,6	18,2	14	0,8	
	3/16	16,8	-40	100	40,6	24	13,2	1,1	
	5/32	8	-40	100	29,6	18,2	14	0,8	**1 9/16**
	5/32	8	-40	100	31,9	20,8	14	0,8	**1 5/8**
	5/32	8	-40	100	31,9	20,8	14	1	
	3/16	16,8	-40	100	53	31,8	13	1,6	

Chrome steel bearing inserts with spherical outer ring

Eccentric locking collar types

Low temperature version T04

EX2..G2T04

EX3..G2T04

ES2..G2T04



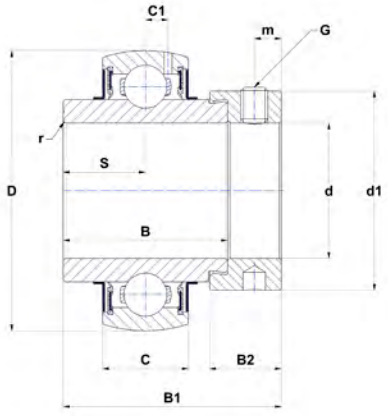

EX..G2T04

Main dimensions [mm]

d [inch]	d [mm]	Bearing insert	D	C	B	B1	B2	d1	S	m	C1	r min	G
1 11/16	42,863	ES209-27G2T04	85	19	30,2	43,7	18,3	62	11	6,5	6,5	1,1	5/16-24UNF
		EX209-27G2T04	85	22	42,8	56,3	18,3	62	21,4	6,5	6,8	1,1	5/16-24UNF
		EX309-27G2T04	100	30	42,9	58,7	20,6	70	19,8	8	9	2	3/8-24UNF
1 3/4	44,45	ES209-28G2T04	85	19	30,2	43,7	18,3	62	11	6,5	6,5	1,1	5/16-24UNF
		EX209-28G2T04	85	22	42,8	56,3	18,3	62	21,4	6,5	6,8	1,1	5/16-24UNF
		EX309-28G2T04	100	30	42,9	58,7	20,6	70	19,8	8	9	2	3/8-24UNF
1 7/8	47,625	ES210-30G2T04	90	20	30,2	43,7	18,3	67,2	11	6,5	6,5	1,1	5/16-24UNF
		EX210-30G2T04	90	23	49,2	62,7	18,3	67,2	24,6	6,5	6,5	1,1	5/16-24UNF
		EX310-30G2T04	110	32	49,2	66,6	22,2	76,2	24,6	8,7	9,9	2	3/8-24UNF
1 15/16	49,213	ES210-31G2T04	90	20	30,2	43,7	18,3	67,2	11	6,5	6,5	1,1	5/16-24UNF
		EX210-31G2T04	90	23	49,2	62,7	18,3	67,2	24,6	6,5	6,5	1,1	5/16-24UNF
		EX310-31G2T04	110	32	49,2	66,6	22,2	76,2	24,6	8,7	9,9	2	3/8-24UNF
2	50,8	ES211-32G2T04	100	24	32,5	48,4	20,7	74,5	12	8	7,2	1,1	3/8-24UNF
		EX211-32G2T04	100	25	55,4	71,3	20,7	74,5	27,7	8	7,2	1,5	3/8-24UNF
		EX311-32G2T04	120	34	55,6	73	22,2	83	27,8	9	10,6	2	3/8-24UNF
2 1/8	53,975	EX211-34G2T04	100	25	55,4	71,3	20,7	74,5	27,7	8	7,2	1,5	3/8-24UNF
2 3/16	55,563	ES211-35G2T04	100	24	32,5	48,4	20,7	74,5	12	8	7,2	1,1	3/8-24UNF
		EX211-35G2T04	100	25	55,4	71,3	20,7	74,5	27,7	8	7,2	1,5	3/8-24UNF
		EX311-35G2T04	120	34	55,6	73	22,2	83	27,8	9	10,6	2	3/8-24UNF
2 1/4	57,15	ES212-36G2T04	110	24	33,4	49,3	22,3	82	12	8	8	1,1	3/8-24UNF
		EX212-36G2T04	110	27	61,8	77,7	22,3	82	30,9	8	8,2	1,5	3/8-24UNF
		EX312-36G2T04	130	36	61,9	79,4	23,9	89	31	9	11,3	2	3/8-24UNF
2 3/8	60,325	EX212-38G2T04	110	27	61,8	77,7	22,3	82	30,9	8	8,2	1,5	3/8-24UNF
2 7/16	61,913	ES212-39G2T04	110	24	33,4	49,3	22,3	82	12	8	8	1,1	3/8-24UNF
		EX212-39G2T04	110	27	61,8	77,7	22,3	82	30,9	8	8,2	1,5	3/8-24UNF
		EX312-39G2T04	130	36	61,9	79,4	23,9	89	31	9	11,3	2	3/8-24UNF
2 1/2	63,5	EX213-40G2T04	120	28	68,2	85,7	23,5	86	34,1	8,5	8	1,5	3/8-24UNF
		EX313-40G2T04	140	38	65,1	85,7	27	97	32,5	11,5	12,1	2	7/16-20UNF
2 11/16	68,263	EX214-43G2T04	125	30	68,2	85,7	23,5	96,8	34,1	8,5	9	2	3/8-24UNF
		EX314-43G2T04	150	40	68,3	92,1	30,2	102	34,2	12	12,8	2,5	7/16-20UNF
2 3/4	69,85	EX214-44G2T04	125	30	68,2	85,7	23,5	96,8	34,1	8,5	9	2	3/8-24UNF
		EX314-44G2T04	150	40	68,3	92,1	30,2	102	34,2	12	12,8	2,5	7/16-20UNF
2 15/16	74,613	EX215-47G2T04	130	30	74,6	92,1	23,9	102	37,3	8,5	9	2	3/8-24UNF
		EX315-47G2T04	160	42	74,6	100	31,8	113	37,3	13	13,5	2,5	5/8-18UNF
3	76,2	EX215-48G2T04	130	30	74,6	92,1	23,9	102	37,3	8,5	9	2	3/8-24UNF
		EX315-48G2T04	160	42	74,6	100	31,8	113	37,3	13	13,5	2,5	5/8-18UNF
3 3/16	80,963	EX216-51G2T04	140	33	74,6	95,2	27	110	37,3	10,3	10,3	2	3/8-24UNF
3 1/4	82,55	EX217-52G2T04	150	35	53,2	73,2	27	119	23,4	10	11	2	7/16-20UNF
		EX317-52G2T04	180	46	84,1	109,5	31,8	127	42	13	15,5	3	5/8-18UNF
3 1/2	88,9	EX218-56G2T04	160	37	55	72,5	24	120	24,5	9,5	12	2	7/16-20UNF
		EX318-56G2T04	190	48	87,3	115,9	36,5	133	43,6	14,5	16,5	3	3/4-16UNF
4	101,6	EX320-64G2T04	215	54	100	128,6	36,5	146	50	14,5	19	3,5	3/4-16UNF

* Width across flats (hexagon socket)



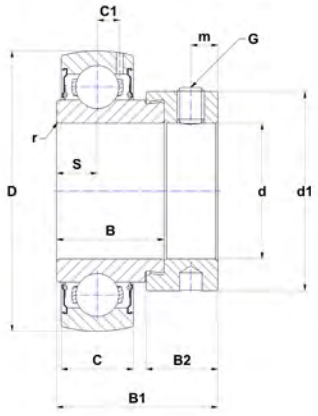

ES..G2T04

	SW*	Set screw torque [Nm]	Min temp [°C]	Max temp [°C]	Dynamic load rating C [kN]	Static load rating C0 [kN]	f_0	Weight [kg]	d [inch]
	5/32	8	-40	100	31,9	20,8	14	0,8	**1 11/16**
	5/32	8	-40	100	31,9	20,8	14	0,9	
	3/16	16,8	-40	100	53	31,8	13	1,5	
	5/32	8	-40	100	31,9	20,8	14	0,7	**1 3/4**
	5/32	8	-40	100	31,9	20,8	14	0,9	
	3/16	16,8	-40	100	53	31,8	13	1,5	
	5/32	8	-40	100	35,1	23,2	14,4	0,9	**1 7/8**
	5/32	8	-40	100	35,1	23,2	14,4	1,1	
	3/16	16,8	-40	100	62	37,8	13	1,9	
	5/32	8	-40	100	35,1	23,2	14,4	0,8	**1 15/16**
	5/32	8	-40	100	35,1	23,2	14,4	1	
	3/16	16,8	-40	100	62	37,8	13	1,9	
	3/16	16,8	-40	100	43,6	29,2	14,4	1,2	**2**
	3/16	16,8	-40	100	43,6	29,2	14,4	1,6	
	3/16	16,8	-40	100	71,5	44,8	13	2,5	
	3/16	16,8	-40	100	43,6	29,2	14,4	1,4	**2 1/8**
	3/16	16,8	-40	100	43,6	29,2	14,4	0,8	**2 3/16**
	3/16	16,8	-40	100	43,6	29,2	14,4	1,4	
	3/16	16,8	-40	100	71,5	44,8	13	2,2	
	3/16	16,8	-40	100	52,5	32,8	14,2	1,3	**2 1/4**
	3/16	16,8	-40	100	52,5	32,8	14,2	2	
	3/16	16,8	-40	100	81,6	51,8	13,2	3	
	3/16	16,8	-40	100	52,5	32,8	14,2	1,8	**2 3/8**
	3/16	16,8	-40	100	52,5	32,8	14,2	1,1	**2 7/16**
	3/16	16,8	-40	100	52,5	32,8	14,2	1,8	
	3/16	16,8	-40	100	81,6	51,8	13,2	2,9	
	3/16	16,8	-40	100	57,2	40	14,4	2,5	**2 1/2**
	7/32	27,1	-40	100	93,9	60,5	13,2	3,9	
	3/16	16,8	-40	100	62	45	14,4	2,6	**2 11/16**
	7/32	27,1	-40	100	104,3	68	13,2	4,5	
	3/16	16,8	-40	100	62	45	14,4	2,6	**2 3/4**
	7/32	27,1	-40	100	104,3	68	13,2	4,4	
	3/16	16,8	-40	100	66	49,5	14,7	2,8	**2 15/16**
	5/16	54,5	-40	100	113,4	76,8	13,2	5,4	
	3/16	16,8	-40	100	66	49,5	14,7	2,7	**3**
	5/16	54,5	-40	100	113,4	76,8	13,2	5,3	
	3/16	16,8	-40	100	72,5	54,2	14,7	3,1	**3 3/16**
	7/32	27,1	-40	100	83,2	63,8	14,7	3,7	**3 1/4**
	5/16	54,5	-40	100	132,6	96,5	13,2	7,9	
	7/32	27,1	-40	100	96	71,5	14,4	5	**3 1/2**
	3/8	65,2	-40	100	143	108	13,2	9,2	
	3/8	65,2	-40	100	171,6	140	13,2	12,9	**4**

SNR Brand of NTN Group

Chrome steel bearing inserts with spherical outer ring

Eccentric locking collar types

High temperature version T20

EX2..G2T20

ES2..G2T20



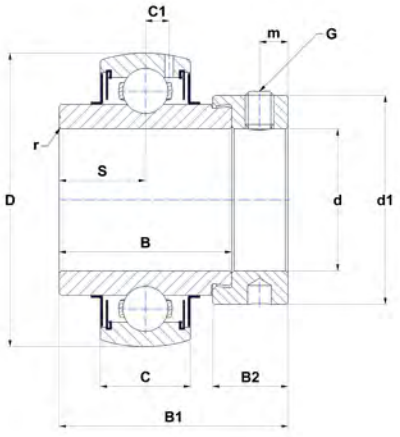

EX..G2T20

Main dimensions [mm]

d [inch]	d [mm]	Bearing insert	D	C	B	B1	B2	d1	S	m	C1	r min	G
1/2	12,7	ES201-08G2T20	40	12	19,1	28,6	13,5	27,2	6,5	5	3,6	0,6	1/4-28UNF
		EX201-08G2T20	47	16	34	43,5	13,5	32,4	17	5	4,4	0,6	1/4-28UNF
5/8	15,875	ES202-10G2T20	40	12	19,1	28,6	13,5	27,2	6,5	5	3,6	0,6	1/4-28UNF
		EX202-10G2T20	47	16	34	43,5	13,5	32,4	17	5	4,4	0,6	1/4-28UNF
11/16	17,463	ES203-11G2T20	40	12	19,1	28,6	13,5	27,2	6,5	5	3,6	0,6	1/4-28UNF
		EX203-11G2T20	47	16	34	43,5	13,5	32,4	17	5	4,4	0,6	1/4-28UNF
3/4	19,05	ES204-12G2T20	47	14	21,4	30,9	13,5	32,4	7,5	5	4	0,6	1/4-28UNF
		EX204-12G2T20	47	16	34	43,5	13,5	32,4	17	5	4,4	0,6	1/4-28UNF
7/8	22,225	ES205-14G2T20	52	15	21,4	30,9	13,5	37,4	7,5	5	4,3	0,6	1/4-28UNF
		EX205-14G2T20	52	17	34,8	44,3	13,5	37,4	17,4	5	4,3	0,6	1/4-28UNF
15/16	23,813	ES205-15G2T20	52	15	21,4	30,9	13,5	37,4	7,5	5	4,3	0,6	1/4-28UNF
		EX205-15G2T20	52	17	34,8	44,3	13,5	37,4	17,4	5	4,3	0,6	1/4-28UNF
1	25,4	ES205-16G2T20	52	15	21,4	30,9	13,5	37,4	7,5	5	4,3	0,6	1/4-28UNF
		EX205-16G2T20	52	17	34,8	44,3	13,5	37,4	17,4	5	4,3	0,6	1/4-28UNF
1 1/8	28,575	ES206-18G2T20	62	16	23,8	35,7	15,9	44,1	9	6	5	0,6	5/16-24UNF
		EX206-18G2T20	62	19	36,4	48,3	15,9	44,1	18,2	6	5	0,6	5/16-24UNF
1 3/16	30,163	ES206-19G2T20	62	16	23,8	35,7	15,9	44,1	9	6	5	0,6	5/16-24UNF
		EX206-19G2T20	62	19	36,4	48,3	15,9	44,1	18,2	6	5	0,6	5/16-24UNF
1 1/4	31,75	ES206-20G2T20	62	16	23,8	35,7	15,9	44,1	9	6	5	0,6	5/16-24UNF
		EX206-20G2T20	62	19	36,4	48,3	15,9	44,1	18,2	6	5	0,6	5/16-24UNF
		EX207-20G2T20	72	20	37,6	51,1	17,5	51,1	18,8	6,5	5,8	1,1	5/16-24UNF
1 5/16	33,338	EX207-21G2T20	72	20	37,6	51,1	17,5	51,1	18,8	6,5	5,8	1,1	5/16-24UNF
1 3/8	34,925	ES207-22G2T20	72	17	25,4	38,9	17,5	51,1	9,5	6,5	5,7	1,1	5/16-24UNF
		EX207-22G2T20	72	20	37,6	51,1	17,5	51,1	18,8	6,5	5,8	1,1	5/16-24UNF
1 7/16	36,513	ES207-23G2T20	72	17	25,4	38,9	17,5	51,1	9,5	6,5	5,7	1,1	5/16-24UNF
		EX207-23G2T20	72	20	37,6	51,1	17,5	51,1	18,8	6,5	5,8	1,1	5/16-24UNF
1 1/2	38,1	ES208-24G2T20	80	18	30,2	43,7	18,3	58	11	6,5	6,2	1,1	5/16-24UNF
		EX208-24G2T20	80	21	42,8	56,3	18,3	60,3	21,4	6,5	6,3	1,1	5/16-24UNF
1 9/16	39,688	EX208-25G2T20	80	21	42,8	56,3	18,3	60,3	21,4	6,5	6,3	1,1	5/16-24UNF
1 5/8	41,275	ES209-26G2T20	85	19	30,2	43,7	18,3	62	11	6,5	6,5	1,1	5/16-24UNF
		EX209-26G2T20	85	22	42,8	56,3	18,3	62	21,4	6,5	6,8	1,1	5/16-24UNF

* Width across flats (hexagon socket)

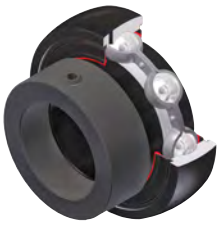

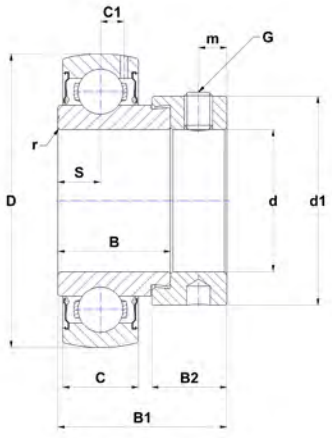

ES..G2T20

	SW*	Set screw torque [Nm]	Min temp [°C]	Max temp [°C]	Dynamic load rating C [kN]	Static load rating C0 [kN]	f_0	Weight [kg]	d [inch]
	1/8	3,7	-20	200	9,6	4,8	13,2	0,1	**1/2**
	1/8	3,7	-20	200	12,8	6,7	13,2	0,3	
	1/8	3,7	-20	200	9,6	4,8	13,2	0,1	**5/8**
	1/8	3,7	-20	200	12,8	6,7	13,2	0,3	
	1/8	3,7	-20	200	9,6	4,8	13,2	0,1	**11/16**
	1/8	3,7	-20	200	12,8	6,7	13,2	0,2	
	1/8	3,7	-20	200	12,8	6,7	13,2	0,2	**3/4**
	1/8	3,7	-20	200	12,8	6,7	13,2	0,2	
	1/8	3,7	-20	200	14	7,9	14	0,2	**7/8**
	1/8	3,7	-20	200	14	7,9	14	0,3	
	1/8	3,7	-20	200	14	7,9	14	0,2	**15/16**
	1/8	3,7	-20	200	14	7,9	14	0,3	
	1/8	3,7	-20	200	14	7,9	14	0,2	**1**
	1/8	3,7	-20	200	14	7,9	14	0,2	
	5/32	8	-20	200	19,5	11,2	13,7	0,4	**1 1/8**
	5/32	8	-20	200	19,5	11,2	13,7	0,4	
	5/32	8	-20	200	19,5	11,2	13,7	0,3	**1 3/16**
	5/32	8	-20	200	19,5	11,2	13,7	0,4	
	5/32	8	-20	200	19,5	11,2	13,7	0,3	**1 1/4**
	5/32	8	-20	200	19,5	11,2	13,7	0,4	
	5/32	8	-20	200	25,7	15,2	14	0,7	
	5/32	8	-20	200	25,7	15,2	14	0,6	**1 5/16**
	5/32	8	-20	200	25,7	15,2	14	0,5	**1 3/8**
	5/32	8	-20	200	25,7	15,2	14	0,6	
	5/32	8	-20	200	25,7	15,2	14	0,5	**1 7/16**
	5/32	8	-20	200	25,7	15,2	14	0,6	
	5/32	8	-20	200	29,6	18,2	13,7	0,7	**1 1/2**
	5/32	8	-20	200	29,6	18,2	13,7	0,8	
	5/32	8	-20	200	29,6	18,2	13,7	0,8	**1 9/16**
	5/32	8	-20	200	31,9	20,8	14	0,8	**1 5/8**
	5/32	8	-20	200	31,9	20,8	14	1	

Chrome steel bearing inserts with spherical outer ring

Eccentric locking collar types

High temperature version T20

EX2..G2T20

ES2..G2T20



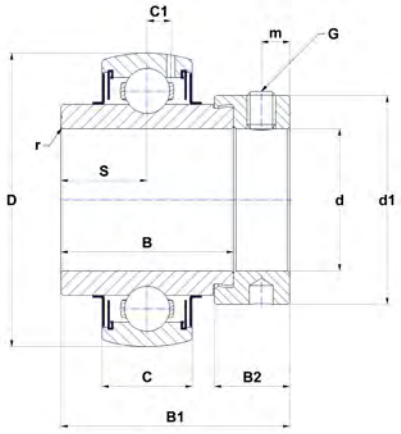

EX..G2T20

Main dimensions [mm]

d [inch]	d [mm]	Bearing insert	D	C	B	B1	B2	d1	S	m	C1	r min	G
1 11/16	42,863	ES209-27G2T20	85	19	30,2	43,7	18,3	62	11	6,5	6,5	1,1	5/16-24UNF
		EX209-27G2T20	85	22	42,8	56,3	18,3	62	21,4	6,5	6,8	1,1	5/16-24UNF
1 3/4	44,45	ES209-28G2T20	85	19	30,2	43,7	18,3	62	11	6,5	6,5	1,1	5/16-24UNF
		EX209-28G2T20	85	22	42,8	56,3	18,3	62	21,4	6,5	6,8	1,1	5/16-24UNF
1 7/8	47,625	ES210-30G2T20	90	20	30,2	43,7	18,3	67,2	11	6,5	6,5	1,1	5/16-24UNF
		EX210-30G2T20	90	23	49,2	62,7	18,3	67,2	24,6	6,5	6,5	1,1	5/16-24UNF
1 15/16	49,213	ES210-31G2T20	90	20	30,2	43,7	18,3	67,2	11	6,5	6,5	1,1	5/16-24UNF
		EX210-31G2T20	90	23	49,2	62,7	18,3	67,2	24,6	6,5	6,5	1,1	5/16-24UNF
2	50,8	ES211-32G2T20	100	24	32,5	48,4	20,7	74,5	12	8	7,2	1,1	3/8-24UNF
		EX211-32G2T20	100	25	55,4	71,3	20,7	74,5	27,7	8	7,2	1,5	3/8-24UNF
2 1/8	53,975	EX211-34G2T20	100	25	55,4	71,3	20,7	74,5	27,7	8	7,2	1,5	3/8-24UNF
2 3/16	55,563	ES211-35G2T20	100	24	32,5	48,4	20,7	74,5	12	8	7,2	1,1	3/8-24UNF
		EX211-35G2T20	100	25	55,4	71,3	20,7	74,5	27,7	8	7,2	1,5	3/8-24UNF
2 1/4	57,15	ES212-36G2T20	110	24	33,4	49,3	22,3	82	12	8	8	1,1	3/8-24UNF
		EX212-36G2T20	110	27	61,8	77,7	22,3	82	30,9	8	8,2	1,5	3/8-24UNF
2 3/8	60,325	EX212-38G2T20	110	27	61,8	77,7	22,3	82	30,9	8	8,2	1,5	3/8-24UNF
2 7/16	61,913	ES212-39G2T20	110	24	33,4	49,3	22,3	82	12	8	8	1,1	3/8-24UNF
		EX212-39G2T20	110	27	61,8	77,7	22,3	82	30,9	8	8,2	1,5	3/8-24UNF
2 1/2	63,5	EX213-40G2T20	120	28	68,2	85,7	23,5	86	34,1	8,5	8	1,5	3/8-24UNF
2 11/16	68,263	EX214-43G2T20	125	30	68,2	85,7	23,5	96,8	34,1	8,5	9	2	3/8-24UNF
2 3/4	69,85	EX214-44G2T20	125	30	68,2	85,7	23,5	96,8	34,1	8,5	9	2	3/8-24UNF
2 15/16	74,613	EX215-47G2T20	130	30	74,6	92,1	23,9	102	37,3	8,5	9	2	3/8-24UNF
3	76,2	EX215-48G2T20	130	30	74,6	92,1	23,9	102	37,3	8,5	9	2	3/8-24UNF
3 3/16	80,963	EX216-51G2T20	140	33	74,6	95,2	27	110	37,3	10,3	10,3	2	3/8-24UNF
3 1/4	82,55	EX217-52G2T20	150	35	53,2	73,2	27	119	23,4	10	11	2	7/16-20UNF
3 1/2	88,9	EX218-56G2T20	160	37	55	72,5	24	120	24,5	9,5	12	2	7/16-20UNF

* Width across flats (hexagon socket)

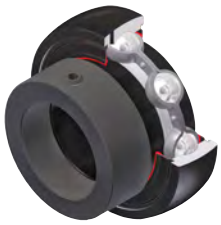

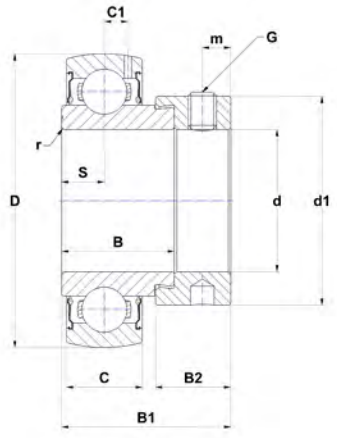

ES..G2T20

	SW*	Set screw torque [Nm]	Min temp [°C]	Max temp [°C]	Dynamic load rating C [kN]	Static load rating C0 [kN]	f_0	Weight [kg]	d [inch]
	5/32	8	-20	200	31,9	20,8	14	0,8	**1 11/16**
	5/32	8	-20	200	31,9	20,8	14	0,9	
	5/32	8	-20	200	31,9	20,8	14	0,7	**1 3/4**
	5/32	8	-20	200	31,9	20,8	14	0,9	
	5/32	8	-20	200	35,1	23,2	14,4	0,9	**1 7/8**
	5/32	8	-20	200	35,1	23,2	14,4	1,1	
	5/32	8	-20	200	35,1	23,2	14,4	0,8	**1 15/16**
	5/32	8	-20	200	35,1	23,2	14,4	1	
	3/16	16,8	-20	200	43,6	29,2	14,4	1,2	**2**
	3/16	16,8	-20	200	43,6	29,2	14,4	1,6	
	3/16	16,8	-20	200	43,6	29,2	14,4	1,4	**2 1/8**
	3/16	16,8	-20	200	43,6	29,2	14,4	0,8	**2 3/16**
	3/16	16,8	-20	200	43,6	29,2	14,4	1,4	
	3/16	16,8	-20	200	52,5	32,8	14,2	1,3	**2 1/4**
	3/16	16,8	-20	200	52,5	32,8	14,2	2	
	3/16	16,8	-20	200	52,5	32,8	14,2	1,8	**2 3/8**
	3/16	16,8	-20	200	52,5	32,8	14,2	1,1	**2 7/16**
	3/16	16,8	-20	200	52,5	32,8	14,2	1,8	
	3/16	16,8	-20	200	57,2	40	14,4	2,5	**2 1/2**
	3/16	16,8	-20	200	62	45	14,4	2,6	**2 11/16**
	3/16	16,8	-20	200	62	45	14,4	2,6	**2 3/4**
	3/16	16,8	-20	200	66	49,5	14,7	2,8	**2 15/16**
	3/16	16,8	-20	200	66	49,5	14,7	2,7	**3**
	3/16	16,8	-20	200	72,5	54,2	14,7	3,1	**3 3/16**
	7/32	27,1	-20	200	83,2	63,8	14,7	3,7	**3 1/4**
	7/32	27,1	-20	200	96	71,5	14,4	5	**3 1/2**

Chrome steel bearing inserts with spherical outer ring

Set screw types

Basic version

UC2..G2

US2..G2

Medium duty

UCX..G2

Heavy duty

UC3..G2



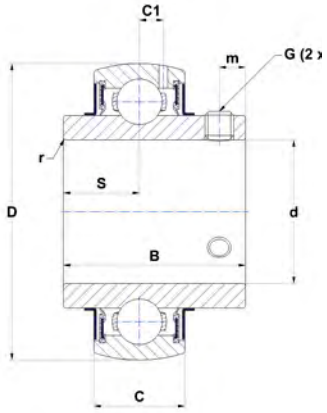

UC..G2

Main dimensions [mm]

d [inch]	d [mm]	Bearing insert	D	C	B	S	m	C1	r min	G
1/2	12,7	UC201-08G2	47	16	31	12,7	4,7	4,4	0,6	1/4-28UNF
		US201-08G2	40	12	22	6	4	3,6	0,6	10-32UNF
5/8	15,875	UC202-10G2	47	16	31	12,7	4,7	4,4	0,6	1/4-28UNF
		US202-10G2	40	12	22	6	4	3,6	0,6	10-32UNF
11/16	17,463	UC203-11G2	47	16	31	12,7	4,7	4,4	0,6	1/4-28UNF
		US203-11G2	40	12	22	6	4	3,6	0,6	10-32UNF
3/4	19,05	UC204-12G2	47	16	31	12,7	4,7	4,4	0,6	1/4-28UNF
		US204-12G2	47	14	25	7	5	4	0,6	1/4-28UNF
7/8	22,225	UC205-14G2	52	17	34	14,3	5,5	4,3	0,6	1/4-28UNF
		UC305-14G2	62	21	38	15	6	6,2	1,5	1/4-28UNF
		US205-14G2	52	15	27	7,5	5,5	4,3	0,6	1/4-28UNF
15/16	23,813	UC205-15G2	52	17	34	14,3	5,5	4,3	0,6	1/4-28UNF
		UC305-15G2	62	21	38	15	6	6,2	1,5	1/4-28UNF
		US205-15G2	52	15	27	7,5	5,5	4,3	0,6	1/4-28UNF
1	25,4	UC205-16G2	52	17	34	14,3	5,5	4,3	0,6	1/4-28UNF
		UC305-16G2	62	21	38	15	6	6,2	1,5	1/4-28UNF
		US205-16G2	52	15	27	7,5	5,5	4,3	0,6	1/4-28UNF
1 1/8	28,575	UC206-18G2	62	19	38,1	15,9	5,5	5	0,6	1/4-28UNF
		UC306-18G2	72	24	43	17	6	6,5	1,5	1/4-28UNF
		US206-18G2	62	16	30	8	6	5	0,6	1/4-28UNF
1 3/16	30,163	UC206-19G2	62	19	38,1	15,9	5,5	5	0,6	1/4-28UNF
		UC306-19G2	72	24	43	17	6	6,5	1,5	1/4-28UNF
		US206-19G2	62	16	30	8	6	5	0,6	1/4-28UNF
1 1/4	31,75	UC206-20G2	62	19	38,1	15,9	5,5	5	0,6	1/4-28UNF
		UC207-20G2	72	20	42,9	17,5	6,5	5,8	1,1	5/16-24UNF
		UC307-20G2	80	25	48	19	8	7,2	2	5/16-24UNF
		US206-20G2	62	16	30	8	6	5	0,6	1/4-28UNF
1 5/16	33,338	UC207-21G2	72	20	42,9	17,5	6,5	5,8	1,1	5/16-24UNF
1 3/8	34,925	UC207-22G2	72	20	42,9	17,5	6,5	5,8	1,1	5/16-24UNF
		UC307-22G2	80	25	48	19	8	7,2	2	5/16-24UNF
		US207-22G2	72	17	32	8,5	6,5	5,7	0,6	5/16-24UNF
1 7/16	36,513	UC207-23G2	72	20	42,9	17,5	6,5	5,8	1,1	5/16-24UNF
		UC307-23G2	80	25	48	19	8	7,2	2	5/16-24UNF
		US207-23G2	72	17	32	8,5	6,5	5,7	0,6	5/16-24UNF
1 1/2	38,1	UC208-24G2	80	21	49,2	19	8	6,3	1,1	5/16-24UNF
		UC308-24G2	90	28	52	19	10	8,5	2	3/8-24UNF
		UCX08-24G2	80	18	34	19	8	6,8	1,2	5/16-24UNF
		US208-24G2	80	21	49,2	9	7	6,2	1,1	5/16-24UNF
1 9/16	39,688	UC208-25G2	85	22	49,2	19	8	6,3	1,1	5/16-24UNF
1 5/8	41,275	UC209-26G2	100	30	57	19	8	6,8	1,1	5/16-24UNF
		UC309-26G2	85	19	41,2	22	10	9	2	3/8-24UNF
		US209-26G2	85	22	49,2	10,2	8,2	6,5	1,1	5/16-24UNF
1 11/16	42,863	UC209-27G2	85	22	49,2	19	8	6,8	1,1	5/16-24UNF
		UC309-27G2	100	30	57	22	10	9	2	3/8-24UNF
		US209-27G2	85	19	41,2	10,2	8,2	6,5	1,1	5/16-24UNF

* Width across flats (hexagon socket)

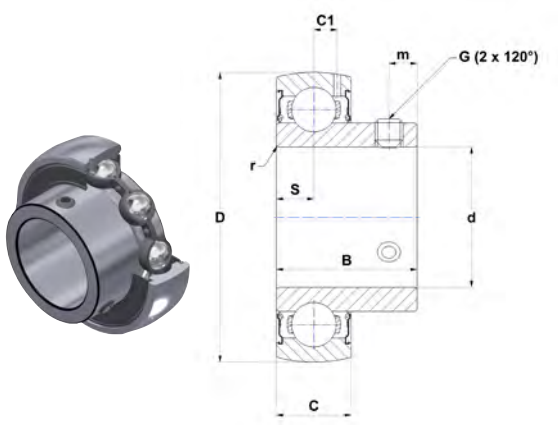

US..G2

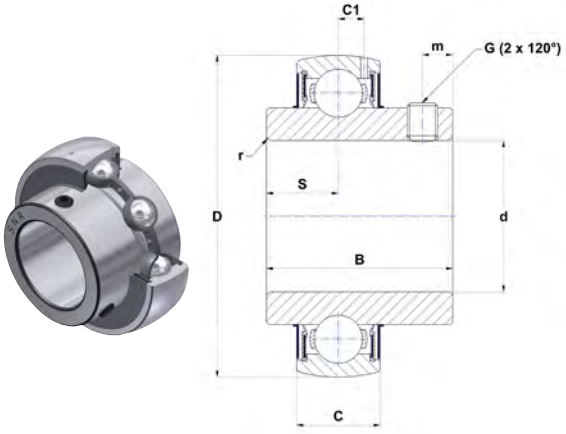

UCX..G2

	SW*	Set screw torque [Nm]	Min temp [°C]	Max temp [°C]	Dynamic load rating C [kN]	Static load rating C0 [kN]	f_0	Weight [kg]	d [inch]
	1/8	3,7	-20	100	12,8	6,7	13,2	0,2	**1/2**
	3/32	3,2	-20	100	9,6	4,8	13,2	0,1	
	1/8	3,7	-20	100	12,8	6,7	13,2	0,2	**5/8**
	3/32	3,2	-20	100	9,6	4,8	13,2	0,1	
	1/8	3,7	-20	100	12,8	6,7	13,2	0,2	**11/16**
	3/32	3,2	-20	100	9,6	4,8	13,2	0,1	
	1/8	3,7	-20	100	12,8	6,7	13,2	0,2	**3/4**
	1/8	3,7	-20	100	12,8	6,7	13,2	0,1	
	1/8	3,7	-20	100	14	7,9	14	0,2	**7/8**
	1/8	3,7	-20	100	22,4	11,5	12,3	0,4	
	1/8	3,7	-20	100	14	7,9	14	0,2	
	1/8	3,7	-20	100	14	7,9	14	0,2	**15/16**
	1/8	3,7	-20	100	22,4	11,5	12,3	0,4	
	1/8	3,7	-20	100	14	7,9	14	0,2	
	1/8	3,7	-20	100	14	7,9	14	0,2	**1**
	1/8	3,7	-20	100	22,4	11,5	12,3	0,3	
	1/8	3,7	-20	100	14	7,9	14	0,2	
	1/8	3,7	-20	100	19,5	11,2	13,7	0,3	**1 1/8**
	1/8	3,7	-20	100	27	15,2	13	0,6	
	1/8	3,7	-20	100	19,5	11,2	13,7	0,3	
	1/8	3,7	-20	100	19,5	11,2	13,7	0,3	**1 3/16**
	1/8	3,7	-20	100	27	15,2	13	0,6	
	1/8	3,7	-20	100	19,5	11,2	13,7	0,3	
	1/8	3,7	-20	100	19,5	11,2	13,7	0,3	**1 1/4**
	5/32	8	-20	100	25,7	15,2	14	0,5	
	5/32	8	-20	100	33,5	19,2	12,8	0,8	
	1/8	3,7	-20	100	19,5	11,2	13,7	0,2	
	5/32	8	-20	100	25,7	15,2	14	0,5	**1 5/16**
	5/32	8	-20	100	25,7	15,2	14	0,5	**1 3/8**
	5/32	8	-20	100	33,5	19,2	12,8	0,7	
	5/32	8	-20	100	25,7	15,2	14	0,4	
	5/32	8	-20	100	25,7	15,2	14	0,5	**1 7/16**
	5/32	8	-20	100	33,5	19,2	12,8	0,7	
	5/32	8	-20	100	25,7	15,2	14	0,4	
	5/32	8	-20	100	29,6	18,2	13,7	0,7	**1 1/2**
	3/16	16,8	-20	100	40,6	24	13,2	1	
	5/32	8	-20	100	31,9	20,8	14	0,9	
	5/32	8	-20	100	29,6	18,2	14	0,6	
	5/32	8	-20	100	29,6	18,2	14	0,7	**1 9/16**
	5/32	8	-20	100	31,9	20,8	14	0,8	**1 5/8**
	3/16	16,8	-20	100	53	31,8	13	1,4	
	5/32	8	-20	100	31,9	20,8	14	0,8	
	5/32	8	-20	100	31,9	20,8	14	0,7	**1 11/16**
	3/16	16,8	-20	100	53	31,8	13	1,3	
	5/32	8	-20	100	31,9	20,8	14	0,7	

Chrome steel bearing inserts with spherical outer ring

Set screw types

Basic version
UC2..G2
US2..G2

Medium duty
UCX..G2

Heavy duty
UC3..G2



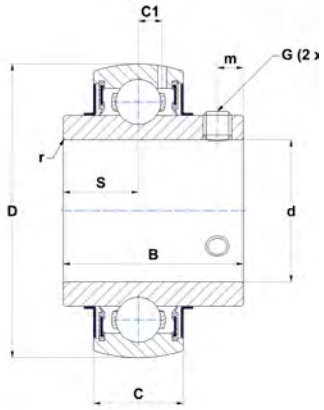

UC..G2

Main dimensions [mm]

d [inch]	d [mm]	Bearing insert	D	C	B	S	m	C1	r min	G
1 3/4	44,45	UC209-28G2	85	22	49,2	19	8	6,8	1,1	5/16-24UNF
		UC309-28G2	100	30	57	22	10	9	2	3/8-24UNF
		UCX09-28G2	90	23	51,6	19	9	6,5	1,2	3/8-24UNF
		US209-28G2	85	19	41,2	10,2	8,2	6,5	1,1	5/16-24UNF
1 7/8	47,625	UC210-30G2	90	23	51,6	19	9	6,5	1,1	3/8-24UNF
		UC310-30G2	110	32	61	22	12	9,9	2	7/16-20UNF
		US210-30G2	90	20	43,5	10,9	9,2	6,5	1,1	5/16-24UNF
1 15/16	49,213	UC210-31G2	90	23	51,6	19	9	6,5	1,1	3/8-24UNF
		UC310-31G2	110	32	61	22	12	9,9	2	7/16-20UNF
		US210-31G2	90	20	43,5	10,9	9,2	6,5	1,1	5/16-24UNF
2	50,8	UC211-32G2	100	25	55,6	22,2	9	7,2	1,1	3/8-24UNF
		UC311-32G2	120	34	66	25	12	10,6	2	7/16-20UNF
		UCX10-32G2	100	25	55,6	22,2	9	7,2	1,2	3/8-24UNF
		US211-32G2	100	23	45,3	11,8	9,8	7,2	1,1	5/16-24UNF
2 1/8	53,975	UC211-34G2	100	25	55,6	22,2	9	7,2	1,1	3/8-24UNF
2 3/16	55,563	UC211-35G2	100	25	55,6	22,2	9	7,2	1,1	3/8-24UNF
		UC311-35G2	120	34	66	25	12	10,6	2	7/16-20UNF
		US211-35G2	100	23	45,3	11,8	9,8	7,2	1,1	5/16-24UNF
2 1/4	57,15	UC212-36G2	110	27	65,1	25,4	10,5	8,2	1,1	3/8-24UNF
		UC312-36G2	130	36	71	26	12	11,3	2	7/16-20UNF
		US212-36G2	110	24	53,7	14,9	9,8	8	1,1	3/8-24UNF
2 3/8	60,325	UC212-38G2	110	27	65,1	25,4	10,5	8,2	1,1	3/8-24UNF
2 7/16	61,913	UC212-39G2	110	27	65,1	25,4	10,5	8,2	1,1	3/8-24UNF
		UC312-39G2	130	36	71	26	12	11,3	2	7/16-20UNF
		US212-39G2	110	24	53,7	14,9	9,8	8	1,1	3/8-24UNF
2 1/2	63,5	UC213-40G2	120	28	65,1	25,4	12	8	1,5	3/8-24UNF
		UC313-40G2	140	38	75	30	12	12,1	2	7/16-20UNF
		UCX13-40G2	130	30	77,8	33,3	12	9	2	7/16-20UNF
2 11/16	68,263	UC214-43G2	125	30	74,6	30,2	12	9	2	7/16-20UNF
		UC314-43G2	150	40	78	33	12	12,8	2,5	7/16-20UNF
2 3/4	69,85	UC214-44G2	125	30	74,6	30,2	12	9	2	7/16-20UNF
		UC314-44G2	150	40	78	33	12	12,8	2,5	7/16-20UNF
2 15/16	74,613	UC215-47G2	130	30	77,8	33,3	12	9	2	7/16-20UNF
		UC315-47G2	160	42	82	32	14	13,5	2,5	1/2-20UNF
3	76,2	UC215-48G2	130	30	77,8	33,3	12	9	2	7/16-20UNF
		UC315-48G2	160	42	82	32	14	13,5	2,5	1/2-20UNF
		UCX15-48G2	140	33	82,6	33,3	14	10,3	2,5	7/16-20UNF
3 3/16	80,963	UC216-51G2	140	33	82,6	33,3	14	10,3	2	7/16-20UNF
3 1/4	82,55	UC217-52G2	150	35	85,7	34,1	14	11	2	7/16-20UNF
		UC317-52G2	180	46	96	40	16	15,5	3	5/8-18UNF
3 1/2	88,9	UC218-56G2	160	37	96	39,7	14	12	2	1/2-20UNF
		UC318-56G2	190	48	96	40	16	16,5	3,5	5/8-18UNF
4	101,6	UC320-64G2	215	54	108	42	18	19	3,5	5/8-18UNF

* Width across flats (hexagon socket)

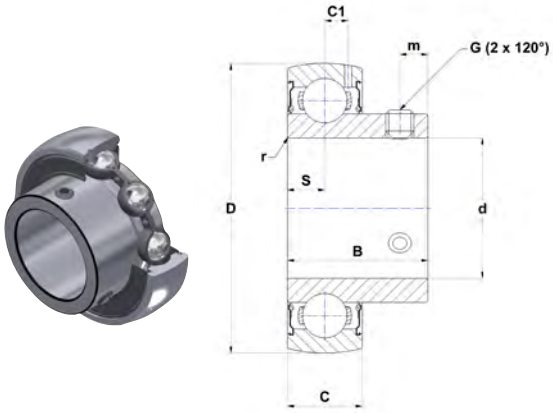

US..G2

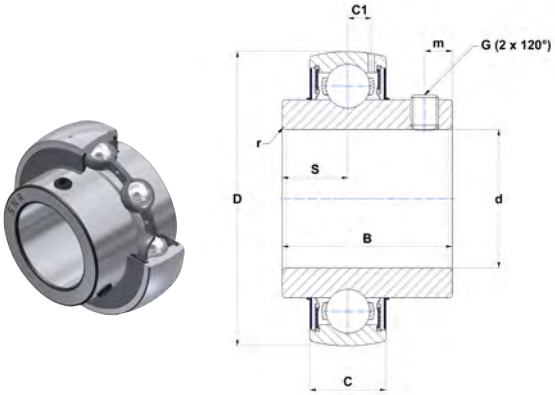

UCX..G2

	SW*	Set screw torque [Nm]	Min temp [°C]	Max temp [°C]	Dynamic load rating C [kN]	Static load rating C0 [kN]	f_0	Weight [kg]	d [inch]
	5/32	8	-20	100	31,9	20,8	14	0,7	**1 3/4**
	3/16	16,8	-20	100	53	31,8	13	1,3	
	3/16	16,8	-20	100	35,1	23,2	14,4	1	
	5/32	8	-20	100	31,9	20,8	14	0,7	
	3/16	16,8	-20	100	35,1	23,2	14,4	0,9	**1 7/8**
	7/32	27,1	-20	100	62	37,8	13	1,7	
	5/32	8	-20	100	35,1	23,2	14,4	0,8	
	3/16	16,8	-20	100	35,1	23,2	14,4	0,8	**1 15/16**
	7/32	27,1	-20	100	62	37,8	13	1,7	
	5/32	8	-20	100	35,1	23,2	14,4	0,8	
	3/16	16,8	-20	100	43,6	29,2	14,4	1,3	**2**
	7/32	27,1	-20	100	71,5	44,8	13	2,1	
	3/16	16,8	-20	100	43,6	29,2	14,4	1,2	
	5/32	8	-20	100	43,6	29,2	14,4	1,1	
	3/16	16,8	-20	100	43,6	29,2	14,4	1,2	**2 1/8**
	3/16	16,8	-20	100	43,6	29,2	14,4	1,1	**2 3/16**
	7/32	27,1	-20	100	71,5	44,8	13,1	1,9	
	5/32	8	-20	100	43,6	29,2	14,4	1,1	
	3/16	16,8	-20	100	52,5	32,8	14,2	1,7	**2 1/4**
	7/32	27,1	-20	100	81,6	51,8	13,2	2,7	
	3/16	16,8	-20	100	52,5	32,8	14,2	1,3	
	3/16	16,8	-20	100	52,5	32,8	14,2	1,5	**2 3/8**
	3/16	16,8	-20	100	52,5	32,8	14,2	1,5	**2 7/16**
	7/32	27,1	-20	100	81,6	51,8	13,2	2,5	
	3/16	16,8	-20	100	52,5	32,8	14,2	1,2	
	3/16	16,8	-20	100	57,2	40	14,4	1,9	**2 1/2**
	7/32	27,1	-20	100	93,9	60,5	13,2	3,3	
	7/32	27,1	-20	100	66	49,5	14,7	3	
	7/32	27,1	-20	100	62	45	14,4	2	**2 11/16**
	7/32	27,1	-20	100	104,3	68	13,2	4	
	7/32	27,1	-20	100	62	45	14,4	2,1	**2 3/4**
	7/32	27,1	-20	100	104,3	68	13,2	4	
	7/32	27,1	-20	100	66	49,5	14,7	2,3	**2 15/16**
	1/4	33,9	-20	100	113,4	76,8	13,2	4,3	
	7/32	27,1	-20	100	66	49,5	14,7	2,1	**3**
	1/4	33,9	-20	100	113,4	76,8	13,2	4,2	
	7/32	27,1	-20	100	72,5	54,2	14,7	3,1	
	7/32	27,1	-20	100	72,5	54,2	14,7	2,8	**3 3/16**
	7/32	27,1	-20	100	83,2	63,8	14,7	3,3	**3 1/4**
	5/16	54,5	-20	100	132,6	96,5	13,2	6,8	
	1/4	33,9	-20	100	96	71,5	14,4	4,6	**3 1/2**
	5/16	54,5	-20	100	143	108	13,2	8	
	5/16	54,5	-20	100	171,6	140	13,2	11	**4**

Chrome steel bearing inserts with spherical outer ring

Set screw types

Triple lip seal version L3

UC2..G2L3

UC3..G2L3

Multiple seal system L4

UC2..GL4



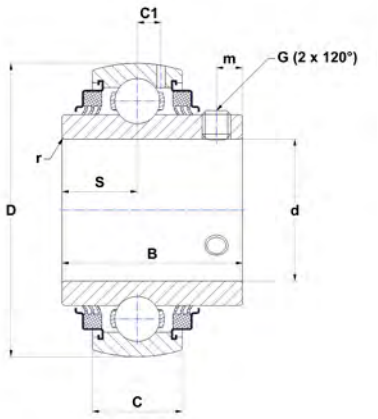

UC..G2L3

Main dimensions [mm]

d [inch]	d [mm]	Bearing insert	D	C	B	S	m	C1	r min	G
1/2	12,7	UC201-08G2L3	47	16	31	12,7	4,7	4,4	0,6	1/4-28UNF
		UC201-08G2L4	47	16	31	12,7	4,7	4,4	0,6	1/4-28UNF
5/8	15,875	UC202-10G2L3	47	16	31	12,7	4,7	4,4	0,6	1/4-28UNF
		UC202-10G2L4	47	16	31	12,7	4,7	4,4	0,6	1/4-28UNF
11/16	17,463	UC203-11G2L3	47	16	31	12,7	4,7	4,4	0,6	1/4-28UNF
		UC203-11G2L4	47	16	31	12,7	4,7	4,4	0,6	1/4-28UNF
3/4	19,05	UC204-12G2L3	47	16	31	12,7	4,7	4,4	0,6	1/4-28UNF
		UC204-12G2L4	47	16	31	12,7	4,7	4,4	0,6	1/4-28UNF
7/8	22,225	UC205-14G2L3	52	17	34	14,3	5,5	4,3	0,6	1/4-28UNF
		UC205-14G2L4	52	17	34	14,3	5,5	4,3	0,6	1/4-28UNF
		UC305-14G2L3	62	21	38	15	6	6,2	1,5	1/4-28UNF
15/16	23,813	UC205-15G2L3	52	17	34	14,3	5,5	4,3	0,6	1/4-28UNF
		UC205-15G2L4	52	17	34	14,3	5,5	4,3	0,6	1/4-28UNF
		UC305-15G2L3	62	21	38	15	6	6,2	1,5	1/4-28UNF
1	25,4	UC205-16G2L3	52	17	34	14,3	5,5	4,3	0,6	1/4-28UNF
		UC205-16G2L4	52	17	34	14,3	5,5	4,3	0,6	1/4-28UNF
		UC305-16G2L3	62	21	38	15	6	6,2	1,5	1/4-28UNF
1 1/8	28,575	UC206-18G2L3	62	19	38,1	15,9	5,5	5	0,6	1/4-28UNF
		UC206-18G2L4	62	19	38,1	15,9	5,5	5	0,6	1/4-28UNF
		UC306-18G2L3	72	24	43	17	6	6,5	1,5	1/4-28UNF
1 3/16	30,163	UC206-19G2L3	62	19	38,1	15,9	5,5	5	0,6	1/4-28UNF
		UC206-19G2L4	62	19	38,1	15,9	5,5	5	0,6	1/4-28UNF
		UC306-19G2L3	72	24	43	17	6	6,5	1,5	1/4-28UNF
1 1/4	31,75	UC206-20G2L3	62	19	38,1	15,9	5,5	5	0,6	1/4-28UNF
		UC206-20G2L4	62	19	38,1	15,9	5,5	5	0,6	1/4-28UNF
		UC207-20G2L3	72	20	42,9	17,5	6,5	5,8	1,1	5/16-24UNF
		UC207-20G2L4	72	20	42,9	17,5	6,5	5,8	1,1	5/16-24UNF
		UC307-20G2L3	80	25	48	19	8	7,2	2	5/16-24UNF
1 5/16	33,338	UC207-21G2L3	72	20	42,9	17,5	6,5	5,8	1,1	5/16-24UNF
		UC207-21G2L4	72	20	42,9	17,5	6,5	5,8	1,1	5/16-24UNF
1 3/8	34,925	UC207-22G2L3	72	20	42,9	17,5	6,5	5,8	1,1	5/16-24UNF
		UC207-22G2L4	72	20	42,9	17,5	6,5	5,8	1,1	5/16-24UNF
		UC307-22G2L3	80	25	48	19	8	7,2	2	5/16-24UNF

* Width across flats (hexagon socket)

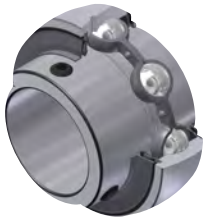

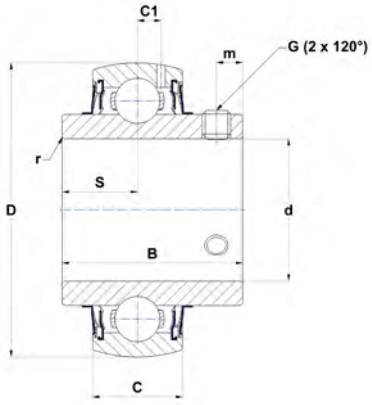

UC..G2L4

	SW*	Set screw torque [Nm]	Min temp [°C]	Max temp [°C]	Dynamic load rating C [kN]	Static load rating C0 [kN]	f_0	Weight [kg]	d [inch]
	1/8	3,7	-20	100	12,8	6,7	13,2	0,2	**1/2**
	1/8	3,7	-20	100	12,8	6,7	13,2	0,2	
	1/8	3,7	-20	100	12,8	6,7	13,2	0,2	**5/8**
	1/8	3,7	-20	100	12,8	6,7	13,2	0,2	
	1/8	3,7	-20	100	12,8	6,7	13,2	0,2	**11/16**
	1/8	3,7	-20	100	12,8	6,7	13,2	0,2	
	1/8	3,7	-20	100	12,8	6,7	13,2	0,2	**3/4**
	1/8	3,7	-20	100	12,8	6,7	13,2	0,2	
	1/8	3,7	-20	100	14	7,9	14	0,2	**7/8**
	1/8	3,7	-20	100	14	7,9	14	0,2	
	1/8	3,7	-20	100	22,4	11,5	12,3	0,4	
	1/8	3,7	-20	100	14	7,9	14	0,2	**15/16**
	1/8	3,7	-20	100	14	7,9	14	0,2	
	1/8	3,7	-20	100	22,4	11,5	12,3	0,4	
	1/8	3,7	-20	100	14	7,9	14	0,2	**1**
	1/8	3,7	-20	100	14	7,9	14	0,2	
	1/8	3,7	-20	100	22,4	11,5	12,3	0,3	
	1/8	3,7	-20	100	19,5	11,2	13,7	0,3	**1 1/8**
	1/8	3,7	-20	100	19,5	11,2	13,7	0,3	
	1/8	3,7	-20	100	27	15,2	13	0,6	
	1/8	3,7	-20	100	19,5	11,2	13,7	0,3	**1 3/16**
	1/8	3,7	-20	100	19,5	11,2	13,7	0,3	
	1/8	3,7	-20	100	27	15,2	13	0,6	
	1/8	3,7	-20	100	19,5	11,2	13,7	0,3	**1 1/4**
	1/8	3,7	-20	100	19,5	11,2	13,7	0,3	
	5/32	8	-20	100	25,7	15,2	14	0,5	
	5/32	8	-20	100	25,7	15,2	14	0,5	
	5/32	8	-20	100	33,5	19,2	12,8	0,8	
	5/32	8	-20	100	25,7	15,2	14	0,5	**1 5/16**
	5/32	8	-20	100	25,7	15,2	14	0,5	
	5/32	8	-20	100	25,7	15,2	14	0,5	**1 3/8**
	5/32	8	-20	100	25,7	15,2	14	0,5	
	5/32	8	-20	100	33,5	19,2	12,8	0,7	

Chrome steel bearing inserts with spherical outer ring

Set screw types

Triple lip seal version L3

UC2..G2L3

UC3..G2L3

Multiple seal system L4

UC2..GL4



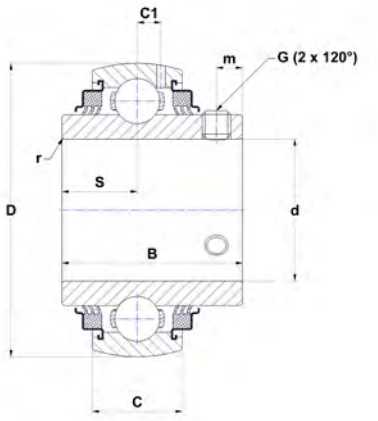

UC..G2L3

Main dimensions [mm]

d [inch]	d [mm]	Bearing insert	D	C	B	S	m	C1	r min	G
1 7/16	36,513	UC207-23G2L3	72	20	42,9	17,5	6,5	5,8	1,1	5/16-24UNF
		UC207-23G2L4	72	20	42,9	17,5	6,5	5,8	1,1	5/16-24UNF
		UC307-23G2L3	80	25	48	19	8	7,2	2	5/16-24UNF
1 1/2	38,1	UC208-24G2L3	80	21	49,2	19	8	6,3	1,1	5/16-24UNF
		UC208-24G2L4	80	21	49,2	19	8	6,3	1,1	5/16-24UNF
		UC308-24G2L3	90	28	52	19	10	8,5	2	3/8-24UNF
1 9/16	39,688	UC208-25G2L3	80	21	49,2	19	8	6,3	1,1	5/16-24UNF
		UC208-25G2L4	80	21	49,2	19	8	6,3	1,1	5/16-24UNF
1 5/8	41,275	UC209-26G2L3	85	22	49,2	19	8	6,8	1,1	5/16-24UNF
		UC209-26G2L4	85	22	49,2	19	8	6,8	1,1	5/16-24UNF
		UC309-26G2L3	100	30	57	22	10	9	2	3/8-24UNF
1 11/16	42,863	UC209-27G2L3	85	22	49,2	19	8	6,8	1,1	5/16-24UNF
		UC209-27G2L4	85	22	49,2	19	8	6,8	1,1	5/16-24UNF
		UC309-27G2L3	100	30	57	22	10	9	2	3/8-24UNF
1 3/4	44,45	UC209-28G2L3	85	22	49,2	19	8	6,8	1,1	5/16-24UNF
		UC209-28G2L4	85	22	49,2	19	8	6,8	1,1	5/16-24UNF
		UC309-28G2L3	100	30	57	22	10	9	2	3/8-24UNF
1 7/8	47,625	UC210-30G2L3	90	23	51,6	19	9	6,5	1,1	3/8-24UNF
		UC210-30G2L4	90	23	51,6	19	9	6,5	1,1	3/8-24UNF
		UC310-30G2L3	110	32	61	22	12	9,9	2	7/16-20UNF
1 15/16	49,213	UC210-31G2L3	90	23	51,6	19	10	6,5	1,1	3/8-24UNF
		UC210-31G2L4	90	23	51,6	19	9	6,5	1,1	3/8-24UNF
		UC310-31G2L3	110	32	61	22	12	9,9	2	7/16-20UNF
2	50,8	UC211-32G2L3	100	25	55,6	22,2	9	7,2	1,1	3/8-24UNF
		UC311-32G2L3	120	34	66	25	12	10,6	2	7/16-20UNF
2 1/8	53,975	UC211-34G2L3	100	25	55,6	22,2	9	7,2	1,1	3/8-24UNF
2 3/16	55,563	UC211-35G2L3	100	25	55,6	22,2	9	7,2	1,1	3/8-24UNF
		UC311-35G2L3	120	34	66	25	12	10,6	2	7/16-20UNF
2 1/4	57,15	UC212-36G2L3	110	27	65,1	25,4	10,5	8,2	1,1	3/8-24UNF
		UC312-36G2L3	130	36	71	26	12	11,3	2	7/16-20UNF
2 3/8	60,325	UC212-38G2L3	110	27	65,1	25,4	10,5	8,2	1,1	3/8-24UNF
2 7/16	61,913	UC212-39G2L3	110	27	65,1	25,4	10,5	8,2	1,1	3/8-24UNF
		UC312-39G2L3	130	36	71	26	12	11,3	2	7/16-20UNF

* Width across flats (hexagon socket)

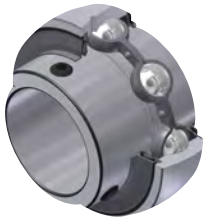

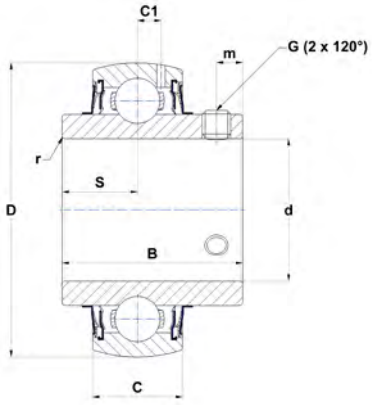

UC..G2L4

	SW*	Set screw torque [Nm]	Min temp [°C]	Max temp [°C]	Dynamic load rating C [kN]	Static load rating C0 [kN]	f_0	Weight [kg]	d [inch]
	5/32	8	-20	100	25,7	15,2	14	0,5	**1 7/16**
	5/32	8	-20	100	25,7	15,2	14	0,5	
	5/32	8	-20	100	33,5	19,2	12,8	0,7	
	5/32	8	-20	100	29,6	18,2	14	0,7	**1 1/2**
	5/32	8	-20	100	29,6	18,2	14	0,7	
	3/16	16,8	-20	100	40,6	24	13,2	1	
	5/32	8	-20	100	29,6	18,2	14	0,7	**1 9/16**
	5/32	8	-20	100	29,6	18,2	14	0,7	
	5/32	8	-20	100	31,9	20,8	14	0,8	**1 5/8**
	5/32	8	-20	100	31,9	20,8	14	0,8	
	3/16	16,8	-20	100	53	31,8	13	1,4	
	5/32	8	-20	100	31,9	20,8	14	0,7	**1 11/16**
	5/32	8	-20	100	31,9	20,8	14	0,7	
	3/16	16,8	-20	100	53	31,8	13	1,3	
	5/32	8	-20	100	31,9	20,8	14	0,7	**1 3/4**
	5/32	8	-20	100	31,9	20,8	14	0,7	
	3/16	16,8	-20	100	53	31,8	13	1,3	
	3/16	16,8	-20	100	35	23,2	14,4	0,9	**1 7/8**
	3/16	16,8	-20	100	35	23,2	14,4	0,9	
	7/32	27,1	-20	100	62	37,8	13	1,7	
	3/16	16,8	-20	100	35	23,2	14,4	0,8	**1 15/16**
	3/16	16,8	-20	100	35	23,2	14,4	0,8	
	7/32	27,1	-20	100	62	37,8	13	1,7	
	3/16	16,8	-20	100	43,6	29,2	14,4	1,3	**2**
	7/32	27,1	-20	100	71,5	44,8	13	2,1	
	3/16	16,8	-20	100	43,6	29,2	14,4	1,2	**2 1/8**
	3/16	16,8	-20	100	43,6	29,2	14,4	1,1	**2 3/16**
	7/32	27,1	-20	100	71,5	44,8	13	1,9	
	3/16	16,8	-20	100	52,5	32,8	14,2	1,7	**2 1/4**
	7/32	27,1	-20	100	81,6	51,8	13,2	2,7	
	3/16	16,8	-20	100	52,5	32,8	14,2	1,5	**2 3/8**
	3/16	16,8	-20	100	52,5	32,8	14,2	1,5	**2 7/16**
	7/32	27,1	-20	100	81,6	51,8	13,2	2,5	

Chrome steel bearing inserts with spherical outer ring

Set screw types

Triple lip seal version L3

UC2..G2L3

UC3..G2L3

Multiple seal system L4

UC2..GL4



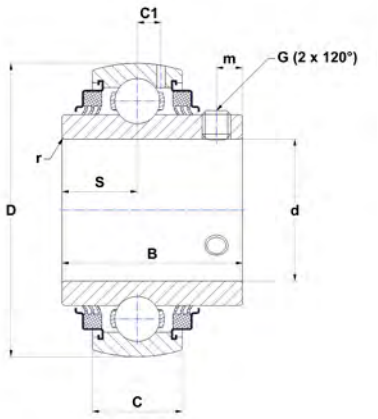

UC..G2L3

Main dimensions [mm]

d [inch]	d [mm]	Bearing insert	D	C	B	S	m	C1	r min	G
2 1/2	63,5	UC213-40G2L3	120	28	65,1	25,4	12	8	1,5	3/8-24UNF
		UC313-40G2L3	140	38	75	30	12	12,1	2	7/16-20UNF
2 11/16	68,263	UC214-43G2L3	125	30	74,6	30,2	12	9	2	7/16-20UNF
		UC314-43G2L3	150	40	78	33	12	12,8	2,5	7/16-20UNF
2 3/4	69,85	UC214-44G2L3	125	30	74,6	30,2	12	9	2	7/16-20UNF
		UC314-44G2L3	150	40	78	33	12	12,8	2,5	7/16-20UNF
2 15/16	74,613	UC215-47G2L3	130	30	77,8	33,3	12	9	2	7/16-20UNF
		UC315-47G2L3	160	42	82	32	14	13,5	2,5	1/2-20UNF
3	76,2	UC215-48G2L3	130	30	77,8	33,3	12	9	2	7/16-20UNF
		UC315-48G2L3	160	42	82	32	14	13,5	2,5	1/2-20UNF
3 3/16	80,963	UC216-51G2L3	140	33	82,6	33,3	14	10,3	2	7/16-20UNF
3 1/4	82,55	UC217-52G2L3	150	35	85,7	34,1	14	11	2	7/16-20UNF
		UC317-52G2L3	180	46	96	40	16	15,5	3	5/8-18UNF
3 1/2	88,9	UC218-56G2L3	160	37	96	39,7	14	12	2	1/2-20UNF
		UC318-56G2L3	190	48	96	40	16	16,5	3,5	5/8-18UNF
4	101,6	UC320-64G2L3	215	54	108	42	18	19	3,5	5/8-18UNF

* Width across flats (hexagon socket)

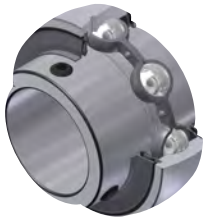

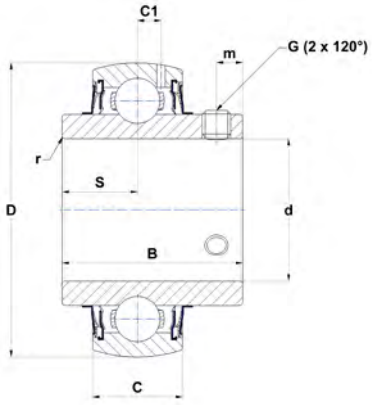

UC..G2L4

	SW*	Set screw torque [Nm]	Min temp [°C]	Max temp [°C]	Dynamic load rating C [kN]	Static load rating C0 [kN]	f_0	Weight [kg]	d [inch]
	3/16	16,8	-20	100	57,2	40	14,4	1,9	**2 1/2**
	7/32	27,1	-20	100	93,9	60,5	13,2	3,3	
	7/32	27,1	-20	100	62	45	14,4	2	**2 11/16**
	7/32	27,1	-20	100	104,3	68	13,2	4	
	7/32	27,1	-20	100	62	45	14,4	2,1	**2 3/4**
	7/32	27,1	-20	100	104,3	68	13,2	4	
	7/32	27,1	-20	100	66	49,5	14,7	2,3	**2 15/16**
	1/4	33,9	-20	100	113,4	76,8	13,2	4,3	
	7/32	27,1	-20	100	66	49,5	14,7	2,1	**3**
	1/4	33,9	-20	100	113,4	76,8	13,2	4,2	
	7/32	27,1	-20	100	72,5	54,2	14,7	2,8	**3 3/16**
	7/32	27,1	-20	100	83,2	63,8	14,7	3,3	**3 1/4**
	5/16	54,5	-20	100	132,6	96,5	13,2	6,8	
	1/4	33,9	-20	100	96	71,5	14,4	4,6	**3 1/2**
	5/16	54,5	-20	100	143	108	13,2	8	
	5/16	54,5	-20	100	171,6	140	13,2	11	**4**

Chrome steel bearing inserts with spherical outer ring

Set screw types

Low temperature version T04

UC2..G2T04

UC3..G2T04

US2..G2T04



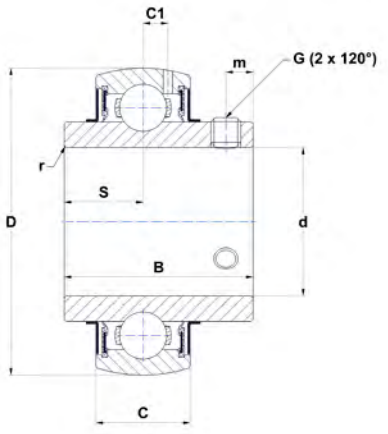

UC..G2T04

Main dimensions [mm]

d [inch]	d [mm]	Bearing insert	D	C	B	S	m	C1	r min	G
1/2	12,7	UC201-08G2T04	47	16	31	12,7	4,7	4,4	0,6	1/4-28UNF
		US201-08G2T04	40	12	22	6	4	3,6	0,6	10-32UNF
5/8	15,875	UC202-10G2T04	47	16	31	12,7	4,7	4,4	0,6	1/4-28UNF
		US202-10G2T04	40	12	22	6	4	3,6	0,6	10-32UNF
11/16	17,463	UC203-11G2T04	47	16	31	12,7	4,7	4,4	0,6	1/4-28UNF
		US203-11G2T04	40	12	22	6	4	3,6	0,6	10-32UNF
3/4	19,05	UC204-12G2T04	47	16	31	12,7	4,7	4,4	0,6	1/4-28UNF
		US204-12G2T04	47	14	25	7	5	4	0,6	1/4-28UNF
7/8	22,225	UC205-14G2T04	52	17	34	14,3	5,5	4,3	0,6	1/4-28UNF
		UC305-14G2T04	62	21	38	15	6	6,2	1,5	1/4-28UNF
		US205-14G2T04	52	15	27	7,5	5,5	4,3	0,6	1/4-28UNF
15/16	23,813	UC205-15G2T04	52	17	34	14,3	5,5	4,3	0,6	1/4-28UNF
		UC305-15G2T04	62	21	38	15	6	6,2	1,5	1/4-28UNF
		US205-15G2T04	52	15	27	7,5	5,5	4,3	0,6	1/4-28UNF
1	25,4	UC205-16G2T04	52	17	34	14,3	5,5	4,3	0,6	1/4-28UNF
		UC305-16G2T04	62	21	38	15	6	6,2	1,5	1/4-28UNF
		US205-16G2T04	52	15	27	7,5	5,5	4,3	0,6	1/4-28UNF
1 1/8	28,575	UC206-18G2T04	62	19	38,1	15,9	5,5	5	0,6	1/4-28UNF
		UC306-18G2T04	72	24	43	17	6	6,5	1,5	1/4-28UNF
		US206-18G2T04	62	16	30	8	6	5	0,6	1/4-28UNF
1 3/16	30,163	UC206-19G2T04	62	19	38,1	15,9	5,5	5	0,6	1/4-28UNF
		UC306-19G2T04	72	24	43	17	6	6,5	1,5	1/4-28UNF
		US206-19G2T04	62	16	30	8	6	5	0,6	1/4-28UNF
1 1/4	31,75	UC206-20G2T04	62	19	38,1	15,9	5,5	5	0,6	1/4-28UNF
		UC207-20G2T04	72	20	42,9	17,5	6,5	5,8	1,1	5/16-24UNF
		UC307-20G2T04	80	25	48	19	8	7,2	2	5/16-24UNF
		US206-20G2T04	62	16	30	8	6	5	0,6	1/4-28UNF
1 5/16	33,338	UC207-21G2T04	72	20	42,9	17,5	6,5	5,8	1,1	5/16-24UNF
1 3/8	34,925	UC207-22G2T04	72	20	42,9	17,5	6,5	5,8	1,1	5/16-24UNF
		UC307-22G2T04	80	25	48	19	8	7,2	2	5/16-24UNF
		US207-22G2T04	72	17	32	8,5	6,5	5,7	0,6	5/16-24UNF
1 7/16	36,513	UC207-23G2T04	72	20	42,9	17,5	6,5	5,8	1,1	5/16-24UNF
		UC307-23G2T04	80	25	48	19	8	7,2	2	5/16-24UNF
		US207-23G2T04	72	17	32	8,5	6,5	5,7	0,6	5/16-24UNF
1 1/2	38,1	UC208-24G2T04	80	21	49,2	19	8	6,3	1,1	5/16-24UNF
		UC308-24G2T04	90	28	52	19	10	8,5	2	3/8-24UNF
		US208-24G2T04	80	18	34	9	7	6,2	1,1	5/16-24UNF
1 9/16	39,688	UC208-25G2T04	80	21	49,2	19	8	6,3	1,1	5/16-24UNF
1 5/8	41,275	UC209-26G2T04	85	22	49,2	19	8	6,8	1,1	5/16-24UNF
		UC309-26G2T04	100	30	57	22	10	9	2	3/8-24UNF
		US209-26G2T04	85	19	41,2	10,2	8,2	6,5	1,1	5/16-24UNF

* Width across flats (hexagon socket)



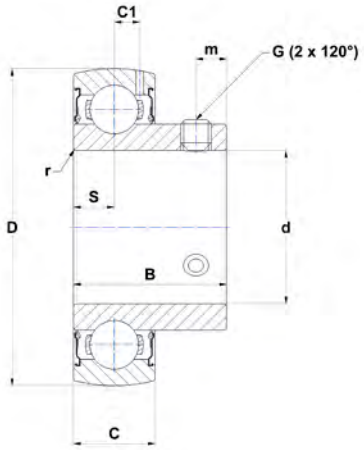

US..G2T04

	SW*	Set screw torque [Nm]	Min temp [°C]	Max temp [°C]	Dynamic load rating C [kN]	Static load rating C0 [kN]	f_0	Weight [kg]	d [inch]
	1/8	3,7	-40	100	12,8	6,7	13,2	0,2	**1/2**
	3/32	3,2	-40	100	9,6	4,8	13,2	0,1	
	1/8	3,7	-40	100	12,8	6,7	13,2	0,2	**5/8**
	3/32	3,2	-40	100	9,6	4,8	13,2	0,1	
	1/8	3,7	-40	100	12,8	6,7	13,2	0,2	**11/16**
	3/32	3,2	-40	100	9,6	4,8	13,2	0,1	
	1/8	3,7	-40	100	12,8	6,7	13,2	0,2	**3/4**
	1/8	3,7	-40	100	12,8	6,7	13,2	0,1	
	1/8	3,7	-40	100	14	7,9	14	0,2	**7/8**
	1/8	3,7	-40	100	22,4	11,5	12,3	0,4	
	1/8	3,7	-40	100	14	7,9	14	0,2	
	1/8	3,7	-40	100	14	7,9	14	0,2	**15/16**
	1/8	3,7	-40	100	22,4	11,5	12,3	0,4	
	1/8	3,7	-40	100	14	7,9	14	0,2	
	1/8	3,7	-40	100	14	7,9	14	0,2	**1**
	1/8	3,7	-40	100	22,4	11,5	12,3	0,3	
	1/8	3,7	-40	100	14	7,9	14	0,2	
	1/8	3,7	-40	100	19,5	11,2	13,7	0,3	**1 1/8**
	1/8	3,7	-40	100	27	15,2	13	0,6	
	1/8	3,7	-40	100	19,5	11,2	13,7	0,3	
	1/8	3,7	-40	100	19,5	11,2	13,7	0,3	**1 3/16**
	1/8	3,7	-40	100	27	15,2	13	0,6	
	1/8	3,7	-40	100	19,5	11,2	13,7	0,3	
	1/8	3,7	-40	100	19,5	11,2	13,7	0,3	**1 1/4**
	5/32	8	-40	100	25,7	15,2	14	0,5	
	5/32	8	-40	100	33,5	19,2	12,8	0,8	
	1/8	3,7	-40	100	19,5	11,2	13,7	0,2	
	5/32	8	-40	100	25,7	15,2	14	0,5	**1 5/16**
	5/32	8	-40	100	25,7	15,2	14	0,5	**1 3/8**
	5/32	8	-40	100	33,5	19,2	12,8	0,7	
	5/32	8	-40	100	25,7	15,2	14	0,4	
	5/32	8	-40	100	25,7	15,2	14	0,5	**1 7/16**
	5/32	8	-40	100	33,5	19,2	12,8	0,7	
	5/32	8	-40	100	25,7	15,2	14	0,4	
	5/32	8	-40	100	29,6	18,2	14	0,7	**1 1/2**
	3/16	16,8	-40	100	40,6	24	13,2	1	
	5/32	8	-40	100	29,6	18,2	14	0,6	
	5/32	8	-40	100	29,6	18,2	14	0,7	**1 9/16**
	5/32	8	-40	100	31,9	20,8	14	0,8	**1 5/8**
	3/16	16,8	-40	100	53	31,8	13	1,4	
	5/32	8	-40	100	31,9	20,8	14	0,8	

Chrome steel bearing inserts with spherical outer ring

Set screw types

Low temperature version T04

UC2..G2T04

UC3..G2T04

US2..G2T04



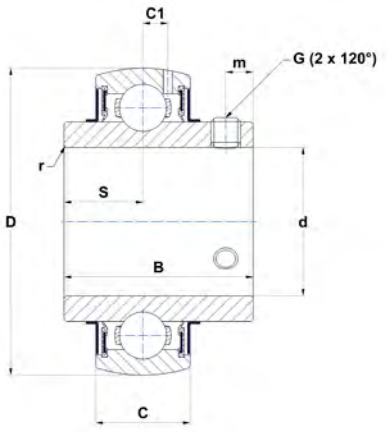

UC..G2T04

Main dimensions [mm]

d [inch]	d [mm]	Bearing insert	D	C	B	S	m	C1	r min	G
1 11/16	42,863	UC209-27G2T04	85	22	49,2	19	8	6,8	1,1	5/16-24UNF
		UC309-27G2T04	100	30	57	22	10	9	2	3/8-24UNF
		US209-27G2T04	85	19	41,2	10,2	8,2	6,5	1,1	5/16-24UNF
1 3/4	44,45	UC209-28G2T04	85	22	49,2	19	8	6,8	1,1	5/16-24UNF
		UC309-28G2T04	100	30	57	22	10	9	2	3/8-24UNF
		US209-28G2T04	85	19	41,2	10,2	8,2	6,5	1,1	5/16-24UNF
1 7/8	47,625	UC210-30G2T04	90	23	51,6	19	9	6,5	1,1	3/8-24UNF
		UC310-30G2T04	110	32	61	22	12	9,9	2	7/16-20UNF
		US210-30G2T04	90	20	43,5	10,9	9,2	6,5	1,1	5/16-24UNF
1 15/16	49,213	UC210-31G2T04	90	23	51,6	19	9	6,5	1,1	3/8-24UNF
		UC310-31G2T04	110	32	61	22	12	9,9	2	7/16-20UNF
		US210-31G2T04	90	20	43,5	10,9	9,2	6,5	1,1	5/16-24UNF
2	50,8	UC211-32G2T04	100	25	55,6	22,2	9	7,2	1,1	3/8-24UNF
		UC311-32G2T04	120	34	66	25	12	10,6	2	7/16-20UNF
		US211-32G2T04	100	23	45,3	11,8	9,8	7,2	1,1	5/16-24UNF
2 1/8	53,975	UC211-34G2T04	100	25	55,6	22,2	9	7,2	1,1	3/8-24UNF
2 3/16	55,563	UC211-35G2T04	100	25	55,6	22,2	9	7,2	1,1	3/8-24UNF
		UC311-35G2T04	120	34	66	25	12	10,6	2	7/16-20UNF
		US211-35G2T04	100	23	45,3	11,8	9,8	7,2	1,1	5/16-24UNF
2 1/4	57,15	UC212-36G2T04	110	27	65,1	25,4	10,5	8,2	1,1	3/8-24UNF
		UC312-36G2T04	130	36	71	26	12	11,3	2	7/16-20UNF
		US212-36G2T04	110	24	53,7	14,9	9,8	8	1,1	3/8-24UNF
2 3/8	60,325	UC212-38G2T04	110	27	65,1	25,4	10,5	8,2	1,1	3/8-24UNF
2 7/16	61,913	UC212-39G2T04	110	27	65,1	25,4	10,5	8,2	1,1	3/8-24UNF
		UC312-39G2T04	130	36	71	26	12	11,3	2	7/16-20UNF
		US212-39G2T04	110	24	53,7	14,9	9,8	8	1,1	3/8-24UNF
2 1/2	63,5	UC213-40G2T04	120	28	65,1	25,4	12	8	1,5	3/8-24UNF
		UC313-40G2T04	140	38	75	30	12	12,1	2	7/16-20UNF
2 11/16	68,263	UC214-43G2T04	125	30	74,6	30,2	12	9	2	7/16-20UNF
		UC314-43G2T04	150	40	78	33	12	12,8	2,5	7/16-20UNF
2 3/4	69,85	UC214-44G2T04	125	30	74,6	30,2	12	9	2	7/16-20UNF
		UC314-44G2T04	150	40	78	33	12	12,8	2,5	7/16-20UNF
2 15/16	74,613	UC215-47G2T04	130	30	77,8	33,3	12	9	2	7/16-20UNF
		UC315-47G2T04	160	42	82	32	14	13,5	2,5	1/2-20UNF
3	76,2	UC215-48G2T04	130	30	77,8	33,3	12	9	2	7/16-20UNF
		UC315-48G2T04	160	42	82	32	14	13,5	2,5	1/2-20UNF
3 3/16	80,963	UC216-51G2T04	140	33	82,6	33,3	14	10,3	2	7/16-20UNF
3 1/4	82,55	UC217-52G2T04	150	35	85,7	34,1	14	11	2	7/16-20UNF
		UC317-52G2T04	180	46	96	40	16	15,5	3	5/8-18UNF
3 1/2	88,9	UC218-56G2T04	160	37	96	39,7	14	12	2	1/2-20UNF
		UC318-56G2T04	190	48	96	40	16	16,5	3,5	5/8-18UNF
4	101,6	UC320-64G2T04	215	54	108	42	18	19	3,5	5/8-18UNF

* Width across flats (hexagon socket)



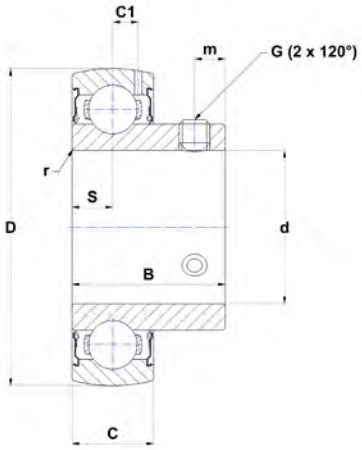

US..G2T04

	SW*	Set screw torque [Nm]	Min temp [°C]	Max temp [°C]	Dynamic load rating C [kN]	Static load rating C0 [kN]	f_0	Weight [kg]	d [inch]
	5/32	8	-40	100	31,9	20,8	14	0,7	**1 11/16**
	3/16	16,8	-40	100	53	31,8	13	1,3	
	5/32	8	-40	100	31,9	20,8	14	0,7	
	5/32	8	-40	100	31,9	20,8	14	0,7	**1 3/4**
	3/16	16,8	-40	100	53	31,8	13	1,3	
	5/32	8	-40	100	31,9	20,8	14	0,7	
	3/16	16,8	-40	100	35,1	23,2	14,4	0,9	**1 7/8**
	7/32	27,1	-40	100	62	37,8	13	1,7	
	5/32	8	-40	100	35,1	23,2	14,4	0,8	
	3/16	16,8	-40	100	35,1	23,2	14,4	0,8	**1 15/16**
	7/32	27,1	-40	100	62	37,8	13	1,7	
	5/32	8	-40	100	35,1	23,2	14,4	0,8	
	3/16	16,8	-40	100	43,6	29,2	14,4	1,3	**2**
	7/32	27,1	-40	100	71,5	44,8	13	2,1	
	5/32	8	-40	100	43,6	29,2	14,4	1,1	
	3/16	16,8	-40	100	43,6	29,2	14,4	1,2	**2 1/8**
	3/16	16,8	-40	100	43,6	29,2	14,4	1,1	**2 3/16**
	7/32	27,1	-40	100	71,5	44,8	13	1,9	
	5/32	8	-40	100	43,6	29,2	14,4	1,1	
	3/16	16,8	-40	100	52,5	32,8	14,2	1,7	**2 1/4**
	7/32	27,1	-40	100	81,6	51,8	13,2	2,7	
	3/16	16,8	-40	100	52,5	32,8	14,2	1,3	
	3/16	16,8	-40	100	52,5	32,8	14,2	1,5	**2 3/8**
	3/16	16,8	-40	100	52,5	32,8	14,2	1,5	**2 7/16**
	7/32	27,1	-40	100	81,6	51,8	13,2	2,5	
	3/16	16,8	-40	100	52,5	32,8	14,2	1,2	
	3/16	16,8	-40	100	57,2	40	14,4	1,9	**2 1/2**
	7/32	27,1	-40	100	93,9	60,5	13,2	3,3	
	7/32	27,1	-40	100	62	45	14,4	2	**2 11/16**
	7/32	27,1	-40	100	104,3	68	13,2	4	
	7/32	27,1	-40	100	62	45	14,4	2,1	**2 3/4**
	7/32	27,1	-40	100	104,3	68	13,2	4	
	7/32	27,1	-40	100	66	49,5	14,7	2,3	**2 15/16**
	1/4	33,9	-40	100	113,4	76,8	13,2	4,3	
	7/32	27,1	-40	100	66	49,5	14,7	2,1	**3**
	1/4	33,9	-40	100	113,4	76,8	13,2	4,2	
	7/32	27,1	-40	100	72,5	54,2	14,7	2,8	**3 3/16**
	7/32	27,1	-40	100	83,2	63,8	14,7	3,3	**3 1/4**
	5/16	54,5	-40	100	132,6	96,5	13,2	6,8	
	1/4	33,9	-40	100	96	71,5	14,4	4,6	**3 1/2**
	5/16	54,5	-40	100	143	108	13,2	8	
	5/16	54,5	-40	100	171,6	140	13,2	11	**4**

Chrome steel bearing inserts with spherical outer ring

Set screw types

High temperature version T20

UC2..G2T20



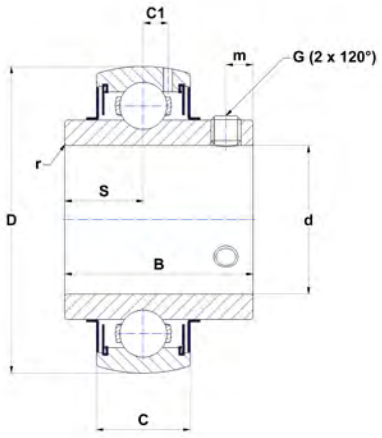

UC..G2T20

Main dimensions [mm]

d [inch]	d [mm]	Bearing insert	D	C	B	S	m	C1	r min	G
1/2	12,7	UC201-08G2T20	47	16	31	12,7	4,7	4,4	0,6	1/4-28UNF
		US201-08G2T20	40	12	22	6	4	3,6	0,6	10-32UNF
5/8	15,875	UC202-10G2T20	47	16	31	12,7	4,7	4,4	0,6	1/4-28UNF
		US202-10G2T20	40	12	22	6	4	3,6	0,6	10-32UNF
11/16	17,463	UC203-11G2T20	47	16	31	12,7	4,7	4,4	0,6	1/4-28UNF
		US203-11G2T20	40	12	22	6	4	3,6	0,6	10-32UNF
3/4	19,05	UC204-12G2T20	47	16	31	12,7	4,7	4,4	0,6	1/4-28UNF
		US204-12G2T20	47	14	25	7	5	4	0,6	1/4-28UNF
7/8	22,225	UC205-14G2T20	52	17	34	14,3	5,5	4,3	0,6	1/4-28UNF
		US205-14G2T20	52	15	27	7,5	5,5	4,3	0,6	1/4-28UNF
15/16	23,813	UC205-15G2T20	52	17	34	14,3	5,5	4,3	0,6	1/4-28UNF
		US205-15G2T20	52	15	27	7,5	5,5	4,3	0,6	1/4-28UNF
1	25,4	UC205-16G2T20	52	17	34	14,3	5,5	4,3	0,6	1/4-28UNF
		US205-16G2T20	52	15	27	7,5	5,5	4,3	0,6	1/4-28UNF
1 1/8	28,575	UC206-18G2T20	62	19	38,1	15,9	5,5	5	0,6	1/4-28UNF
		US206-18G2T20	62	16	30	8	6	5	0,6	1/4-28UNF
1 3/16	30,163	UC206-19G2T20	62	19	38,1	15,9	5,5	5	0,6	1/4-28UNF
		US206-19G2T20	62	16	30	8	6	5	0,6	1/4-28UNF
1 1/4	31,75	UC206-20G2T20	62	19	38,1	15,9	5,5	5	0,6	1/4-28UNF
		UC207-20G2T20	72	20	42,9	17,5	6,5	5,8	1,1	5/16-24UNF
		US206-20G2T20	62	16	30	8	6	5	0,6	1/4-28UNF
1 5/16	33,338	UC207-21G2T20	72	20	42,9	17,5	6,5	5,8	1,1	5/16-24UNF
1 3/8	34,925	UC207-22G2T20	72	20	42,9	17,5	6,5	5,8	1,1	5/16-24UNF
		US207-22G2T20	72	17	32	8,5	6,5	5,7	0,6	5/16-24UNF
1 7/16	36,513	UC207-23G2T20	72	20	42,9	17,5	6,5	5,8	1,1	5/16-24UNF
		US207-23G2T20	72	17	32	8,5	6,5	5,7	0,6	5/16-24UNF
1 1/2	38,1	UC208-24G2T20	80	21	49,2	19	8	6,3	1,1	5/16-24UNF
		US208-24G2T20	80	18	34	9	7	6,2	1,1	5/16-24UNF
1 9/16	39,688	UC208-25G2T20	80	21	49,2	19	8	6,3	1,1	5/16-24UNF
1 5/8	41,275	UC209-26G2T20	85	22	49,2	19	8	6,8	1,1	5/16-24UNF
		US209-26G2T20	85	19	41,2	10,2	8,2	6,5	1,1	5/16-24UNF
1 11/16	42,863	UC209-27G2T20	85	22	49,2	19	8	6,8	1,1	5/16-24UNF
		US209-27G2T20	85	19	41,2	10,2	8,2	6,5	1,1	5/16-24UNF

* Width across flats (hexagon socket)

	SW*	Set screw torque [Nm]	Min temp [°C]	Max temp [°C]	Dynamic load rating C [kN]	Static load rating C0 [kN]	f_0	Weight [kg]	d [inch]
	1/8	3,7	-20	200	12,8	6,7	13,2	0,2	**1/2**
	3/32	3,2	-20	200	9,6	4,8	13,2	0,1	
	1/8	3,7	-20	200	12,8	6,7	13,2	0,2	**5/8**
	3/32	3,2	-20	200	9,6	4,8	13,2	0,1	
	1/8	3,7	-20	200	12,8	6,7	13,2	0,2	**11/16**
	3/32	3,2	-20	200	9,6	4,8	13,2	0,1	
	1/8	3,7	-20	200	12,8	6,7	13,2	0,2	**3/4**
	1/8	3,7	-20	200	12,8	6,7	13,2	0,1	
	1/8	3,7	-20	200	14	7,9	14	0,2	**7/8**
	1/8	3,7	-20	200	14	7,9	14	0,2	
	1/8	3,7	-20	200	14	7,9	14	0,2	**15/16**
	1/8	3,7	-20	200	14	7,9	14	0,2	
	1/8	3,7	-20	200	14	7,9	14	0,2	**1**
	1/8	3,7	-20	200	14	7,9	14	0,2	
	1/8	3,7	-20	200	19,5	11,2	13,7	0,3	**1 1/8**
	1/8	3,7	-20	200	19,5	11,2	13,7	0,3	
	1/8	3,7	-20	200	19,5	11,2	13,7	0,3	**1 3/16**
	1/8	3,7	-20	200	19,5	11,2	13,7	0,3	
	1/8	3,7	-20	200	19,5	11,2	13,7	0,3	**1 1/4**
	5/32	8	-20	200	25,7	15,2	14	0,5	
	1/8	3,7	-20	200	19,5	11,2	13,7	0,2	
	5/32	8	-20	200	25,7	15,2	14	0,5	**1 5/16**
	5/32	8	-20	200	25,7	15,2	14	0,5	**1 3/8**
	5/32	8	-20	200	25,7	15,2	14	0,4	
	5/32	8	-20	200	25,7	15,2	14	0,5	**1 7/16**
	5/32	8	-20	200	25,7	15,2	14	0,4	
	5/32	8	-20	200	29,6	18,2	13,7	0,7	**1 1/2**
	5/32	8	-20	200	32,6	19,9	13,7	0,6	
	5/32	8	-20	200	29,6	18,2	13,7	0,7	**1 9/16**
	5/32	8	-20	200	31,9	20,8	14	0,8	**1 5/8**
	5/32	8	-20	200	31,9	20,8	14	0,8	
	5/32	8	-20	200	31,9	20,8	14	0,7	**1 11/16**
	5/32	8	-20	200	31,9	20,8	14	0,7	

SNR Brand of NTN Group

Chrome steel bearing inserts with spherical outer ring

Set screw types

High temperature version T20

UC2..G2T20



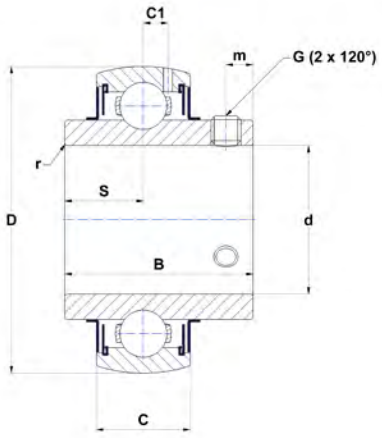

UC..G2T20

Main dimensions [mm]

d [inch]	d [mm]	Bearing insert	D	C	B	S	m	C1	r min	G
1 3/4	44,45	UC209-28G2T20	85	22	49,2	19	8	6,8	1,1	5/16-24UNF
		US209-28G2T20	85	19	41,2	10,2	8,2	6,5	1,1	5/16-24UNF
1 7/8	47,625	UC210-30G2T20	90	23	51,6	19	9	6,5	1,1	3/8-24UNF
		US210-30G2T20	90	20	43,5	10,9	9,2	6,5	1,1	5/16-24UNF
1 15/16	49,213	UC210-31G2T20	90	23	51,6	19	9	6,5	1,1	3/8-24UNF
		US210-31G2T20	90	20	43,5	10,9	9,2	6,5	1,1	5/16-24UNF
2	50,8	UC211-32G2T20	100	25	55,6	22,2	9	7,2	1,1	3/8-24UNF
		US211-32G2T20	100	23	45,3	11,8	9,8	7,2	1,1	5/16-24UNF
2 1/8	53,975	UC211-34G2T20	100	25	55,6	22,2	9	7,2	1,1	3/8-24UNF
2 3/16	55,563	UC211-35G2T20	100	25	55,6	22,2	9	7,2	1,1	3/8-24UNF
		US211-35G2T20	100	23	45,3	11,8	9,8	7,2	1,1	5/16-24UNF
2 1/4	57,15	UC212-36G2T20	110	27	65,1	25,4	10,5	8,2	1,1	3/8-24UNF
		US212-36G2T20	110	24	53,7	14,9	9,8	8	1,1	3/8-24UNF
2 3/8	60,325	UC212-38G2T20	110	27	65,1	25,4	10,5	8,2	1,1	3/8-24UNF
2 7/16	61,913	UC212-39G2T20	110	27	65,1	25,4	10,5	8,2	1,1	3/8-24UNF
		US212-39G2T20	110	24	53,7	14,9	9,8	8	1,1	3/8-24UNF
2 1/2	63,5	UC213-40G2T20	120	28	65,1	25,4	12	8	1,5	3/8-24UNF
2 11/16	68,263	UC214-43G2T20	125	30	74,6	30,2	12	9	2	7/16-20UNF
2 3/4	69,85	UC214-44G2T20	125	30	74,6	30,2	12	9	2	7/16-20UNF
2 15/16	74,613	UC215-47G2T20	130	30	77,8	33,3	12	9	2	7/16-20UNF
3	76,2	UC215-48G2T20	130	30	77,8	33,3	12	9	2	7/16-20UNF
3 3/16	80,963	UC216-51G2T20	140	33	82,6	33,3	14	10,3	2	7/16-20UNF
3 1/4	82,55	UC217-52G2T20	150	35	85,7	34,1	14	11	2	7/16-20UNF
3 1/2	88,9	UC218-56G2T20	160	37	96	39,7	14	12	2	1/2-20UNF

* Width across flats (hexagon socket)

	SW*	Set screw torque [Nm]	Min temp [°C]	Max temp [°C]	Dynamic load rating C [kN]	Static load rating C0 [kN]	f_0	Weight [kg]	d [inch]
	5/32	8	-20	200	31,9	20,8	14	0,7	**1 3/4**
	5/32	8	-20	200	31,9	20,8	14	0,7	
	3/16	16,8	-20	200	35,1	23,2	14,4	0,9	**1 7/8**
	5/32	8	-20	200	35,1	23,2	14,4	0,8	
	3/16	16,8	-20	200	35,1	23,2	14,4	0,8	**1 15/16**
	5/32	8	-20	200	35,1	23,2	14,4	0,8	
	3/16	16,8	-20	200	43,6	29,2	14,4	1,3	**2**
	5/32	8	-20	200	43,6	29,2	14,4	1,1	
	3/16	16,8	-20	200	43,6	29,2	14,4	1,2	**2 1/8**
	3/16	16,8	-20	200	43,6	29,2	14,4	1,1	**2 3/16**
	5/32	8	-20	200	43,6	29,2	14,4	1,1	
	3/16	16,8	-20	200	52,5	32,8	14,2	1,7	**2 1/4**
	3/16	16,8	-20	200	52,5	32,8	14,2	1,3	
	3/16	16,8	-20	200	52,5	32,8	14,2	1,5	**2 3/8**
	3/16	16,8	-20	200	52,5	32,8	14,2	1,5	**2 7/16**
	3/16	16,8	-20	200	52,5	32,8	14,2	1,2	
	3/16	16,8	-20	200	57,2	40	14,4	1,9	**2 1/2**
	7/32	27,1	-20	200	62	45	14,4	2	**2 11/16**
	7/32	27,1	-20	200	62	45	14,4	2,1	**2 3/4**
	7/32	27,1	-20	200	66	49,5	14,7	2,3	**2 15/16**
	7/32	27,1	-20	200	66	49,5	14,7	2,1	**3**
	7/32	27,1	-20	200	72,5	54,2	14,7	2,8	**3 3/16**
	7/32	27,1	-20	200	83,2	63,8	14,7	3,3	**3 1/4**
	1/4	33,9	-20	200	96	71,5	14,4	4,6	**3 1/2**

Chrome steel bearing inserts with spherical outer ring

Adapter sleeve types

Basic version

UK2..G2H



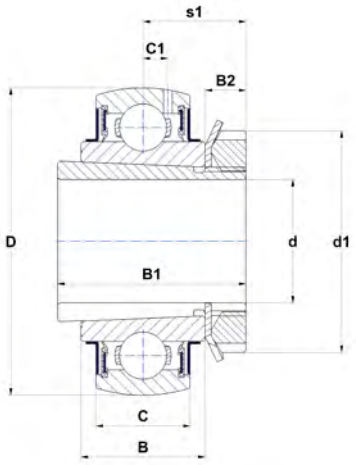

UK..G2H

Main dimensions [mm]

d [inch]	d [mm]	Bearing insert	D	C	S1	d1	B	B1	B2	C1
3/4	19,05	UK205G2H-12	52	17	18,5	38	21	35	8	4,3
		UK305G2H-12	62	21	21,5	38	27	35	8	6,2
7/8	22,225	UK206G2H-14	62	19	20,5	45	25	38	8	5
		UK306G2H-14	72	24	23	45	30	38	8	6,5
15/16	23,813	UK206G2H-15	62	19	20,5	45	25	38	8	5
		UK306G2H-15	72	24	23	45	30	38	8	6,5
1	25,4	UK206G2H-16	62	19	20,5	45	25	38	8	5
		UK306G2H-16	72	24	23	45	30	38	8	6,5
1 1/8	28,575	UK207G2H-18	72	20	22,5	52	27	43	9	5,8
		UK307G2H-18	80	25	25,5	52	33	43	9	7,2
1 3/16	30,163	UK207G2H-19	72	20	22,5	52	27	43	9	5,8
		UK307G2H-19	80	25	25,5	52	33	43	9	7,2
1 1/4	31,75	UK208G2H-20	80	21	24,5	58	29	46	10	6,3
		UK308G2H-20	90	28	27,5	58	35	46	10	8,5
1 3/8	34,925	UK208G2H-22	80	21	24,5	58	29	46	10	6,3
		UK308G2H-22	90	28	27,5	58	35	46	10	8,5
1 7/16	36,513	UK209G2H-23	85	22	26	65	30	50	11	6,8
		UK309G2H-23	100	30	30	65	38	50	11	9
1 1/2	38,1	UK209G2H-24	85	22	26	65	30	50	11	6,8
		UK309G2H-24	100	30	30	65	38	50	11	9
1 5/8	41,275	UK210G2H-26	90	23	27,5	70	31	55	12	6,5
		UK310G2H-26	110	32	32	70	40	55	12	9,9
1 11/16	42,863	UK210G2H-27	90	23	27,5	70	31	55	12	6,5
		UK310G2H-27	110	32	32	70	40	55	12	9,9
1 3/4	44,45	UK210G2H-28	90	23	27,5	70	31	55	12	6,5
		UK310G2H-28	110	32	32	70	40	55	12	9,9
1 7/8	47,625	UK211G2H-30	100	25	29	75	33	59	12,5	7,2
		UK311G2H-30	120	34	34	75	43	59	12,5	10,6
1 15/16	49,213	UK211G2H-31	100	25	29	75	33	59	12,5	7,2
		UK311G2H-31	120	34	34	75	43	59	12,5	10,6
2	50,8	UK211G2H-32	100	25	29	75	33	59	12,5	7,2
		UK311G2H-32	120	34	34	75	43	59	12,5	10,6

	Min temp [°C]	Max temp [°C]	Dynamic load rating C [kN]	Static load rating C0 [kN]	f_0	Weight [kg]	d [inch]
	-20	100	14	7,9	14	0,2	**3/4**
	-20	100	22,4	11,5	12,3	0,4	
	-20	100	19,5	11,2	13,7	0,4	**7/8**
	-20	100	27	15,2	13	0,6	
	-20	100	19,5	11,2	13,7	0,4	**15/16**
	-20	100	27	15,2	13	0,6	
	-20	100	19,5	11,2	13,7	0,4	**1**
	-20	100	27	15,2	13	0,6	
	-20	100	25,7	15,2	14	0,6	**1 1/8**
	-20	100	33,5	19,2	12,8	0,7	
	-20	100	25,7	15,2	14	0,5	**1 3/16**
	-20	100	33,5	19,2	12,8	0,7	
	-20	100	29,6	18,2	14	0,8	**1 1/4**
	-20	100	40,6	24	13,2	1,1	
	-20	100	29,6	18,2	14	0,7	**1 3/8**
	-20	100	40,6	24	13,2	1	
	-20	100	31,9	20,8	14	0,8	**1 7/16**
	-20	100	53	31,8	13	1,4	
	-20	100	31,9	20,8	14	0,8	**1 1/2**
	-20	100	53	31,8	13	1,4	
	-20	100	35,1	23,2	14,4	1	**1 5/8**
	-20	100	62	37,8	13	1,8	
	-20	100	35,1	23,2	14,4	1	**1 11/16**
	-20	100	62	37,8	13	1,8	
	-20	100	35,1	23,2	14,4	1	**1 3/4**
	-20	100	62	37,8	13	1,7	
	-20	100	43,6	29,2	14,4	1,2	**1 7/8**
	-20	100	71,5	44,8	13	2,2	
	-20	100	43,6	29,2	14,4	1,2	**1 15/16**
	-20	100	71,5	44,8	13	2,1	
	-20	100	43,6	29,2	14,4	1,1	**2**
	-20	100	71,5	44,8	13	2,1	

Chrome steel bearing inserts with spherical outer ring

Adapter sleeve types

Basic version

UK2..G2H



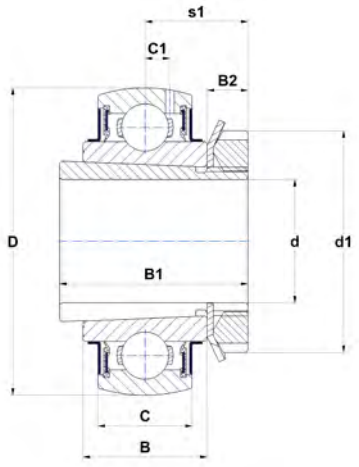

UK..G2H

Main dimensions [mm]

d [inch]	d [mm]	Bearing insert	D	C	S1	d1	B	B1	B2	C1
2 3/16	55,563	UK213G2H-35	120	28	32	85	36	65	14	8
		UK313G2H-35	140	38	38,5	85	49	65	14	12,1
2 1/4	57,15	UK213G2H-36	120	28	32	85	36	65	14	8
		UK313G2H-36	140	38	38,5	85	49	65	14	12,1
2 7/16	61,913	UK215G2H-39	130	30	35,5	98	41	73	15	9
		UK315G2H-39	160	42	42,5	98	55	73	15	13,5
2 1/2	63,5	UK215G2H-40	130	30	35,5	98	41	73	15	9
		UK315G2H-40	160	42	42,5	98	55	73	15	13,5
2 11/16	68,263	UK216G2H-43	140	33	39	105	44	78	17	10,3
		UK316G2H-43	170	44	44,5	105	55	78	17	14,5
2 3/4	69,85	UK216G2H-44	140	33	39	105	44	78	17	10,3
		UK316G2H-44	170	44	44,5	105	55	78	17	14,5
2 15/16	74,613	UK217G2H-47	150	35	40	110	44	82	18	11
		UK317G2H-47	180	46	48	110	60	82	18	15,5
3	76,2	UK217G2H-48	150	35	40	110	44	82	18	11
		UK317G2H-48	180	46	48	110	60	82	18	15,5
3 1/4	82,55	UK319G2H-52	200	50	52	125	66	90	19	16,7
3 1/2	88,9	UK320G2H-56	215	54	54	130	68	97	20	19

	Min temp [°C]	Max temp [°C]	Dynamic load rating C [kN]	Static load rating C0 [kN]	f_0	Weight [kg]	d [inch]
	-20	100	57,2	40	14,4	2,1	**2 3/16**
	-20	100	93,9	60,5	13,2	3,3	
	-20	100	57,2	40	14,4	2	**2 1/4**
	-20	100	93,9	60,5	13,2	3,2	
	-20	100	66	49,5	14,7	2,8	**2 7/16**
	-20	100	113,4	76,8	13,2	4,9	
	-20	100	66	49,5	14,7	2,8	**2 1/2**
	-20	100	113,4	76,8	13,2	4,8	
	-20	100	72,5	54,2	14,7	3,3	**2 11/16**
	-20	100	122,9	86,5	13,2	5,7	
	-20	100	72,5	54,2	14,7	3,2	**2 3/4**
	-20	100	122,9	86,5	13,2	5,6	
	-20	100	83,2	63,8	14,7	3,8	**2 15/16**
	-20	100	132,6	96,5	13,2	6,5	
	-20	100	83,2	63,8	14,7	3,7	**3**
	-20	100	132,6	96,5	13,2	6,4	
	-20	100	156	122	13,2	8,9	**3 1/4**
	-20	100	171,6	140	13,2	10,7	**3 1/2**

Chrome steel bearing inserts with cylindrical outer ring

Eccentric locking collar types

Wide design with snap ring groove and lubrication facility **CEX2**
Narrow design with snap ring groove without lubrication facility **CES2**



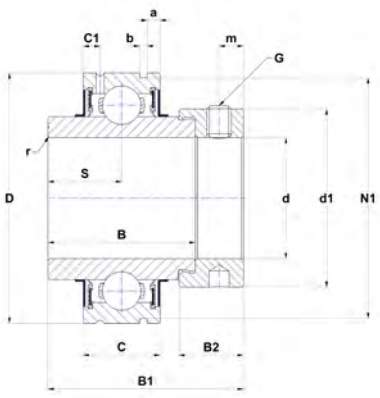

CEX



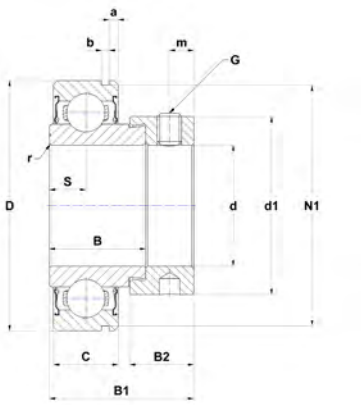

CES

Main dimensions [mm]

d [inch]	d [mm]	Bearing insert	D	C	B	B1	B2	S	d1	C1	a	b	N1
3/4	19,05	CES204-12	47	14	21,5	31	13,5	33,3	7	-	4	1,4	44,6
		CEX204-12	47	17	34,2	43,7	13,5	33,3	17,1	4	3,1	1,4	44,6
		CUC204-12	47	17	31	-	-	-	12,7	4	3,1	1,4	44,6
		CUS204-12	47	14	25	-	-	-	7	-	2,4	1,4	44,6
7/8	22,225	CES205-14	52	15	21,5	31	13,5	38,1	7,5	-	2,4	1,4	49,7
		CEX205-14	52	17	34,9	44,4	13,5	38,1	17,5	4,1	3,2	1,4	49,7
		CUC205-14	52	17	34	-	-	-	14,3	4,1	3,2	1,4	49,7
		CUS205-14	52	15	27	-	-	-	7,5	-	2,4	1,4	49,7
15/16	23,813	CES205-15	52	15	21,5	31	13,5	38,1	7,5	-	2,4	1,4	49,7
		CEX205-15	52	17	34,9	44,4	13,5	38,1	17,5	4,1	3,2	1,4	49,7
		CUC205-15	52	17	34	-	-	-	14,3	4,1	3,2	1,4	49,7
		CUS205-15	52	15	27	-	-	-	7,5	-	2,4	1,4	49,7
1	25,4	CES205-16	52	15	21,5	31	13,5	38,1	7,5	-	2,4	1,4	49,7
		CEX205-16	52	17	34,9	44,4	13,5	38,1	17,5	4,1	3,2	1,4	49,7
		CUC205-16	52	17	34	-	-	-	14,3	4,1	3,2	1,4	49,7
		CUS205-16	52	15	27	-	-	-	7,5	-	2,4	1,4	49,7
1 1/16	26,988	CES206-17	62	16	23,8	35,7	15,9	44,5	8	-	3,2	1,9	59,6
1 1/8	28,575	CES206-18	62	16	23,8	35,7	15,9	44,5	8	-	3,2	1,9	59,6
		CEX206-18	62	19	36,5	48,4	15,9	44,5	18,3	4,2	3,2	1,9	59,6
		CUC206-18	62	19	38,1	-	-	-	15,9	4,2	3,2	1,9	59,6
		CUS206-18	62	16	30	-	-	-	8	-	3,2	1,9	59,6
1 3/16	30,163	CES206-19	62	16	23,8	35,7	15,9	44,5	8	-	3,2	1,9	59,6
		CEX206-19	62	19	36,5	48,4	15,9	44,5	18,3	4,2	3,2	1,9	59,6
		CUC206-19	62	19	38,1	-	-	-	15,9	4,2	3,2	1,9	59,6
		CUS206-19	62	16	30	-	-	-	8	-	3,2	1,9	59,6
1 1/4	31,75	CES206-20	62	16	23,8	35,7	15,9	44,5	8	-	3,2	1,9	59,6
		CEX206-20	62	19	36,5	48,4	15,9	44,5	18,3	4,2	3,2	1,9	59,6
		CUC206-20	62	19	38,1	-	-	-	15,9	4,2	3,2	1,9	59,6
		CUS206-20	62	16	30	-	-	-	8	-	3,2	1,9	59,6

* Width across flats (hexagon socket)

Set screw types

Wide design with snap ring groove and lubrication facility **CUC2**
Narrow design with snap ring groove without lubrication facility **CUS2**

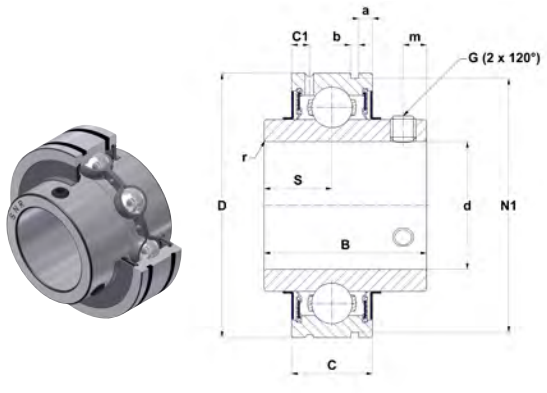

CUC

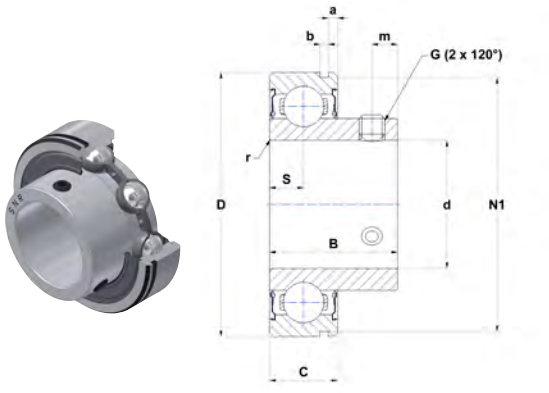

CUS

	r min	m	G	SW*	Set screw torque [Nm]	Min temp [°C]	Max temp [°C]	Dynamic load rating C [kN]	Static load rating C0 [kN]	f_0	Weight [kg]	d [inch]
	1	5	1/4-28UNF	1/8	3,7	-20	100	12,8	6,7	13,2	0,2	**3/4**
	1	5	1/4-28UNF	1/8	3,7	-20	100	12,8	6,7	13,2	0,2	
	0,6	4,5	1/4-28UNF	1/8	3,7	-20	100	12,8	6,7	13,2	0,2	
	1	5	1/4-28UNF	1/8	3,7	-20	100	12,8	6,7	13,2	0,1	
	1	5	1/4-28UNF	1/8	3,7	-20	100	14	7,9	14	0,2	**7/8**
	1	5	1/4-28UNF	1/8	3,7	-20	100	14	7,9	14	0,3	
	0,6	5	1/4-28UNF	1/8	3,7	-20	100	14	7,9	14	0,2	
	1	5	1/4-28UNF	1/8	3,7	-20	100	14	7,9	14	0,2	
	1	5	1/4-28UNF	1/8	3,7	-20	100	14	7,9	14	0,2	**15/16**
	1	5	1/4-28UNF	1/8	3,7	-20	100	14	7,9	14	0,3	
	0,6	5	1/4-28UNF	1/8	3,7	-20	100	14	7,9	14	0,2	
	1	5	1/4-28UNF	1/8	3,7	-20	100	14	7,9	14	0,2	
	1	5	1/4-28UNF	1/8	3,7	-20	100	14	7,9	14	0,2	**1**
	1	5	1/4-28UNF	1/8	3,7	-20	100	14	7,9	14	0,2	
	0,6	5	1/4-28UNF	1/8	3,7	-20	100	14	7,9	14	0,2	
	1	5	1/4-28UNF	1/8	3,7	-20	100	14	7,9	14	0,2	
	1	6	5/16-24UNF	5/32	8	-20	100	19,5	11,2	13,7	0,4	**1 1/16**
	1	6	5/16-24UNF	5/32	8	-20	100	19,5	11,2	13,7	0,4	**1 1/8**
	1,5	5,5	5/16-24UNF	5/32	8	-20	100	19,5	11,2	13,7	0,4	
	0,6	5,5	1/4-28UNF	1/8	3,7	-20	100	19,5	11,2	13,7	0,3	
	1	6	1/4-28UNF	1/8	3,7	-20	100	19,5	11,2	13,7	0,3	
	1	6	5/16-24UNF	5/32	8	-20	100	19,5	11,2	13,7	0,3	**1 3/16**
	1,5	5,5	5/16-24UNF	5/32	8	-20	100	19,5	11,2	13,7	0,4	
	0,6	5,5	1/4-28UNF	1/8	3,7	-20	100	19,5	11,2	13,7	0,3	
	1	6	1/4-28UNF	1/8	3,7	-20	100	19,5	11,2	13,7	0,3	
	1	6	5/16-24UNF	5/32	8	-20	100	19,5	11,2	13,7	0,3	**1 1/4**
	1,5	5,5	5/16-24UNF	5/32	8	-20	100	19,5	11,2	13,7	0,4	
	0,6	5,5	1/4-28UNF	1/8	3,7	-20	100	19,5	11,2	13,7	0,3	
	1	6,5	1/4-28UNF	1/8	3,7	-20	100	19,5	11,2	13,7	0,2	

Chrome steel bearing inserts with cylindrical outer ring

Eccentric locking collar types

Wide design with snap ring groove and lubrication facility **CEX2**
Narrow design with snap ring groove without lubrication facility **CES2**



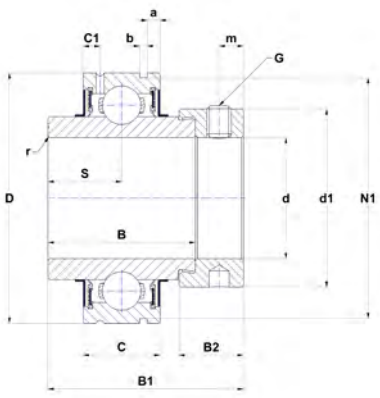

CEX



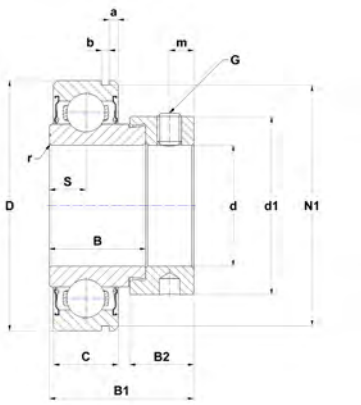

CES

Main dimensions [mm]

d [inch]	d [mm]	Bearing insert	D	C	B	B1	B2	S	d1	C1	a	b	N1
1 3/8	34,925	CES207-22	72	17	25,4	38,9	17,5	55,6	8,5	-	3,2	1,9	68,8
		CEX207-22	72	20	37,6	51,1	17,5	55,5	18,8	5	3,3	1,9	68,8
		CUC207-22	72	20	42,9	-	-	-	17,5	5	3,3	1,9	68,8
		CUS207-22	72	17	32	-	-	-	8,5	-	3,2	1,9	68,8
1 7/16	36,513	CES207-23	72	17	25,4	38,9	17,5	55,6	8,5	-	3,2	1,9	68,8
		CEX207-23	72	20	37,6	51,1	17,5	55,5	18,8	5	3,3	1,9	68,8
		CUC207-23	72	20	42,9	-	-	-	17,5	5	3,3	1,9	68,8
		CUS207-23	72	17	32	-	-	-	8,5	-	3,2	1,9	68,8
1 1/2	38,1	CES208-24	80	18	30,2	43,7	18,3	60,3	9	-	3,2	1,9	76,8
		CEX208-24	80	21	42,8	56,3	18,3	60,3	21,4	5	3,4	1,9	76,8
		CUC208-24	80	21	49,2	-	-	-	19	5	3,4	1,9	76,8
		CUS208-24	80	18	34	-	-	-	9	-	3,2	1,9	76,8
1 5/8	41,275	CES209-26	85	19	30,2	43,7	18,3	63,5	9,5	-	3,2	1,9	81,8
		CEX209-26	85	22	42,8	56,3	18,3	63,5	21,4	5,1	3,5	1,9	81,8
		CUC209-26	85	22	49,2	-	-	-	19	5,1	3,5	1,9	81,8
		CUS209-26	85	19	41,2	-	-	-	9,5	-	3,2	1,9	81,8
1 11/16	42,863	CES209-27	85	19	30,2	43,7	18,3	63,5	9,5	-	3,2	1,9	81,8
		CEX209-27	85	22	42,8	56,3	18,3	63,5	21,4	5,1	3,5	1,9	81,8
		CUC209-27	85	22	49,2	-	-	-	19	5,1	3,5	1,9	81,8
		CUS209-27	85	19	41,2	-	-	-	9,5	-	3,2	1,9	81,8
1 3/4	44,45	CES209-28	85	19	30,2	43,7	18,3	63,5	9,5	-	3,2	1,9	81,8
		CEX209-28	85	22	42,8	56,3	18,3	63,5	21,4	5,1	3,5	1,9	81,8
		CUC209-28	85	22	49,2	-	-	-	19	5,1	3,5	1,9	81,8
		CUS209-28	85	19	41,2	-	-	-	9,5	-	3,2	1,9	81,8
1 7/8	47,625	CES210-30	90	20	30,2	43,7	18,3	69,9	10	-	3,7	2,7	86,8
		CEX210-30	90	24	49,2	62,7	18,3	69,5	24,6	5,6	3,7	2,7	86,8
		CUC210-30	90	24	51,6	-	-	-	19	5,6	3,7	2,7	86,8
		CUS210-30	90	20	43,5	-	-	-	10	-	3,7	2,7	86,8
1 15/16	49,213	CES210-31	90	20	30,2	43,7	18,3	69,9	10	-	3,7	2,7	86,8
		CEX210-31	90	24	49,2	62,7	18,3	69,5	24,6	5,6	3,7	2,7	86,8
		CUC210-31	90	24	51,6	-	-	-	19	5,6	3,7	2,7	86,8
		CUS210-31	90	20	43,5	-	-	-	10	-	3,7	2,7	86,8

* Width across flats (hexagon socket)

Set screw types

Wide design with snap ring groove and lubrication facility **CUC2**
Narrow design with snap ring groove without lubrication facility **CUS2**

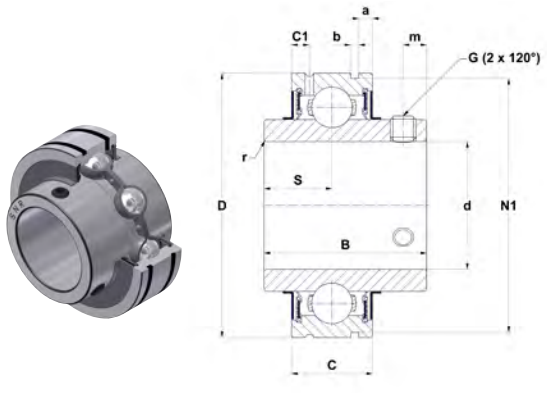

CUC

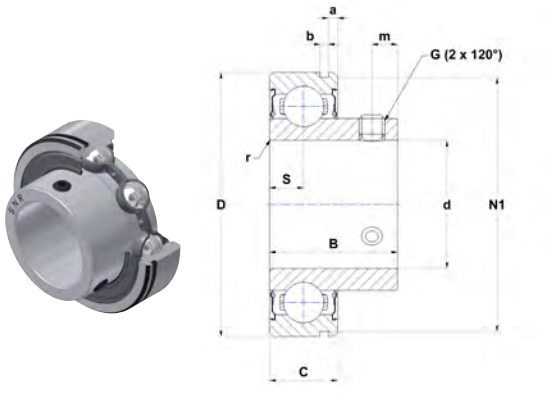

CUS

	r min	m	G	SW*	Set screw torque [Nm]	Min temp [°C]	Max temp [°C]	Dynamic load rating C [kN]	Static load rating C0 [kN]	f_0	Weight [kg]	d [inch]
	1,5	6,5	5/16-24UNF	5/32	8	-20	100	25,7	15,2	14	0,5	**1 3/8**
	1,5	6,5	5/16-24UNF	5/32	8	-20	100	25,7	15,2	14	0,6	
	1,1	6	5/16-24UNF	5/32	8	-20	100	25,7	15,2	14	0,5	
	1	6,5	1/4-28UNF	1/8	3,7	-20	100	25,7	15,2	14	0,4	
	1,5	6,5	5/16-24UNF	5/32	8	-20	100	25,7	15,2	14	0,5	**1 7/16**
	1,5	6,5	5/16-24UNF	5/32	8	-20	100	25,7	15,2	14	0,6	
	1,1	6	5/16-24UNF	5/32	8	-20	100	25,7	15,2	14	0,5	
	1	6,5	1/4-28UNF	1/8	3,7	-20	100	25,7	15,2	14	0,4	
	1,5	6,5	5/16-24UNF	5/32	8	-20	100	32,6	19,9	13,7	0,7	**1 1/2**
	1,5	8	5/16-24UNF	5/32	8	-20	100	32,6	19,9	13,7	0,8	
	1,1	8	5/16-24UNF	5/32	8	-20	100	32,6	19,9	13,7	0,7	
	1	6,5	5/16-24UNF	5/32	8	-20	100	32,6	19,9	13,7	0,6	
	1,5	6,5	5/16-24UNF	5/32	8	-20	100	31,9	20,8	14	0,8	**1 5/8**
	1,5	8	5/16-24UNF	5/32	8	-20	100	31,9	20,8	14	1	
	1,1	8	5/16-24UNF	5/32	8	-20	100	31,9	20,8	14	0,8	
	1,5	6,5	5/16-24UNF	5/32	8	-20	100	31,9	20,8	14	0,8	
	1,5	6,5	5/16-24UNF	5/32	8	-20	100	31,9	20,8	14	0,8	**1 11/16**
	1,5	8	5/16-24UNF	5/32	8	-20	100	31,9	20,8	14	0,9	
	1,1	8	5/16-24UNF	5/32	8	-20	100	31,9	20,8	14	0,7	
	1,5	6,5	5/16-24UNF	5/32	8	-20	100	31,9	20,8	14	0,7	
	1,5	6,5	5/16-24UNF	5/32	8	-20	100	31,9	20,8	14	0,7	**1 3/4**
	1,5	8	5/16-24UNF	5/32	8	-20	100	31,9	20,8	14	0,9	
	1,1	8	5/16-24UNF	5/32	8	-20	100	31,9	20,8	14	0,7	
	1,5	6,5	5/16-24UNF	5/32	8	-20	100	31,9	20,8	14	0,7	
	1,5	6,5	5/16-24UNF	5/32	8	-20	100	35,1	23,2	14,4	0,9	**1 7/8**
	1,5	9	5/16-24UNF	5/32	8	-20	100	35,1	23,2	14,4	1,1	
	1,1	9	3/8-24UNF	3/16	16,8	-20	100	35,1	23,2	14,4	0,8	
	1,5	6,5	5/16-24UNF	5/32	8	-20	100	35,1	23,2	14,4	0,8	
	1,5	6,5	5/16-24UNF	5/32	8	-20	100	35,1	23,2	14,4	0,8	**1 15/16**
	1,5	9	5/16-24UNF	5/32	8	-20	100	35,1	23,2	14,4	1	
	1,1	9	3/8-24UNF	3/16	16,8	-20	100	35,1	23,2	14,4	0,8	
	1,5	9	5/16-24UNF	5/32	8	-20	100	35,1	23,2	14,4	0,78	

Stainless steel housings with stainless steel bearing inserts

Pillow block units

Pillow block
SP2

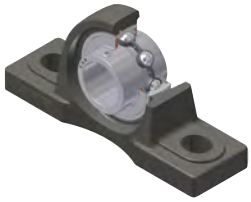

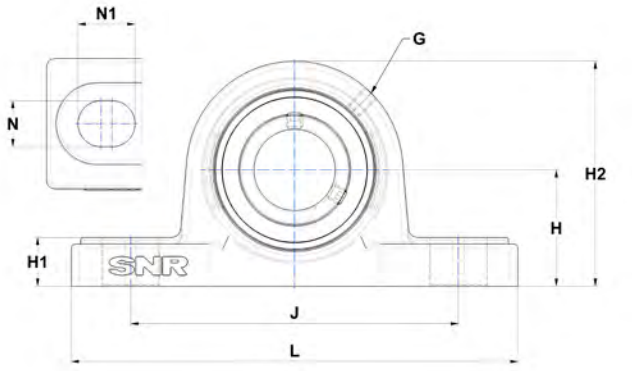

Main dimensions [mm]

d	Unit	L	J	H	H1	H2	A	A1	N	N1	S	B	B1	d1
12	SUCP201N	126	95	33,3	15	65	38	21	13	19	12,7	31	-	-
15	SUCP202N	126	95	33,3	15	65	38	21	13	19	12,7	31	-	-
17	SUCP203N	126	95	33,3	15	65	38	21	13	19	12,7	31	-	-
20	SESP204N	126	95	33,3	15	65	38	21	13	19	7	-	31	33,3
	SUCP204N	126	95	33,3	15	65	38	21	13	19	12,7	31	-	-
25	SESP205N	140	105	36,5	16	70	38	23,5	13	19	7,5	-	31	38,1
	SUCP205N	140	105	36,5	16	70	38	23,5	13	19	14,3	34,1	-	-
30	SESP206N	165	121	42,9	18	83	48	24	17	21	8	-	35,7	44,5
	SUCP206N	165	121	42,9	18	83	48	24	17	21	15,9	38,1	-	-
35	SESP207N	167	127	47,6	19	94	48	27	17	21	8,5	-	38,9	55,6
	SUCP207N	167	127	47,6	19	94	48	27	17	21	17,5	42,9	-	-
40	SESP208N	184	136	49,2	19	100	54	27	17	23	9	-	43,7	60,3
	SUCP208N	184	136	49,2	19	100	54	27	17	23	19	49,2	-	-
45	SESP209N	190	146	54	20	109	54	28	17	23	9,5	-	43,7	63,5
	SUCP209N	190	146	54	20	109	54	28	17	23	19	49,2	-	-
50	SESP210N	206	159	57,2	22	114	60	30	20	25	10	-	43,7	69,9
	SUCP210N	206	159	57,2	22	114	60	30	20	25	19	51,6	-	-
55	SESP211N	219	171	63,5	23	126	60	33	20	25	10,5	-	48,4	76,2
	SUCP211N	219	171	63,5	23	126	60	33	20	25	22,2	55,6	-	-
60	SESP212N	241	184	69,8	25	138	70	37	20	25	11	-	53,1	84,2
	SUCP212N	241	184	69,8	25	138	70	37	20	25	25,4	65,1	-	-

* Bearing units that are ordered with cover(s) include the housings with grooves.
If you want to install the protective covers later, housings with suffix N must be ordered (for example: P210N).

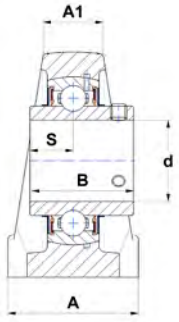

SUCP

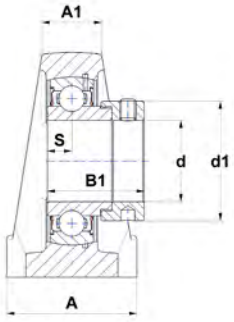

SESP

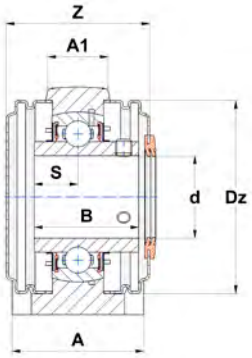

SUCP..CC

	G	Z	Dz	Housing	Bearing insert	Open protective cap*	Closed protective cap*	Dynamic load rating C [kN]	Static load rating C0 [kN]	Weight [kg]	d
	M6x1	44,6	54	SP204N	SUC201	SCO204-12	SCC204	12,8	6,6	0,9	**12**
	M6x1	44,6	54	SP204N	SUC202	SCO204-15	SCC204	12,8	6,6	0,9	**15**
	M6x1	44,6	54	SP204N	SUC203	SCO204-17	SCC204	12,8	6,6	0,9	**17**
	M6x1	63	54	SP204N	SES204	SCOE204-20	SCCE204	12,8	6,6	0,9	**20**
	M6x1	44,6	54	SP204N	SUC204	SCO204-20	SCC204	12,8	6,6	0,9	
	M6x1	64	60	SP205N	SES205	SCOE205-25	SCCE205	14	7,8	1	**25**
	M6x1	46,8	60	SP205N	SUC205	SCO205-25	SCC205	14	7,8	1	
	M6x1	70	70	SP206N	SES206	SCOE206-30	SCCE206	19,4	11,2	1,6	**30**
	M6x1	51,8	70	SP206N	SUC206	SCO206-30	SCC206	19,4	11,2	1,6	
	M6x1	76	80	SP207N	SES207	SCOE207-35	SCCE207	25,6	15,3	2	**35**
	M6x1	57,4	80	SP207N	SUC207	SCO207-35	SCC207	25,6	15,3	2	
	M6x1	80	88	SP208N	SES208	SCOE208-40	SCCE208	32	19,3	2,3	**40**
	M6x1	67,8	88	SP208N	SUC208	SCO208-40	SCC208	32	19,3	2,3	
	M6x1	82,5	95	SP209N	SES209	SCOE209-45	SCCE209	32,7	20,4	2,7	**45**
	M6x1	68,3	95	SP209N	SUC209	SCO209-45	SCC209	32,7	20,4	2,7	
	M6x1	90	100	SP210N	SES210	SCOE210-50	SCCE210	35	23,1	3,3	**50**
	M6x1	74,6	100	SP210N	SUC210	SCO210-50	SCC210	35	23,1	3,3	
	M6x1	103	110	SP211N	SES211	SCOE211-55	SCCE211	43,3	29,2	4,1	**55**
	M6x1	76,2	110	SP211N	SUC211	SCO211-55	SCC211	43,3	29,2	4,2	
	M6x1	111	120	SP212N	SES212	SCOE212-60	SCCE212	52,4	35,9	5,5	**60**
	M6x1	89,8	120	SP212N	SUC212	SCO212-60	SCC212	52,4	35,9	5,7	

Stainless steel housings with stainless steel bearing inserts

Pillow block units

Tapped base pillow block

SPA2



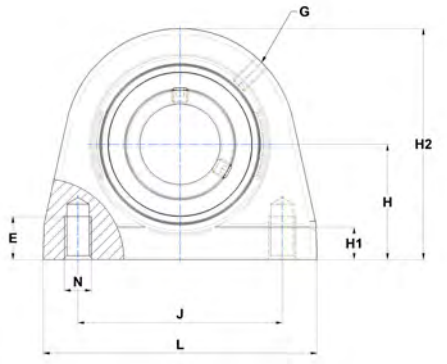

Main dimensions [mm]

d	Unit	L	J	H	H1	H2	A	A1	E	N	S	B	B1	d1	G
12	SUCPA201N	73	50,8	33,3	11	65	38	23	13	M8	12,7	31	-	-	M6x1
15	SUCPA202N	73	50,8	33,3	11	65	38	23	13	M8	12,7	31	-	-	M6x1
17	SUCPA203N	73	50,8	33,3	11	65	38	23	13	M8	12,7	31	-	-	M6x1
20	SESPA204N	73	50,8	33,3	11	65	38	23	13	M8	7	-	31	33,3	M6x1
	SUCPA204N	73	50,8	33,3	11	65	38	23	13	M8	12,7	31	-	-	M6x1
25	SESPA205N	76	50,8	36,5	12	71	38	24	13	M10	7,5	-	31	38,1	M6x1
	SUCPA205N	76	50,8	36,5	12	71	38	24	13	M10	14,3	34,1	-	-	M6x1
30	SESPA206N	102	76,2	42,9	12	86	38	24	16	M10	8	-	35,7	44,5	M6x1
	SUCPA206N	102	76,2	42,9	12	86	38	24	16	M10	15,9	38,1	-	-	M6x1
35	SESPA207N	108	82,6	47,6	12	95	48	25	19	M10	8,5	-	38,9	55,6	M6x1
	SUCPA207N	108	82,6	47,6	12	95	48	25	19	M10	17,5	42,9	-	-	M6x1
40	SESPA208N	117	89	49,2	13	100	48	28	19	M12	9	-	43,7	60,3	M6x1
	SUCPA208N	117	89	49,2	13	100	48	28	19	M12	19	49,2	-	-	M6x1
45	SESPA209N	127	95,3	54	13	108	51	28	19	M12	9,5	-	43,7	63,5	M6x1
	SUCPA209N	127	95,3	54	13	108	51	28	19	M12	19	49,2	-	-	M6x1
50	SESPA210N	140	101,6	57,2	13	117	51	29	19	M16	10	-	43,7	69,9	M6x1
	SUCPA210N	140	101,6	57,2	13	117	51	29	19	M16	19	51,6	-	-	M6x1

* Bearing units that are ordered with cover(s) include the housings with grooves.
If you want to install the protective covers later, housings with suffix N must be ordered (for example: P210N).

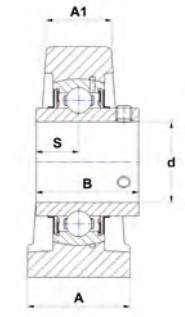

SUCPA

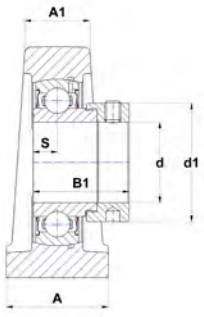

SESPA

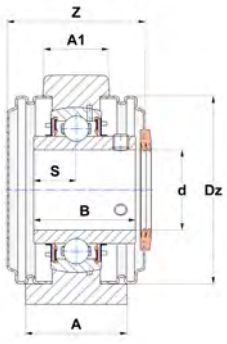

SUCPA..CC

	Z	Dz	Housing	Bearing insert	Open protective cap*	Closed protective cap*	Dynamic load rating C [kN]	Static load rating C0 [kN]	Weight [kg]	d
	45,6	54	SPA204N	SUC201	SCO204-12	SCC204	10,1	12,8	6,6	**12**
	45,6	54	SPA204N	SUC202	SCO204-15	SCC204	10,1	12,8	6,6	**15**
	45,6	54	SPA204N	SUC203	SCO204-17	SCC204	10,1	12,8	6,6	**17**
	64	54	SPA204N	SES204	SCOE204-20	SCCE204	10,1	12,8	6,6	**20**
	45,6	54	SPA204N	SUC204	SCO204-20	SCC204	10,1	12,8	6,6	
	63,5	60	SPA205N	SES205	SCOE205-25	SCCE205	11	14	7,8	**25**
	46,3	60	SPA205N	SUC205	SCO205-25	SCC205	11	14	7,8	
	70	70	SPA206N	SES206	SCOE206-30	SCCE206	15,3	19,4	11,2	**30**
	51,8	70	SPA206N	SUC206	SCO206-30	SCC206	15,3	19,4	11,2	
	76	80	SPA207N	SES207	SCOE207-35	SCCE207	20,1	25,6	15,3	**35**
	57,4	80	SPA207N	SUC207	SCO207-35	SCC207	20,1	25,6	15,3	
	80	88	SPA208N	SES208	SCOE208-40	SCCE208	22,8	32	19,3	**40**
	67,8	88	SPA208N	SUC208	SCO208-40	SCC208	32	32	19,3	
	82,5	95	SPA209N	SES209	SCOE209-45	SCCE209	25,7	32,7	20,4	**45**
	68,3	95	SPA209N	SUC209	SCO209-45	SCC209	25,7	32,7	20,4	
	90	100	SPA210N	SES210	SCOE210-50	SCCE210	27,5	35	23,1	**50**
	74,6	100	SPA210N	SUC210	SCO210-50	SCC210	27,5	35	23,1	

Stainless steel housings with stainless steel bearing inserts

Flanged units

Four-bolt flange, square design

SF2

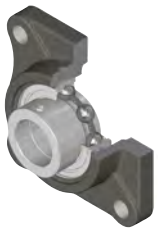

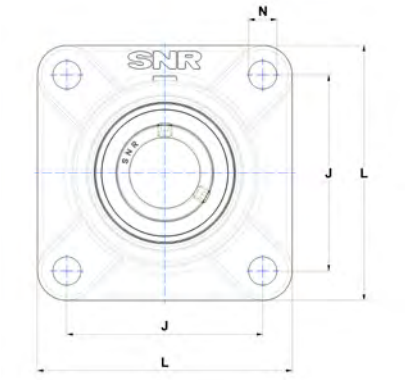

Main dimensions [mm]

d	Unit	L	J	A	A1	A2	N	e	S	B	B1	d1	G
12	SUCF201N	86	64	25,5	12	33,3	12	15	12,7	31	-	-	M6x1
15	SUCF202N	86	64	25,5	12	33,3	12	15	12,7	31	-	-	M6x1
17	SUCF203N	86	64	25,5	12	33,3	12	15	12,7	31	-	-	M6x1
20	SESF204N	86	64	25,5	12	39	12	15	7	-	31	33,3	M6x1
	SUCF204N	86	64	25,5	12	33,3	12	15	12,7	31	-	-	M6x1
25	SESF205N	95	70	27	14	39,5	12	16	7,5	-	31	38,1	M6x1
	SUCF205N	95	70	27	14	35,8	12	16	14,3	34,1	-	-	M6x1
30	SESF206N	108	83	30,5	14	45,7	12	18	8	-	35,7	44,5	M6x1
	SUCF206N	108	83	30,5	14	40,2	12	18	15,9	38,1	-	-	M6x1
35	SESF207N	116	92	33,5	14,5	49,4	14	19	8,5	-	38,9	55,6	M6x1
	SUCF207N	116	92	33,5	14,5	44,4	14	19	17,5	42,9	-	-	M6x1
40	SESF208N	130	102	36	14,5	55,7	16	21	9	-	43,7	60,3	M6x1
	SUCF208N	130	102	36	14,5	51,2	16	21	19	49,2	-	-	M6x1
45	SESF209N	137	105	38	15,5	56,2	16	22	9,5	-	43,7	63,5	M6x1
	SUCF209N	137	105	38	15,5	52,2	16	22	19	49,2	-	-	M6x1
50	SESF210N	143	111	40	15	55,7	16	22	10	-	43,7	69,9	M6x1
	SUCF210N	143	111	40	15	54,6	16	22	19	51,6	-	-	M6x1
55	SESF211N	162	130	44	20	62,9	19	25	10,5	-	48,4	76,2	M6x1
	SUCF211N	162	130	44	20	58,4	19	25	22,2	55,6	-	-	M6x1
60	SESF212N	175	143	48	20	71,1	19	29	11	-	53,1	84,2	M6x1
	SUCF212N	175	143	48	20	68,7	19	29	25,4	65,1	-	-	M6x1

* Bearing units that are ordered with cover(s) include the housings with grooves.
If you want to install the protective covers later, housings with suffix N must be ordered (for example: P210N).

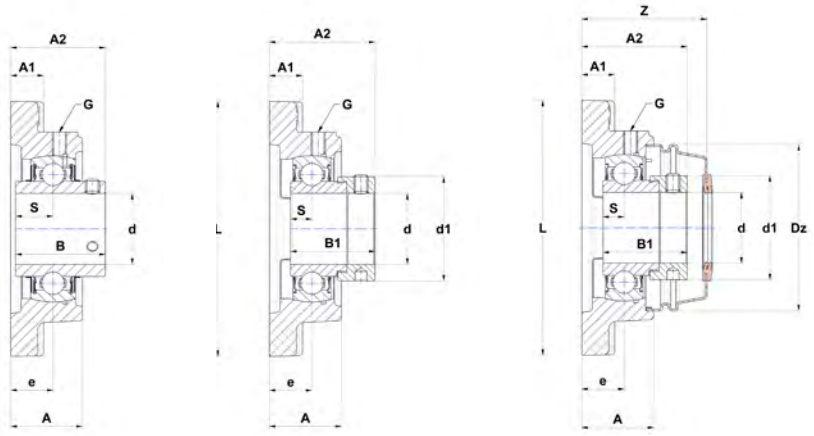

SUCF SESF SESF..COE

	Z	Dz	Housing	Bearing insert	Open protective cap*	Closed protective cap*	Dynamic load rating C [kN]	Static load rating C0 [kN]	Weight [kg]	d
	36,9	54	SF204N	SUC201	SCO204-12	SCC204	12,8	6,6	0,8	**12**
	36,9	54	SF204N	SUC202	SCO204-15	SCC204	12,8	6,6	0,7	**15**
	36,9	54	SF204N	SUC203	SCO204-17	SCC204	12,8	6,6	0,7	**17**
	46,1	54	SF204N	SES204	SCOE204-20	SCCE204	12,8	6,6	0,7	**20**
	36,9	54	SF204N	SUC204	SCO204-20	SCC204	12,8	6,6	0,7	
	47,7	60	SF205N	SES205	SCOE205-25	SCCE205	14	7,8	0,9	**25**
	39,1	60	SF205N	SUC205	SCO205-25	SCC205	14	7,8	0,9	
	53	70	SF206N	SES206	SCOE206-30	SCCE206	19,4	11,2	1,3	**30**
	43,9	70	SF206N	SUC206	SCO206-30	SCC206	19,4	11,2	1,3	
	57	80	SF207N	SES207	SCOE207-35	SCCE207	25,6	15,3	1,7	**35**
	47,7	80	SF207N	SUC207	SCO207-35	SCC207	25,6	15,3	1,6	
	61,5	88	SF208N	SES208	SCOE208-40	SCCE208	32	19,3	2,2	**40**
	55,4	88	SF208N	SUC208	SCO208-40	SCC208	32	19,3	2,2	
	63,5	95	SF209N	SES209	SCOE209-45	SCCE209	32,7	20,4	2,6	**45**
	56,4	95	SF209N	SUC209	SCO209-45	SCC209	32,7	20,4	2,6	
	67,5	100	SF210N	SES210	SCOE210-50	SCCE210	35	23,1	2,8	**50**
	59,8	100	SF210N	SUC210	SCO210-50	SCC210	35	23,1	2,9	
	76,7	110	SF211N	SES211	SCO211-55	SCC211	43,3	29,2	4,3	**55**
	63,3	110	SF211N	SUC211	SCO211-55	SCC211	43,3	29,2	4,2	
	84,2	120	SF212N	SES212	SCO212-60	SCC212	52,4	35,9	5,7	**60**
	73,6	120	SF212N	SUC212	SCO212-60	SCC212	52,4	35,9	5,8	

Stainless steel housings with stainless steel bearing inserts

Flanged units

Two-bolt flange, oval design

SFL2

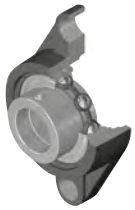

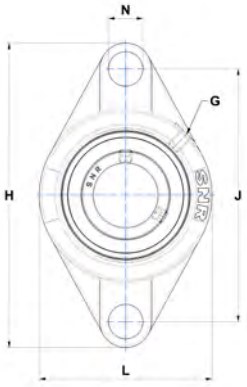

Main dimensions [mm]

d	Unit	H	L	J	A	A1	A2	N	e	S	B	B1	d1	G
12	SUCFL201N	112	58,5	90	25,5	12	33,3	12	15	12,7	31	-	-	M6x1
15	SUCFL202N	112	58,5	90	25,5	12	33,3	12	15	12,7	31	-	-	M6x1
17	SUCFL203N	112	58,5	90	25,5	12	33,3	12	15	12,7	31	-	-	M6x1
20	SESFL204N	112	58,5	90	25,5	12	39	12	15	7	-	31	33,3	M6x1
	SUCFL204N	112	58,5	90	25,5	12	33,3	12	15	12,7	31	-	-	M6x1
25	SESFL205N	125	68	99	27	13	39,5	13,5	16	7,5	-	31	38,1	M6x1
	SUCFL205N	125	68	99	27	13	35,8	13,5	16	14,3	34,1	-	-	M6x1
30	SESFL206N	141	80	117	31	13	45,7	13,5	18	8	-	35,7	44,5	M6x1
	SUCFL206N	141	80	117	31	13	40,2	13,5	18	15,9	38,1	-	-	M6x1
35	SESFL207N	156	90	130	33	15	49,4	16	19	8,5	-	38,9	55,6	M6x1
	SUCFL207N	156	90	130	33	15	44,4	16	19	17,5	42,9	-	-	M6x1
40	SESFL208N	172	100	144	36	15	55,7	16	21	9	-	43,7	60,3	M6x1
	SUCFL208N	172	100	144	36	15	51,2	16	21	19	49,2	-	-	M6x1
45	SESFL209N	180	108	148	38	15	56,2	17,5	22	9,5	-	43,7	63,5	M6x1
	SUCFL209N	180	108	148	38	15	52,2	17,5	22	19	49,2	-	-	M6x1
50	SESFL210N	190	115	157	39	16	55,7	17,5	22	10	-	43,7	69,9	M6x1
	SUCFL210N	190	115	157	39	16	54,6	17,5	22	19	51,6	-	-	M6x1

* Bearing units that are ordered with cover(s) include the housings with grooves.
If you want to install the protective covers later, housings with suffix N must be ordered (for example: P210N).

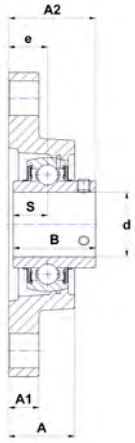

SUCFL

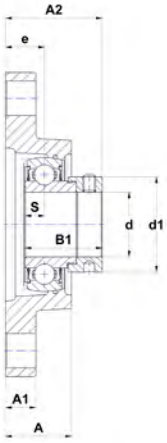

SESFL

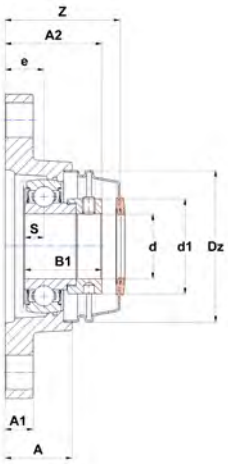

SESFL..COE

	Z	Dz	Housing	Bearing insert	Open protective cap*	Closed protective cap*	Dynamic load rating C [kN]	Static load rating C0 [kN]	Weight [kg]	d
	36,9	54	SFL204N	SUC201	SCO204-12	SCC204	12,8	6,6	0,5	**12**
	36,9	54	SFL204N	SUC202	SCO204-15	SCC204	12,8	6,6	0,5	**15**
	36,9	54	SFL204N	SUC203	SCO204-17	SCC204	12,8	6,6	0,5	**17**
	46,1	54	SFL204N	SES204	SCOE204-20	SCCE204	12,8	6,6	0,5	**20**
	36,9	54	SFL204N	SUC204	SCO204-20	SCC204	12,8	6,6	0,5	
	47,7	60	SFL205N	SES205	SCOE205-25	SCCE205	14	7,8	0,6	**25**
	39,1	60	SFL205N	SUC205	SCO205-25	SCC205	14	7,8	0,9	
	53	70	SFL206N	SES206	SCOE206-30	SCCE206	19,4	11,2	0,9	**30**
	43,9	70	SFL206N	SUC206	SCO206-30	SCC206	19,4	11,2	0,9	
	60,5	80	SFL207N	SES207	SCOE207-35	SCCE207	25,6	15,3	1,3	**35**
	51,2	80	SFL207N	SUC207	SCO207-35	SCC207	25,6	15,3	1,2	
	61,5	88	SFL208N	SES208	SCOE208-40	SCCE208	32	19,3	1,7	**40**
	55,4	88	SFL208N	SUC208	SCO208-40	SCC208	32	19,3	1,7	
	63,5	95	SFL209N	SES209	SCOE209-45	SCCE209	32,7	20,4	2	**45**
	56,4	95	SFL209N	SUC209	SCO209-45	SCC209	32,7	20,4	2	
	67	100	SFL210N	SES210	SCOE210-50	SCCE210	35	23,1	2,3	**50**
	59,3	100	SFL210N	SUC210	SCO210-50	SCC210	35	23,1	2,4	

Stainless steel housings with stainless steel bearing inserts

Flanged units

Three-bolt flange

SFB2



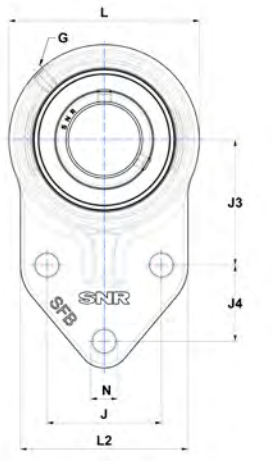

Main dimensions [mm]

d	Unit	H	H1	L	L2	J	J3	J4	A	A1	A2	e	N	S	B	B1
12	SUCFB201N	106,4	76,2	60,5	60,2	38,1	42,9	22,4	25,5	7,9	33,3	15	10	12,7	31	-
15	SUCFB202N	106,4	76,2	60,5	60,2	38,1	42,9	22,4	25,5	7,9	33,3	15	10	12,7	31	-
17	SUCFB203N	106,4	76,2	60,5	60,2	38,1	42,9	22,4	25,5	7,9	33,3	15	10	12,7	31	-
20	SESFB204N	106,4	76,2	60,5	60,2	38,1	42,9	22,4	25,5	7,9	39	15	10	7	-	31
	SUCFB204N	106,4	76,2	60,5	60,2	38,1	42,9	22,4	25,5	7,9	33,3	15	10	12,7	31	-
25	SESFB205N	119	85,5	67	63,5	41,4	46	28,7	27	9,7	39,5	16	10	7,5	-	31
	SUCFB205N	119	85,5	67	63,5	41,4	46	28,7	27	9,7	35,8	16	10	14,3	34,1	-
30	SESFB206N	135	95,3	79,5	70	47,8	52,3	31,8	30,5	9,7	45,7	18	10	8	-	35,7
	SUCFB206N	135	95,3	79,5	70	47,8	52,3	31,8	30,5	9,7	40,2	18	10	15,9	38,1	-
35	SESFB207N	152,2	107,2	90	83	50,8	60,5	31,8	33	12,7	49,4	19	13,5	8,5	-	38,9
	SUCFB207N	152,2	107,2	90	83	50,8	60,5	31,8	33	12,7	44,4	19	13,5	17,5	42,9	-
40	SESFB208N	164	114	100	78	50	60,3	41,3	36	12,7	55,7	21	13,5	9	-	43,7
	SUCFB208N	164	114	100	78	50	60,3	41,3	36	12,7	51,2	21	13,5	19	49,2	-
50	SESFB210N	186,5	131,8	109,5	101,5	69,9	74,7	41,4	39	12,7	55,7	22	13,5	10	-	43,7
	SUCFB210N	186,5	131,8	109,5	101,5	69,9	74,7	41,4	39	12,7	54,6	22	13,5	19	51,6	-

* Bearing units that are ordered with cover(s) include the housings with grooves.
If you want to install the protective covers later, housings with suffix N must be ordered (for example: P210N).

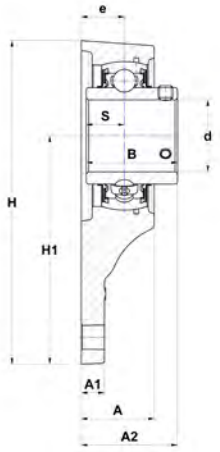

SUCFB

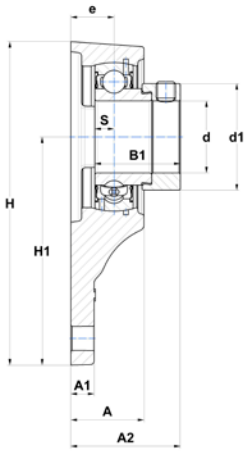

SESFB

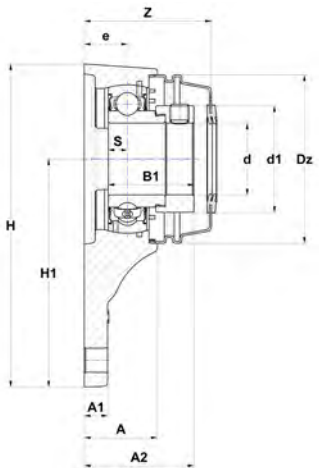

SESFB..COE

	d1	G	Z	Dz	Housing	Bearing insert	Open protective cap*	Closed protective cap*	Dynamic load rating C [kN]	Static load rating C0 [kN]	Weight [kg]	d
	-	M6x1	39,8	54	SFB204N	SUC201	SCO204-12	SCC204	12,8	6,6	0,6	**12**
	-	M6x1	39,8	54	SFB204N	SUC202	SCO204-15	SCC204	12,8	6,6	0,5	**15**
	-	M6x1	39,8	54	SFB204N	SUC203	SCO204-17	SCC204	12,8	6,6	0,5	**17**
	33,3	M6x1	46	54	SFB204N	SES204	SCOE204-20	SCCE204	12,8	6,6	0,5	**20**
	-	M6x1	39,8	54	SFB204N	SUC204	SCO204-20	SCC204	12,8	6,6	0,5	
	38,1	M6x1	51	60	SFB205N	SES205	SCOE205-25	SCCE205	14	7,8	0,7	**25**
	-	M6x1	42,4	60	SFB205N	SUC205	SCO205-25	SCC205	14	7,8	0,6	
	44,5	M6x1	56,5	70	SFB206N	SES206	SCOE206-30	SCCE206	19,4	11,2	0,9	**30**
	-	M6x1	47,4	70	SFB206N	SUC206	SCO206-30	SCC206	19,4	11,2	0,9	
	55,6	M6x1	61	80	SFB207N	SES207	SCOE207-35	SCCE207	25,6	15,3	1,4	**35**
	-	M6x1	51,7	80	SFB207N	SUC207	SCO207-35	SCC207	25,6	15,3	1,4	
	60,3	M6x1	65	88	SFB208N	SES208	SCOE208-40	SCCE208	32	19,3	1,7	**40**
	-	M6x1	58,9	88	SFB208N	SUC208	SCO208-40	SCC208	32	19,3	1,7	
	69,9	M6x1	72,5	100	SFB210N	SES210	SCOE210-50	SCCE210	35	23,1	2,2	**50**
	-	M6x1	64,8	100	SFB210N	SUC210	SCO210-50	SCC210	35	23,1	2,3	

Stainless steel housings with stainless steel bearing inserts

Tensioner units

Take-up
ST2

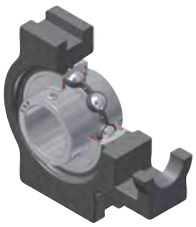

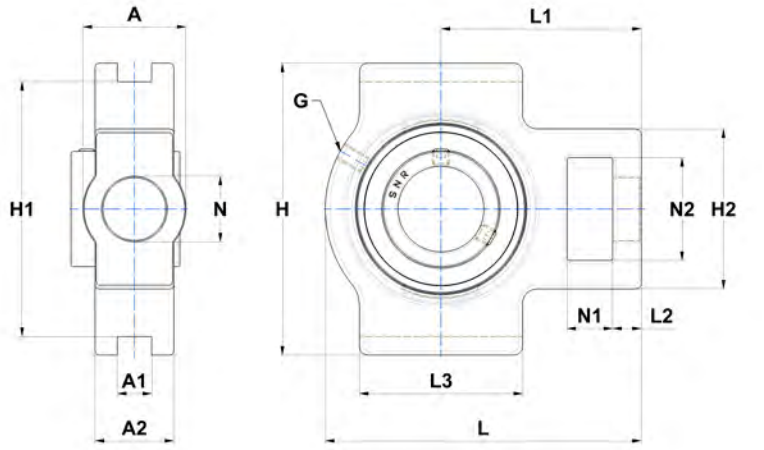

Main dimensions [mm]

d	Unit	L	L1	L2	L3	A	A1	A2	H	H1	H2	N	N1	N2	S	B	B1
12	SUCT201N	94	61	10	51	32	12	21	89	76	51	19	16	32	12,7	31	-
15	SUCT202N	94	61	10	51	32	12	21	89	76	51	19	16	32	12,7	31	-
17	SUCT203N	94	61	10	51	32	12	21	89	76	51	19	16	32	12,7	31	-
20	SEST204N	94	61	10	51	32	12	21	89	76	51	19	16	32	7	-	31
	SUCT204N	94	61	10	51	32	12	21	89	76	51	19	16	32	12,7	31	-
25	SEST205N	95	60,5	8	51	32	12	24	89	76	51	19	16	32	7,5	-	31
	SUCT205N	95	60,5	8	51	32	12	24	89	76	51	19	16	32	14,3	34,1	-
30	SEST206N	113	70	10	57	37	12	28	102	89	56	22	16	37	8	-	35,7
	SUCT206N	113	70	10	57	37	12	28	102	89	56	22	16	37	15,9	38,1	-
35	SEST207N	129	78	13	64	37	12	30	102	89	64	22	16	37	8,5	-	38,9
	SUCT207N	129	78	13	64	37	12	30	102	89	64	22	16	37	17,5	42,9	-
40	SEST208N	144	88	16	83	49	16	33	114	102	83	29	19	49	9	-	43,7
	SUCT208N	144	88	16	83	49	16	33	114	102	83	29	19	49	19	49,2	-
45	SEST209N	144	87	16	83	49	16	35	117	102	83	29	19	49	9,5	-	43,7
	SUCT209N	144	87	16	83	49	16	35	117	102	83	29	19	49	19	49,2	-
50	SEST210N	149	90	16	86	49	16	37	117	102	83	29	19	49	10	-	43,7
	SUCT210N	149	90	16	86	49	16	37	117	102	83	29	19	49	19	51,6	-

* Bearing units that are ordered with cover(s) include the housings with grooves.
If you want to install the protective covers later, housings with suffix N must be ordered (for example: P210N).

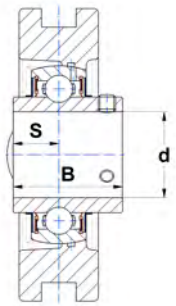

SUCT

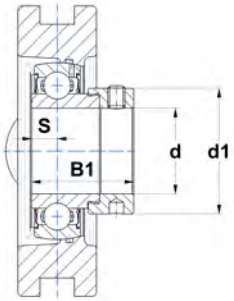

SEST

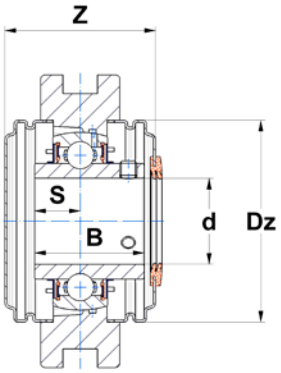

SUCT..CC

	d1	G	Z	Dz	Housing	Bearing insert	Open protective cap*	Closed protective cap*	Dynamic load rating C [kN]	Static load rating C0 [kN]	Weight [kg]	d
	-	M6x1	44,6	54	ST204N	SUC201	SCO204-12	SCC204	12,8	6,6	0,9	**12**
	-	M6x1	44,6	54	ST204N	SUC202	SCO204-15	SCC204	12,8	6,6	0,8	**15**
	-	M6x1	44,6	54	ST204N	SUC203	SCO204-17	SCC204	12,8	6,6	0,8	**17**
	33,3	M6x1	44,6	54	ST204N	SES204	SCOE204-20	SCCE204	12,8	6,6	0,8	**20**
	-	M6x1	44,6	54	ST204N	SUC204	SCO204-20	SCC204	12,8	6,6	0,8	
	38,1	M6x1	64,6	60	ST205N	SES205	SCOE205-25	SCCE205	14	7,8	0,9	**25**
	-	M6x1	47,4	60	ST205N	SUC205	SCO205-25	SCC205	14	7,8	1	
	44,5	M6x1	70,6	70	ST206N	SES206	SCOE206-30	SCCE206	19,4	11,2	1,3	**30**
	-	M6x1	52,4	70	ST206N	SUC206	SCO206-30	SCC206	19,4	11,2	1,3	
	55,6	M6x1	76	80	ST207N	SES207	SCOE207-35	SCCE207	25,6	15,3	1,8	**35**
	-	M6x1	57,4	80	ST207N	SUC207	SCO207-35	SCC207	25,6	15,3	1,7	
	60,3	M6x1	79	88	ST208N	SES208	SCOE208-40	SCCE208	32	19,3	2,5	**40**
	-	M6x1	66,8	88	ST208N	SUC208	SCO208-40	SCC208	32	19,3	2,5	
	63,5	M6x1	82,8	95	ST209N	SES209	SCOE209-45	SCCE209	32,7	20,4	2,5	**45**
	-	M6x1	68,6	95	ST209N	SUC209	SCO209-45	SCC209	32,7	20,4	2,5	
	69,9	M6x1	90,6	100	ST210N	SES210	SCOE210-50	SCCE210	35	23,1	2,7	**50**
	-	M6x1	75,2	100	ST210N	SUC210	SCO210-50	SCC210	35	23,1	2,7	

Thermoplastic housings with stainless steel bearing inserts

Pillow block units

Pillow block
PPL2



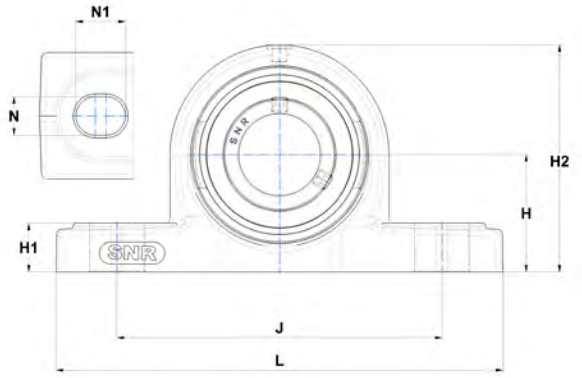

Main dimensions [mm]

d	Unit	L	J	H	H1	H2	A	A1	N	N1	S	B	G
20	MUCPPL204	127	95	33,3	14,2	65	38	22,5	11	14	12,7	31	1/4-28 UNF
25	MUCPPL205	140	105	36,5	14,5	71	38	24,5	11	14	14,3	34,1	1/4-28 UNF
30	MUCPPL206	162	119	42,9	17,8	83	46	27	14	18	15,9	38,1	1/4-28 UNF
35	MUCPPL207	167	127	47,6	18	94	48	32,5	14	18	17,5	42,9	1/4-28 UNF
40	MUCPPL208	184	137	49,2	19,5	98	54	36	14	18	19	49,2	1/4-28 UNF

Tapped base pillow block
TBL2

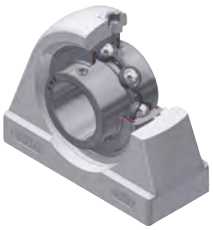

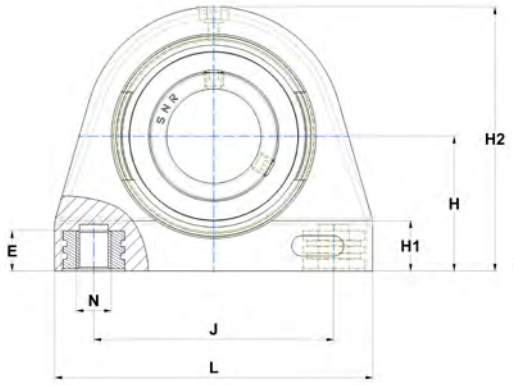

Main dimensions [mm]

d	Unit	L	J	H	H1	H2	A	A1	N	E	S	B	G
20	MUCTBL204	72,8	50,8	33,3	13	66	34,5	23,8	M8	12	12,7	31	1/4-28 UNF
25	MUCTBL205	76,2	50,8	36,5	14	73,5	39,5	25,44	M10	12	14,3	34,1	1/4-28 UNF
30	MUCTBL206	101	76,2	42,9	16	84	42,5	28	M10	12	15,9	38,1	1/4-28 UNF
35	MUCTBL207	110	82,6	47,6	18,5	95	47,5	32,5	M10	15,5	17,5	42,9	1/4-28 UNF
40	MUCTBL208	120	88,9	49,2	22,5	100,5	48	35	M12	16	19	49,2	1/4-28 UNF

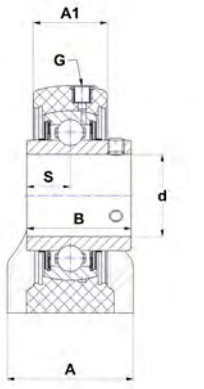

MUCPPL

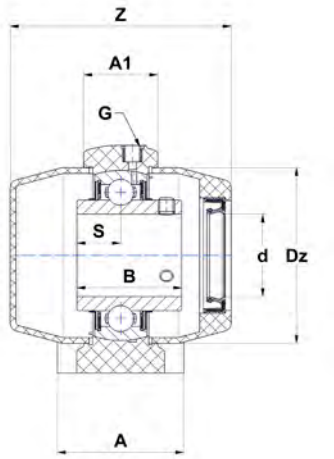

MUCPPL + protective caps

	Z	Dz	Housing	Bearing insert	Open protective cap	Closed protective cap	Dynamic load rating C [kN]	Static load rating C0 [kN]	Weight [kg]	d
	63,3	50	PPL204	MUC204FD	CV204	CF204	10,9	5,3	0,3	**20**
	68,1	55	PPL205	MUC205FD	CV205	CF205	11,9	6,3	0,3	**25**
	80,4	64	PPL206	MUC206FD	CV206	CF206	16,7	9	0,5	**30**
	89,7	74,5	PPL207	MUC207FD	CV207	CF207	22	12,3	0,8	**35**
	103	84	PPL208	MUC208FD	CV208	CF208	24,9	14,3	1	**40**

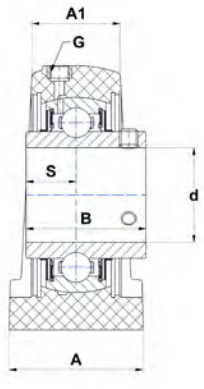

MUCTBL

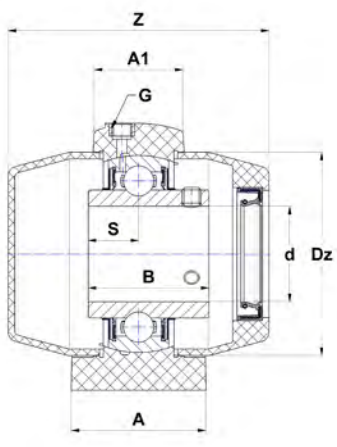

MUCTBL + protective caps

	Z	Dz	Housing	Bearing insert	Open protective cap	Closed protective cap	Dynamic load rating C [kN]	Static load rating C0 [kN]	Weight kg]	d
	64,7	50	TBL204	MUC204FD	CV204	CF204	10,9	5,3	0,3	**20**
	70	55	TBL205	MUC205FD	CV205	CF205	11,9	6,3	0,3	**25**
	82,3	64	TBL206	MUC206FD	CV206	CF206	16,7	9	0,5	**30**
	89,9	74,5	TBL207	MUC207FD	CV207	CF207	22	12,3	0,7	**35**
	102,8	84	TBL208	MUC208FD	CV208	CF208	24,9	14,3	0,9	**40**

Thermoplastic housings with stainless steel bearing inserts

Flanged units

Four-bolt flange, square design

FPL2



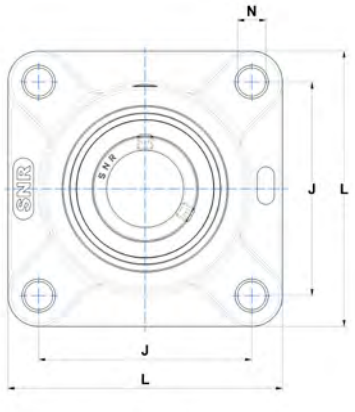

Main dimensions [mm]

d	Unit	L	J	N	A	A1	A2	e	S	B	G
20	MUCFPL204	86	63,5	11	27,8	13,4	36,3	18	12,7	31	1/4"-28 UNF
25	MUCFPL205	95	70	11	28	14,3	36,8	17	14,3	34,1	1/4"-28 UNF
30	MUCFPL206	107	83	11	31,5	14,3	41,4	19,2	15,9	38,1	1/4"-28 UNF
35	MUCFPL207	118	92	13	34,8	15,5	46,9	21,5	17,5	42,9	1/4"-28 UNF
40	MUCFPL208	130	102	14	37,5	17	53,2	23	19	49,2	1/4"-28 UNF

Two-bolt flange, oval design

NFL2



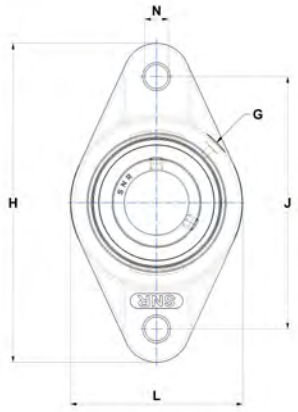

Main dimensions [mm]

d	Unit	H	J	L	N	A	A1	A2	e	S	B	G
20	MUCNFL204	113	90	64,8	11	26,5	11,4	33,7	15,4	12,7	31	1/4"-28 UNF
25	MUCNFL205	130	99	70	11	29,1	13,5	36,8	17	14,3	34,1	1/4"-28 UNF
30	MUCNFL206	148	117	80	11	30,5	13,3	41,2	19	15,9	38,1	1/4"-28 UNF
35	MUCNFL207	163	130	90	13	32,8	16,1	43,4	18	17,5	42,9	1/4"-28 UNF
40	MUCNFL208	175	144	100	14	37,5	20	51,7	21,5	19	49,2	1/4"-28 UNF

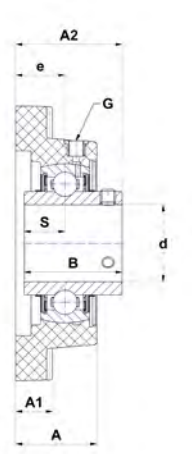

MUCFPL

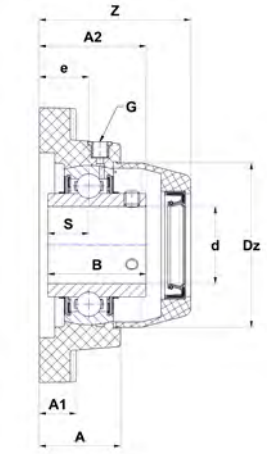

MUCFPL + protective cap

	Z	Dz	Housing	Bearing insert	Open protective cap	Closed protective cap	Dynamic load rating C [kN]	Static load rating C0 [kN]	Weight [kg]	d
	48,2	50	FPL204	MUC204FD	CV204	CF204	10,9	5,3	0,3	**20**
	50,1	55	FPL205	MUC205FD	CV205	CF205	11,9	6,3	0,4	**25**
	58,7	64	FPL206	MUC206FD	CV206	CF206	16,7	9	0,5	**30**
	63,6	74,5	FPL207	MUC207FD	CV207	CF207	22	12,3	0,7	**35**
	71	84	FPL208	MUC208FD	CV208	CF208	24,9	14,3	1	**40**

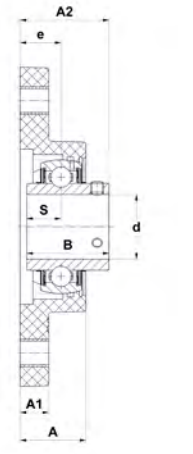

MUCNFL

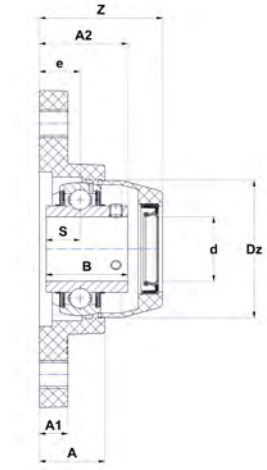

MUCNFL + protective cap

	Z	Dz	Housing	Bearing insert	Open protective cap	Closed protective cap	Dynamic load rating C [kN]	Static load rating C0 [kN]	Weight kg]	d
	46,8	50	NFL204	MUC204FD	CV204	CF204	10,9	5,3	0,3	20
	51,1	55	NFL205	MUC205FD	CV205	CF205	11,9	6,3	0,3	25
	57,5	64	NFL206	MUC206FD	CV206	CF206	16,7	9	0,5	30
	61,6	74,5	NFL207	MUC207FD	CV207	CF207	22	12,3	0,7	35
	71	84	NFL208	MUC208FD	CV208	CF208	24,9	14,3	0,9	40

Thermoplastic housings with stainless steel bearing inserts

Flanged units

Three-bolt flange

FBL2



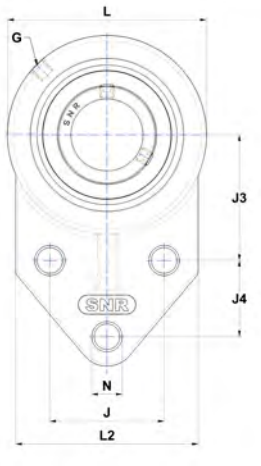

Main dimensions [mm]

d	Unit	H	H1	L	L2	J	J3	J4	N	A	A1	A2	e	S	B	G
20	MUCFBL204	108	76,2	63,5	62	38,1	42,9	22,2	10,7	26,5	11,4	33,7	15,4	12,7	31	1/4"-28 UNF
25	MUCFBL205	120,6	85,7	70	63,5	41,3	46	28,6	10,7	34	11,4	41,6	21,8	14,3	34,1	1/4"-28 UNF
30	MUCFBL206	138,5	96,5	83	76	47,6	52,4	31,8	10,7	32	13,3	41,5	19,3	15,9	38,1	1/4"-28 UNF
35	MUCFBL207	157	109,5	95	89	50,8	60,3	31,8	13,1	36,5	16,1	47,1	21,7	17,5	42,9	1/4"-28 UNF
40	MUCFBL208	158,5	109,5	99	89	50,8	60,3	31,8	13,1	36	16	51,7	21,5	19	49,2	1/4"-28 UNF

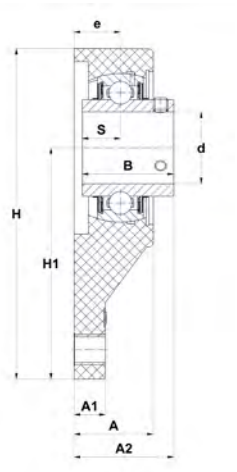

MUCFBL

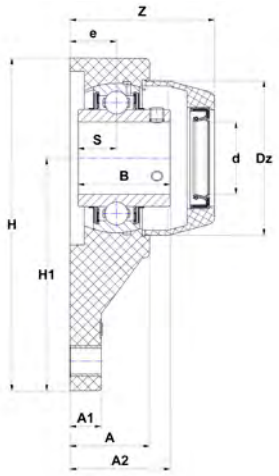

MUCFBL + protective cap

	Z	Dz	Housing	Bearing insert	Open protective cap	Closed protective cap	Dynamic load rating C [kN]	Static load rating C0 [kN]	Weight [kg]	d
	46,8	50	FBL204	MUC204FD	CV204	CF204	10,9	5,3	0,3	**20**
	56,2	55	FBL205	MUC205FD	CV205	CF205	11,9	6,3	0,3	**25**
	58,9	64	FBL206	MUC206FD	CV206	CF206	16,7	9	0,3	**30**
	65,1	74,5	FBL207	MUC207FD	CV207	CF207	22	12,3	0,7	**35**
	69,5	84	FBL208	MUC208FD	CV208	CF208	24,9	14,3	0,6	**40**

Bearing inserts for food processing

Metric

Wide version with food grade grease filling **SUC2**

Wide version with food grade solid grease (LUBSOLID™) filling **SUC2..FG1**

Wide version with food grade grease filling **MUC2..FD**

Galvanised version with food grade grease filling **ZUC2..FG1**

Narrow version with food grade grease filling **SES2**

Main dimensions [mm]

d	Bearing insert	D	C	B	B1	B2	d1	S	m	C1
12	SES201	40	12	19,1	28,6	13,5	28,6	6	5	3,4
	SUC201	47	17	31	-	-	-	12,7	5	3,7
15	SES202	40	12	19,1	28,6	13,5	28,6	6	5	3,4
	SUC202	47	17	31	-	-	-	12,7	5	3,7
17	SES203	40	12	19,1	28,6	13,5	28,6	6	5	3,4
	SUC203	47	17	31	-	-	-	12,7	5	3,7
20	MUC204FD	47	17	31	-	-	-	12,7	4,5	4,5
	SES204	47	14	21,5	31	13,5	33,3	7	5	3,7
	SUC204	47	17	31	-	-	-	12,7	5	3,7
	ZUC204FG	47	16	31	-	-	-	12,7	4,7	4,4
25	MUC205FD	52	17	34,1	-	-	-	14,3	5	4,5
	SES205	52	15	21,5	31	13,5	38,1	7,5	5	3,9
	SUC205	52	17	34,1	-	-	-	14,3	5	3,9
	ZUC205FG	52	17	34	-	-	-	14,3	5,5	4,3
30	MUC206FD	62	19	38,1	-	-	-	15,9	5	5,1
	SES206	62	16	23,8	35,7	15,9	44,5	8	6	5
	SUC206	62	19	38,1	-	-	-	15,9	5	5
	SUC206FG1*	62	19	38,1	-	-	-	15,9	5	-
	ZUC206FG	62	19	38,1	-	-	-	15,9	5,5	5
35	MUC207FD	72	20	42,9	-	-	-	17,5	6	5,8
	SES207	72	17	25,4	38,9	17,5	55,6	8,5	6,5	5,7
	SUC207	72	20	42,9	-	-	-	17,5	6,5	5,7
	SUC207FG1*	72	20	42,9	-	-	-	17,5	6,5	-
	ZUC207FG	72	20	42,9	-	-	-	17,5	6,5	5,8
40	MUC208FD	80	21	49,2	-	-	-	19	8	6,2
	SES208	80	18	30,2	43,7	18,3	60,3	9	6,5	6,2
	SUC208	80	21	49,2	-	-	-	19	8	6,2
	SUC208FG1*	80	21	49,2	-	-	-	19	8	-
	ZUC208FG	80	21	49,2	-	-	-	19	8	6,3
45	SES209	85	19	30,2	43,7	18,3	63,5	9,5	6,5	6,4
	SUC209	85	22	49,2	-	-	-	19	8	6,4
	SUC209FG1*	85	22	49,2	-	-	-	19	8	-
50	SES210	90	20	30,2	43,7	18,3	69,9	10	6,5	6,5
	SUC210	90	24	51,6	-	-	-	19	10	6,5
	SUC210FG1*	90	24	51,6	-	-	-	19	10	-
55	SES211	100	21	32,5	48,4	20,7	76,2	10,5	8	7
	SUC211	100	25	55,6	-	-	-	22,2	10	7
	SUC211FG1*	100	25	55,6	-	-	-	22,2	10	-
60	SES212	110	22	37,1	53,1	22,3	84,2	11	8	7,6
	SUC212	110	27	65,1	-	-	-	25,4	10	7,6
	SUC212FG1*	110	27	65,1	-	-	-	25,4	10	-

* LUBSOLID™
** Width (hexagon socket)



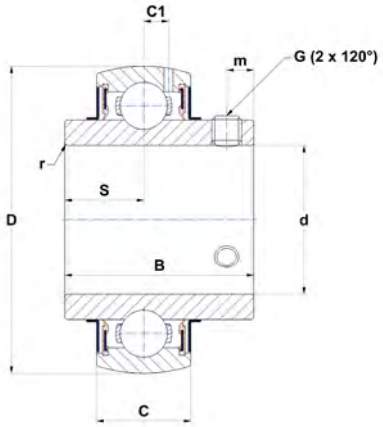

SUC, SUC..FG1, MUC..FD, ZUC..FG



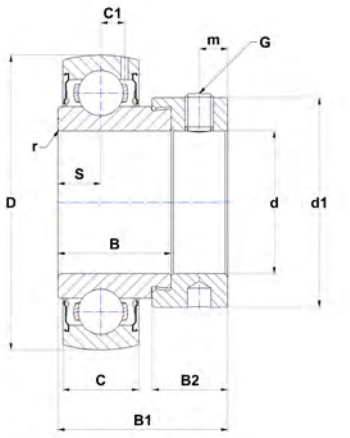

SES

	r min	G	SW**	Set screw torque [Nm]	Min temp [°C]	Max temp [°C]	Dynamic load rating C [kN]	Static load rating C0 [kN]	f_0	Weight [kg]	d
	0,5	M6x1	3	3,9	-20	100	9,5	4,7	13,2	0,1	**12**
	0,5	M6x1	3	3,9	-20	100	12,8	6,6	13,2	0,2	
	0,5	M6x1	3	3,9	-20	100	9,5	4,7	13,2	0,1	**15**
	0,5	M6x1	3	3,9	-20	100	12,8	6,6	13,2	0,2	
	0,5	M6x1	3	3,9	-20	100	9,5	4,7	13,2	0,1	**17**
	0,5	M6x1	3	3,9	-20	100	12,8	6,6	13,2	0,2	
	1,5	M6x1	3	3,9	-20	100	12,8	6,6	13,2	0,2	**20**
	0,5	M6x1	3	3,9	-20	100	12,8	6,6	13,2	0,2	
	0,5	M6x1	3	3,9	-20	100	12,8	6,6	13,2	0,2	
	0,6	M6x1	3	5,5	-20	100	12,8	6,7	13,2	0,2	
	1,5	M6x1	3	3,9	-20	100	14	7,8	14	0,2	**25**
	0,5	M6x1	3	3,9	-20	100	14	7,8	14	0,2	
	0,5	M6x1	3	3,9	-20	100	14	7,8	14	0,2	
	0,6	M6x1	3	5,5	-20	100	14	7,9	14	0,2	
	1,5	M6x1	3	3,9	-20	100	19,4	11,2	13,7	0,3	**30**
	0,5	M8x1	4	8,3	-20	100	19,4	11,2	13,7	0,3	
	0,5	M6x1	3	3,9	-20	100	19,4	11,2	13,7	0,3	
	0,5	M6x1	3	3,9	-10	80	19,4	11,2	13,7	0,3	
	0,6	M6x1	3	5,5	-20	100	19,5	11,2	13,7	0,3	
	2	M8x1	4	8,3	-20	100	25,6	15,3	14	0,5	**35**
	1	M8x1	4	8,3	-20	100	25,6	15,3	13,7	0,5	
	1	M8x1	4	8,3	-20	100	25,6	15,3	13,7	0,5	
	1	M8x1	4	8,3	-10	80	25,6	15,3	13,7	0,4	
	1,1	M8x1	4	11,5	-20	100	25,8	15,2	14	0,5	
	2	M8x1	4	8,3	-20	100	32	19,3	14	0,6	**40**
	1	M8x1	4	8,3	-20	100	32	19,3	13,7	0,6	
	1	M8x1	4	8,3	-20	100	32	19,3	13,7	0,6	
	1	M8x1	4	8,3	-10	80	32	19,3	13,7	0,6	
	1,1	M8x1	4	11,5	-20	100	29,6	18,2	14	0,7	
	1	M8x1	4	8,3	-20	100	32,7	20,4	14	0,7	**45**
	1	M8x1	4	8,3	-20	100	32,7	20,4	14	0,7	
	1	M8x1	4	8,3	-10	80	32,7	20,4	14	0,6	
	1	M8x1	4	8,3	-20	100	35	23,1	14,4	0,8	**50**
	1	M10x1,25	5	18,7	-20	100	35	23,1	14,4	0,8	
	1	M10x1,25	5	18,7	-10	80	35	23,1	14,4	0,7	
	1	M10x1,25	5	18,7	-20	100	43,3	29,2	14,4	1	**55**
	1	M10x1,25	5	18,7	-20	100	43,3	29,2	14,4	1,1	
	1	M10x1,25	5	18,7	-10	80	43,3	29,2	14,4	1	
	1	M10x1,25	5	18,7	-20	100	52,4	35,9	14,2	1,3	**60**
	1	M10x1,25	5	18,7	-20	100	52,4	35,9	14,2	1,5	
	1	M10x1,25	5	18,7	-10	80	52,4	35,9	14,2	1,4	

Bearing inserts for food processing

Inch

Wide version with food grade grease filling **SUC2**

Wide version with food grade solid grease (LUBSOLID™) filling **SUC2..FG1**

Wide version with food grade grease filling **MUC2..FD**

Galvanised version with food grade grease filling **ZUC2..FG1**

Narrow version with food grade grease filling **SES2**

Main dimensions [mm]

d [inch]	d [mm]	Bearing insert	D	C	B	B1	B2	d1	S	m	C1
1/2	12,7	SUC201-08	47	17	31	-	-	-	12,7	5	3,7
5/8	15,875	MUC202-10FD	47	17	31	-	-	-	12,7	4,5	4,5
		SUC202-10	47	17	31	-	-	-	12,7	5	3,7
3/4	19,05	MUC204-12FD	47	17	31	-	-	-	12,7	4,5	4,5
		SES204-12	47	14	21,5	31	13,5	33,3	7	5	3,7
		SUC204-12	47	17	31	-	-	-	12,7	5	3,7
		SUC204-12FG1*	47	17	31	-	-	-	12,7	5	3,7
		ZUC204-12FG	47	16	31	-	-	-	12,7	4,7	4,4
7/8	22,225	SUC205-14	52	17	34,1	-	-	-	14,3	5	3,9
15/16	23,813	SUC205-15	52	17	34,1	-	-	-	14,3	5	3,9
1	25,4	MUC205-16FD	52	17	34,1	-	-	-	14,3	5	4,5
		SES205-16	52	15	21,5	31	13,5	38,1	7,5	5	3,9
		SUC205-16	52	17	34,1	-	-	-	14,3	5	3,9
		SUC205-16FG1*	52	17	34,1	-	-	-	14,3	5	3,9
		ZUC205-16FG	52	17	34	-	-	-	14,3	5,5	4,3
1 1/8	28,575	MUC206-18FD	62	19	38,1	-	-	-	15,9	5	5,1
1 3/16	30,163	MUC206-19FD	62	19	38,1	-	-	-	15,9	5	5,1
		SES206-19	62	16	23,8	35,7	15,9	44,5	8	6	5
		SUC206-19	62	19	38,1	-	-	-	15,9	5	5
		SUC206-19FG1*	62	19	38,1	-	-	-	15,9	5	5
		ZUC206-19FG	62	19	38,1	-	-	-	15,9	5,5	5
1 1/4	31,75	MUC206-20FD	62	19	38,1	-	-	-	15,9	5	5,1
		MUC207-20FD	72	20	42,9	-	-	-	17,5	6	5,8
		SES206-20	62	16	23,8	35,7	15,9	44,5	8	6	5
		SUC206-20	62	19	38,1	-	-	-	15,9	5	5
		SUC206-20FG1*	62	19	38,1	-	-	-	15,9	5	5
		SUC207-20	72	20	42,9	-	-	-	17,5	6,5	5,7
		SUC207-20FG1*	72	20	42,9	-	-	-	17,5	6,5	5,7
		ZUC206-20FG	62	19	38,1	-	-	-	15,9	5,5	5
		ZUC207-20FG	72	20	42,9	-	-	-	17,5	6,5	5,8
1 5/16	33,338	SUC207-21	72	20	42,9	-	-	-	17,5	6,5	5,7

* LUBSOLID™
** Width (hexagon socket)



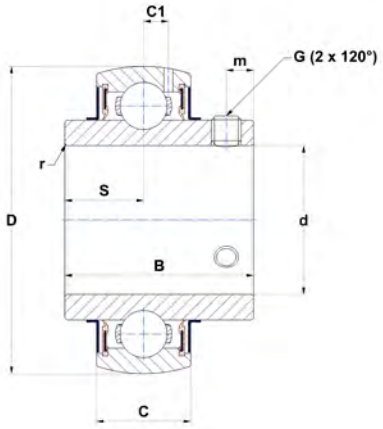

SUC, SUC..FG1, MUC..FD, ZUC..FG



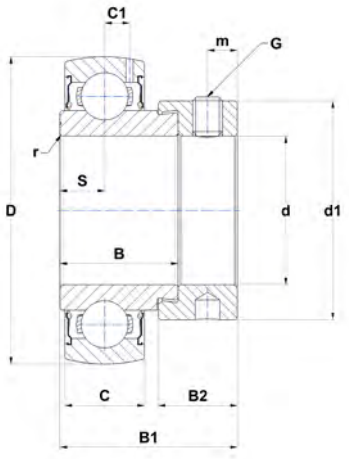

SES

	r min	G	SW**	Set screw torque [Nm]	Min temp [°C]	Max temp [°C]	Dynamic load rating C [kN]	Static load rating C0 [kN]	f_0	Weight [kg]	d [inch]
	0,5	M6x1	3 mm	3,9	-20	100	12,8	6,6	13,2	0,2	**1/2**
	1	1/4-28UNF	1/8	3,9	-20	100	10,9	5,3	13,2	0,2	**5/8**
	0,5	M6x1	3 mm	3,9	-20	100	12,8	6,6	13,2	0,2	
	1,5	1/4-28UNF	1/8	3,9	-20	100	10,9	5,3	13,2	0,2	**3/4**
	0,5	1/4-28UNF	1/8	3,9	-20	100	10,1	6,8	13,2	0,2	
	0,5	1/4-28UNF	1/8	3,9	-20	100	12,8	6,6	13,2	0,2	
	0,5	1/4-28UNF	1/8	3,9	-10	80	12,8	6,6	13,2	0,2	
	0,6	1/4-28UNF	1/8	3,7	-20	100	12,8	6,7	13,2	0,2	
	0,5	1/4-28UNF	1/8	3,9	-20	100	14	7,8	14	0,2	**7/8**
	0,5	1/4-28UNF	1/8	3,9	-20	100	14	7,8	14	0,2	**15/16**
	1,5	1/4-28UNF	1/8	3,9	-20	100	11,9	6,3	14	0,2	**1**
	0,5	1/4-28UNF	1/8	3,9	-20	100	11	8	14	0,2	
	0,5	1/4-28UNF	1/8	3,9	-20	100	14	7,8	14	0,2	
	0,5	1/4-28UNF	1/8	3,9	-10	80	14	7,8	14	0,2	
	0,6	1/4-28UNF	1/8	3,7	-20	100	14	7,9	14	0,2	
	1,5	1/4-28UNF	1/8	3,9	-20	100	16,7	9	13,7	0,3	**1 1/8**
	1,5	1/4-28UNF	1/8	3,9	-20	100	16,7	9	13,7	0,3	**1 3/16**
	0,5	5/16-24UNF	5/32	8,3	-20	100	15,3	11,5	13,7	0,3	
	0,5	1/4-28UNF	1/8	3,9	-20	100	19,4	11,2	13,7	0,3	
	0,5	1/4-28UNF	1/8	3,9	-10	80	19,4	11,2	13,7	0,3	
	0,6	1/4-28UNF	1/8	3,7	-20	100	19,5	11,2	13,7	0,3	
	1,5	1/4-28UNF	1/8	3,9	-20	100	16,7	9	13,7	0,3	**1 1/4**
	2	5/16-24UNF	5/32	8,3	-20	100	22	12,3	14	0,5	
	0,5	5/16-24UNF	5/32	8,3	-20	100	15,3	11,5	13,7	0,3	
	0,5	1/4-28UNF	1/8	3,9	-20	100	19,4	11,2	13,7	0,3	
	0,5	1/4-28UNF	1/8	3,9	-10	80	19,4	11,2	13,7	0,3	
	1,5	5/16-24UNF	5/32	8,3	-20	100	25,6	15,3	13,7	0,5	
	1,5	5/16-24UNF	5/32	8,3	-10	80	25,6	15,3	13,7	0,4	
	0,6	1/4-28UNF	1/8	3,7	-20	100	19,5	11,2	13,7	0,3	
	1,1	5/16-24UNF	5/32	8	-20	100	25,8	15,2	14	0,5	
	1	5/16-24UNF	5/32	8,3	-20	100	25,6	15,3	13,7	0,5	**1 5/16**

Bearing inserts for food processing

Inch

Wide version with food grade grease filling **SUC2**

Wide version with food grade solid grease (LUBSOLID™) filling **SUC2..FG1**

Wide version with food grade grease filling **MUC2..FD**

Galvanised version with food grade grease filling **ZUC2..FG1**

Narrow version with food grade grease filling **SES2**

Main dimensions [mm]

d [inch]	d [mm]	Bearing insert	D	C	B	B1	B2	d1	S	m	C1
1 3/8	34,925	MUC207-22FD	72	20	42,9	-	-	-	17,5	6	5,8
		SES207-22	72	17	25,4	38,9	17,5	55,6	8,5	6,5	5,7
		SUC207-22	72	20	42,9	-	-	-	17,5	6,5	5,7
		SUC207-22FG1*	72	20	42,9	-	-	-	17,5	6,5	5,7
1 7/16	36,513	MUC207-23FD	72	20	42,9	-	-	-	17,5	6	5,8
		SES207-23	72	17	25,4	38,9	17,5	55,6	8,5	6,5	5,7
		SUC207-23	72	20	42,9	-	-	-	17,5	6,5	5,7
		SUC207-23FG1*	72	20	42,9	-	-	-	17,5	6,5	5,7
		ZUC207-23FG	72	20	42,9	-	-	-	17,5	6,5	5,8
1 1/2	38,1	MUC208-24FD	80	21	49,2	-	-	-	19	8	6,2
		SES208-24	80	18	30,2	43,7	18,3	60,3	9	6,5	6,2
		SUC208-24	80	21	49,2	-	-	-	19	8	6,2
		SUC208-24FG1*	80	21	49,2	-	-	-	19	8	6,2
		ZUC208-24FG	80	21	49,2	-	-	-	19	8	6,3
1 11/16	42,863	SUC209-27	85	22	49,2	-	-	-	19	8	6,4
1 3/4	44,45	SES209-28	85	19	30,2	43,7	18,3	63,5	9,5	6,5	6,4
		SUC209-28	85	22	49,2	-	-	-	19	8	6,4
1 7/8	47,625	SUC210-30	90	24	51,6	-	-	-	19	10	6,5
1 15/16	49,213	SES210-31	90	20	30,2	43,7	18,3	69,9	10	6,5	6,5
		SUC210-31	90	24	51,6	-	-	-	19	10	6,5
2	50,8	SES211-32	100	21	32,5	48,4	20,7	76,2	10,5	8	7
		SUC210-32	90	24	51,6	-	-	-	19	10	6,5
		SUC211-32	100	25	55,6	-	-	-	22,2	10	7
2 3/16	55,563	SUC211-35	100	25	55,6	-	-	-	22,2	10	7
2 7/16	61,913	SUC212-39	110	27	65,1	-	-	-	25,4	10	7,6

* LUBSOLID™
** Width (hexagon socket)



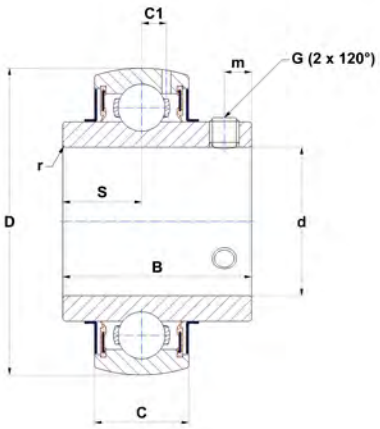

SUC, SUC..FG1, MUC..FD, ZUC..FG



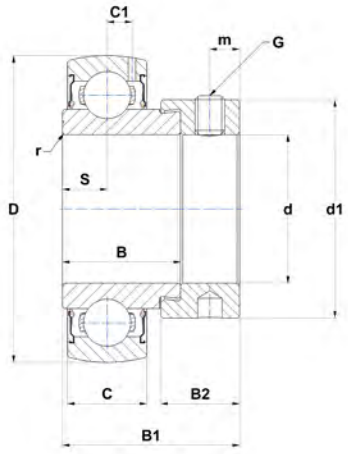

SES

	r min	G	SW**	Set screw torque [Nm]	Min temp [°C]	Max temp [°C]	Dynamic load rating C [kN]	Static load rating C0 [kN]	f_0	Weight [kg]	d [inch]
	2	5/16-24UNF	5/32	8,3	-20	100	22	12,3	14	0,5	**1 3/8**
	1	5/16-24UNF	5/32	8,3	-20	100	20,1	15,6	13,7	0,5	
	1	5/16-24UNF	5/32	8,3	-20	100	25,6	15,3	13,7	0,5	
	1	5/16-24UNF	5/32	8,3	-10	80	25,6	15,3	13,7	0,4	
	2	5/16-24UNF	5/32	8,3	-20	100	22	12,3	14	0,5	**1 7/16**
	1	5/16-24UNF	5/32	8,3	-20	100	20,1	15,6	13,7	0,5	
	1	5/16-24UNF	5/32	8,3	-20	100	25,6	15,3	13,7	0,5	
	1	5/16-24UNF	5/32	8,3	-10	80	25,6	15,3	13,7	0,4	
	1,1	5/16-24UNF	5/32	8	-20	100	25,8	15,2	14	0,5	
	2	5/16-24UNF	5/32	8,3	-20	100	24,9	14,3	14	0,6	**1 1/2**
	1	5/16-24UNF	5/32	8,3	-20	100	22,8	18,2	13,7	0,6	
	1	5/16-24UNF	5/32	8,3	-20	100	32	19,3	13,7	0,6	
	1	5/16-24UNF	5/32	8,3	-10	80	32	19,3	13,7	0,6	
	1,1	5/16-24UNF	5/32	8	-20	100	29,6	18,2	14	0,7	
	1	5/16-24UNF	5/32	8,3	-20	100	32,7	20,4	14	0,7	**1 11/16**
	1	5/16-24UNF	5/32	8,3	-20	100	25,7	20,8	14	0,7	**1 3/4**
	1	5/16-24UNF	5/32	8,3	-20	100	32,7	20,4	14	0,7	
	1	3/8-24UNF	3/16	18,7	-20	100	35	23,1	14,4	0,8	**1 7/8**
	1	5/16-24UNF	5/32	8,3	-20	100	27,5	23,7	14,4	0,8	**1 15/16**
	1	3/8-24UNF	3/16	18,7	-20	100	35	23,1	14,4	0,8	
	1	3/8-24UNF	3/16	18,7	-20	100	34	25,5	14,4	1	**2**
	1	3/8-24UNF	3/16	18,7	-20	100	35	23,1	14,4	0,7	
	1	3/8-24UNF	3/16	18,7	-20	100	43,3	29,2	14,4	1,1	
	1	3/8-24UNF	3/16	18,7	-20	100	43,3	29,2	14,4	1,1	**2 3/16**
	1	3/8-24UNF	3/16	18,7	-20	100	52,4	35,9	14,2	1,5	**2 7/16**

Protective covers and protective caps

Protective covers SCO / SCC

In combination with ball bearing inserts type UC, SUC, ZUC, US, CS, LK and UK

Open cover	Closed cover	d [mm]	Dz	Bz
SCO201-12	SCC203	12	46	14,3
SCO202-15	SCC203	15	46	14,3
SCO203-17	SCC203	17	46	14,3
SCO204-12	SCC204	12	54	14,3
SCO204-15	SCC204	15	54	14,3
SCO204-17	SCC204	17	54	14,3
SCO204-20	SCC204	20	54	14,3
SCO205-25	SCC205	25	60	15,4
SCO206-30	SCC206	30	70	16,9
SCO207-35	SCC207	35	80	18,7
SCO208-40	SCC208	40	88	22,9
SCO209-45	SCC209	45	95	22,9
SCO210-50	SCC210	50	100	25,8
SCO211-55	SCC211	55	110	25,1
SCO212-60	SCC212	60	120	30,4
SCO213-65	SCC213	65	132	29,4

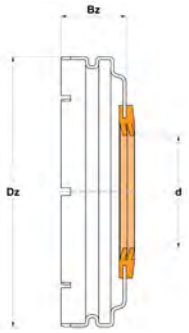



SCO200

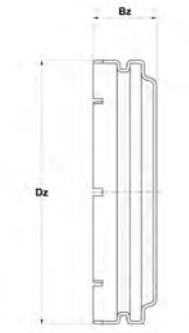



SCC200

Protective covers SCOE / SCCE

In combination with ball bearing inserts type EX, ES and SES

Open cover	Closed cover	d [mm]	Dz	Bz
SCOE201-12	SCCE203	12	46	21
SCOE202-15	SCCE203	15	46	21
SCOE203-17	SCCE203	17	46	21
SCOE204-12	SCCE204	12	54	23,5
SCOE204-15	SCCE204	15	54	23,5
SCOE204-17	SCCE204	17	54	23,5
SCOE204-20	SCCE204	20	54	23,5
SCOE205-25	SCCE205	25	60	24
SCOE206-30	SCCE206	30	70	26
SCOE207-35	SCCE207	35	80	28
SCOE208-40	SCCE208	40	88	29
SCOE209-45	SCCE209	45	95	30
SCOE210-50	SCCE210	50	100	33,5
SCOE211-55	SCCE211	55	110	38,5
SCOE212-60	SCCE212	60	120	41
SCOE213-65	SCCE213	65	132	44

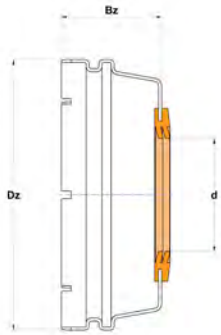

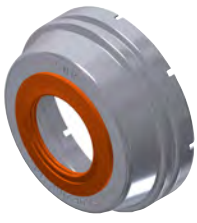

SCOE200

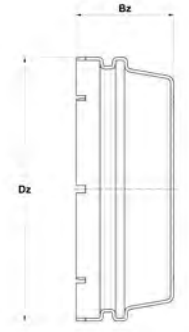

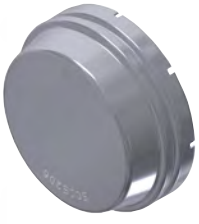

SCCE200

Protective covers SCOU

(For inch shafts)

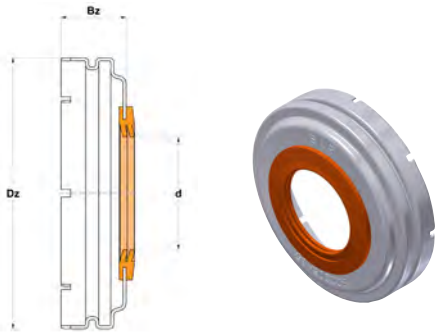

SCOU

Open cover	d [inch]	Dz	Bz
SCOU201-08	1/2	46	21
SCOU202-10	5/8	46	21
SCOU203-11	11/16	46	21
SCOU204-12	3/4	54	23,5
SCOU205-14	7/8	60	24
SCOU205-15	15/16	60	24
SCOU205-16	1	60	24
SCOU206-18	1 1/8	70	26
SCOU206-19	1 3/16	70	26
SCOU206-20	1 1/4	70	26
SCOU207-20	1 1/4	80	28
SCOU207-21	1 5/16	80	28
SCOU207-22	1 3/8	80	28
SCOU207-23	1 7/16	80	28

Open cover	d [inch]	Dz	Bz
SCOU208-24	1 1/2	88	29
SCOU208-25	1 9/16	88	29
SCOU209-26	1 5/8	95	30
SCOU209-27	1 11/16	95	30
SCOU209-28	1 3/4	95	30
SCOU210-30	1 7/8	100	33,5
SCOU210-31	1 15/16	100	33,5
SCOU211-32	2	110	38,5
SCOU211-34	2 1/8	110	38,5
SCOU211-35	2 3/16	110	38,5
SCOU212-36	2 1/4	120	41
SCOU212-38	2 3/8	120	41
SCOU212-39	2 7/16	120	41
SCOU213-40	2 1/2	132	44

Protective caps PCO / PCC

Protective caps for bearing units from cast iron (ISO series)

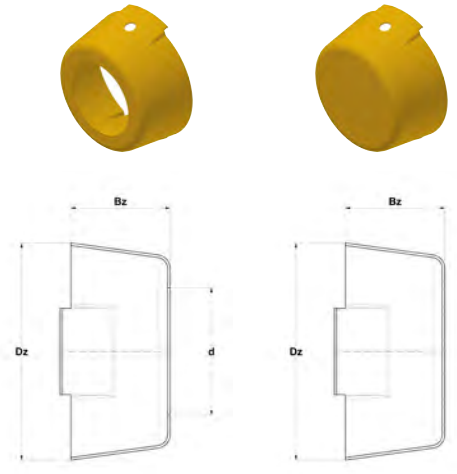

PCO PCC

Open cover	Closed cover	d [mm]	Dz	Bz
PCC204	PCO204	20	43	23
PCC205	PCO205	25	49	23
PCC206	PCO206	30	58	27
PCC207	PCO207	35	68	29
PCC208	PCO208	40	76	31

Protective caps CV / CF

Protective caps for bearing units from thermoplastic



CV CF

Open cover	Closed cover	d [mm]	Dz	Bz
CV204	CF204	20	50	23
CV205	CF205	25	55	25
CV206	CF206	30	64	30
CV207	CF207	35	75	32
CV208	CF208	40	84	37

NOTES



Make the world **NAMERAKA**

DOC_LBU_TECHHANDBOOK_CAT2_GBa - CODE SAP xxx xxx - Document non contractuel - NTN Europe copyright international - 0525- Photos : NTN Europe - Pedro Studio Photos, Shutterstock

This document is the exclusive property of NTN Europe. Any total or partial reproduction hereof without the prior consent of NTN Europe is strictly prohibited. Legal action may be brought against anyone breaching the terms of this paragraph.
NTN Europe shall not be held liable for any errors or omissions that may have crept into this document despite the care taken in drafting it. Due to our policy of continuous research and development, we reserve the right to make changes without notice to all or part of the products and specifications mentioned in this document.
© NTN Europe, international copyright 2025.

NTN Europe - 1 rue des Usines - 74000 Annecy
RCS ANNECY B 325 821 072 - Code APE 2815Z - Code NACE 28.15
www.ntn-europe.com

NTN | SNR | BCA BEARINGS | BOWER | Brands of **NTN Group**